Hisense

life reimagined

РУКОВОДСТВО ПО ЭКСПЛУАТАЦИИ

Перед использованием прибора внимательно прочитайте данное руководство и сохраните его для последующего обращения.

DH1I700UWEE
DH1I700UBEE*
DH1I700UKEE
DH1I700UW1E*
DH1I700UT1E
DH1I700UK1E*
DH1I700UWEE*
DH1I700UTEE
DH1I700UKEE*
DH1I700UB1E
DH1I700UT1E*
DH1I700UBEE
DH1I700UTEE*
DH1I700UW1E
DH1I700UB1E*
DH1I700UK1E

RU

Русский

Благодарим вас за выбор нашего изделия.

- Убедитесь, что изделие установлено и используется правильно. Не используйте прибор для сушки вещей, не предназначенных для сушильных машин.
- Изображения в данном руководстве приведены только для наглядности. Фактический внешний вид, печать и т. д. могут отличаться от изображений, приведённых в руководстве.
- Для повышения общей производительности изделия технологические изменения могут вноситься без предварительного уведомления.
- Изделие предназначено исключительно для бытового применения.

Символы, использованные в данном руководстве, имеют следующие значения: информация, рекомендации, подсказки и предупреждения.

Информация, рекомендации, подсказки или советы

ПРЕДУПРЕЖДЕНИЕ — ОБЩАЯ ОПАСНОСТЬ

ПРЕДУПРЕЖДЕНИЕ — ОПАСНОСТЬ ПОРАЖЕНИЯ ЭЛЕКТРИЧЕСКИМ ТОКОМ

ПРЕДУПРЕЖДЕНИЕ — ОПАСНОСТЬ ОЖОГА

ПРЕДУПРЕЖДЕНИЕ — ОПАСНОСТЬ ПОЖАРА

Внимательно ознакомьтесь с инструкциями перед использованием прибора.

СОДЕРЖАНИЕ

4 МЕРЫ БЕЗОПАСНОСТИ

ВВЕДЕНИЕ

15 ОБЗОР ИЗДЕЛИЯ
16 Технические характеристики

17 УСТАНОВКА И ПОДКЛЮЧЕНИЕ
17 Распаковка / упаковка
18 Место установки
18 Регулируемые ножки
19 Зазоры при установке
21 Установка в колонну
22 Подключение сливного шланга
23 Корзина для сушки
24 Установка ароматической таблетки
25 Транспортировка установленного прибора

ПОДГОТОВКА ПЕРЕД ПЕРВЫМ ИСПОЛЬЗОВАНИЕМ

26 ПЕРЕД ПЕРВЫМ ИСПОЛЬЗОВАНИЕМ
27 Подключение к электросети
29 Программы и функции
30 Таблица программ
31 Другие настройки и функции
34 Таблица выбора функций
35 Запуск программы
35 Завершение программы

ШАГИ СУШКИ

36 ТЕХНИЧЕСКОЕ ОБСЛУЖИВАНИЕ И ОЧИСТКА
36 Чистка фильтра
37 Чистка теплообменника
38 Опорожнение резервуара для конденсата
39 Чистка датчика влажности
40 Чистка фильтра резервуара для воды
40 Чистка уплотнителя дверцы
40 Чистка внешней поверхности прибора

41 ПОИСК И УСТРАНЕНИЕ НЕИСПРАВНОСТЕЙ
43 Коды ошибок и поиск и устранение неисправностей
44 Обслуживание
44 Советы по использованию

ПОИСК И УСТРАНЕНИЕ НЕИСПРАВНОСТЕЙ

45 УТИЛИЗАЦИЯ
46 Таблица параметров потребления
47 Таблица стандартного потребления

РАЗНОЕ

МЕРЫ БЕЗОПАСНОСТИ

Перед использованием прибора внимательно прочитайте руководство пользователя.

Не приступайте к эксплуатации прибора, пока полностью не изучили данное руководство.

Данное руководство относится к нескольким моделям прибора. Поэтому руководство может содержать описание функций, отсутствующих в вашей модели.

Несоблюдение инструкций или неправильная эксплуатация могут привести к повреждению белья или прибора, а также к травмам. Сохраняйте руководство рядом с прибором для удобного доступа при необходимости.

⚠ **Чтобы снизить риск взрыва, пожара, смерти, поражения электрическим током, травм или ожогов при использовании изделия, соблюдайте основные меры предосторожности, включая следующие.**

Прибор предназначен для использования в бытовых и аналогичных условиях, таких как:

- кухни персонала в магазинах, офисах и других рабочих помещениях;
- жилые дома на фермах;
- клиентами в отелях, мотелях и других жилых помещениях;
- гостиницы типа «ночлег и завтрак»;
- зоны общего пользования в многоквартирных домах или прачечных самообслуживания.

Если прибор используется для профессиональных или коммерческих целей, либо в условиях, превышающих обычное бытовое использование и аналогичные условия эксплуатации, или используется лицом, не являющимся потребителем, гарантийный срок устанавливается равным минимальному, предусмотренному законодательством.

Прибор не предназначен для использования лицами (включая детей) с ограниченными физическими, сенсорными или умственными возможностями, либо без опыта и знаний, если за ними не осуществляется надзор или не проводилось обучение ответственным лицом.

Не оставляйте детей без присмотра и не разрешайте им играть с устройством.

В случае повреждения сетевого шнура его должен заменить производитель, специалист сервисной службы или другое квалифицированное лицо во избежание опасности.

Не следует использовать сушильную машину для вещей, для чистки которых использовались промышленные химикаты.

Ворсовый фильтр необходимо очищать регулярно.

Не допускайте скопления ворса вокруг сушильной машины.

Для приборов с вентиляционными отверстиями в основании ковровое покрытие не должно перекрывать их.

Максимальная загрузка для некоторых циклов сушки сухого белья составляет 7,0 кг.

Рекомендации по максимальной загрузке для каждой программы могут отличаться. Для достижения наилучших результатов сушки обратитесь к «Таблице программ».

Не следует сушить в сушильной машине нестираные вещи.

Белье с пятнами пищевого масла, ацетона, спирта, бензина, керосин, пятновыводителей, скипидара, воска или средства для удаления воска перед сушкой необходимо выстирать в горячей воде, увеличив количество моющего средства.

Не следует использовать сушильную машину для сушки таких вещей, как поролон (латексные губки), шапочки для душа, водонепроницаемые ткани, прорезиненные предметы одежды и подушки с поролоновыми элементами.

Кондиционеры для ткани и аналогичные средства следует использовать согласно предусмотренной для них инструкции.

Удалите все предметы из карманов, например, зажигалки и спички.

Заполняйте парогенераторы только жидкостями, указанными производителем.

ПРЕДОСТЕРЕЖЕНИЕ: Не следует останавливать работу сушильной машины до окончания цикла сушки. При возникновении такой необходимости следует быстро вынуть вещи и расправить их для остывания.

ПРЕДОСТЕРЕЖЕНИЕ: Прибор не должен подключаться через внешнее устройство управления, например таймер, или к цепи, которая регулярно включается и выключается поставщиком электроэнергии.

Отработанный воздух не должен выводиться в дымоход, используемый для удаления продуктов сгорания приборов, работающих на газе или других видах топлива.

Прибор не должен устанавливаться за запираемой дверью, раздвижной дверью или дверью с петлями с противоположной стороны сушильной машины, так чтобы это ограничивало полное открытие дверцы.

Должна быть обеспечена достаточная вентиляция, чтобы предотвратить обратный поток газов в помещение от приборов, работающих на других видах топлива, включая открытый огонь.

ЭЛЕКТРИЧЕСКАЯ БЕЗОПАСНОСТЬ

Данный прибор соответствует всем применимым стандартам безопасности.

Перед подключением прибора к источнику питания подождите не менее 2 часов, чтобы прибор достиг комнатной температуры.

Обслуживание прибора должно выполняться в авторизованном сервисном центре; для ремонта следует использовать только запчасти, одобренные производителем.

Любое техническое обслуживание или ремонт, влияющие на безопасность или работу прибора, должны выполняться квалифицированными специалистами.

Не пытайтесь ремонтировать прибор самостоятельно. Ремонт, выполненный неквалифицированным персоналом, может привести к травмам или серьезному повреждению прибора. Обратитесь в местный сервисный центр и всегда используйте оригинальные запасные части.

Перед подключением прибора к электропитанию убедитесь, что напряжение, указанное на заводской табличке, соответствует напряжению вашей розетки.

Если прибор поврежден, неисправен, частично разобран или имеет поврежденные/отсутствующие детали (включая сетевой шнур или вилку), не пытайтесь его эксплуатировать.

Избегайте чрезмерных перегибов сетевого шнура и не ставьте на него тяжелые предметы.

Убедитесь, что кабель питания не перегнут и не зажат, а также что он не соприкасается с источниками тепла или острыми углами.

Не используйте для подключения прибора сетевые разветвители, удлинители или двойные адаптеры. Не используйте удлинитель для подключения прибора к электропитанию.

Не разбрызгивайте воду внутри или снаружи устройства во время его чистки.

В случае затопления немедленно извлеките сетевую вилку из розетки и обратитесь в сервисную службу.

Не подключайте прибор к одной сетевой розетке с высокомощными устройствами (например, фенами или электробритвами).

Не подключайте прибор к розеткам, предназначенным для маломощных устройств.

Прибор должен быть заземлен через шнур питания. В случае неисправности или поломки заземление снизит риск поражения электрическим током, обеспечивая путь наименьшего сопротивления.

Неправильное подключение заземляющего проводника оборудования может привести к поражению электрическим током. Проконсультируйтесь с квалифицированным электриком или специалистом по обслуживанию, если вы сомневаетесь в правильности заземления прибора.

Данный прибор оснащен сетевым шнуром с заземляющей жилой и сетевой вилкой с заземлением. Сетевую вилку следует подключать к соответствующей розетке, установленной и заземленной в соответствии с местными нормами и правилами.

УСТАНОВКА

Перед использованием прибора удалите все упаковочные материалы (например, губки или пенополистирол), закрепленные на его дне.

Внимательно следуйте инструкциям для правильной установки и корректного подключения воды и электропитания (см. «УСТАНОВКА И ПОДКЛЮЧЕНИЕ»). Подключение воды и электропитания должно выполняться только квалифицированными специалистами.

Для установки сушильной машины на стиральную машину требуются как минимум два человека.

Не устанавливайте прибор в местах, где дверца не сможет открываться полностью.

Всегда используйте трубы и шланги, входящие в комплект прибора.

Прибор не должен соприкасаться со стеной или соседней мебелью.

Устанавливайте прибор в хорошо проветриваемом помещении с температурой от 5°C до 35°C. **Не устанавливайте прибор там, где температура может опускаться ниже 5°C**, так как это может привести к замерзанию и повреждению деталей.

Разместите прибор на устойчивой и ровной поверхности. Если прибор устанавливается на столешницу, он должен быть надежно закреплен во избежание опрокидывания.

Не допускайте скопления легковоспламеняющихся материалов (ниток, бумаги, ветоши, химикатов и т. д.) под прибором и рядом с ним.

Данную машину нельзя хранить или использовать на открытом воздухе.

Не допускайте скопления ворса рядом с прибором. Убедитесь, что вентиляционные отверстия в нижней части прибора не перекрыты ковровым покрытием.

Никогда не блокируйте вытяжное отверстие и не ставьте прибор на ковры с длинным ворсом, так как это может препятствовать потоку воздуха.

Не устанавливайте прибор рядом с обогревателями или легковоспламеняющимися материалами.

Не устанавливайте прибор в местах, где возможны утечки газа или наличие пыли в воздухе.

Обеспечьте надлежащую вентиляцию, чтобы газы, выделяемые прибором, не попадали обратно в помещение, что может привести к пожару.

ЭКСПЛУАТАЦИЯ

После установки дайте прибору постоять 24 часа перед использованием. Если при транспортировке или обслуживании прибор необходимо уложить на бок, кладите его на левый бок (вид спереди).

Проверьте прибор на наличие повреждений, которые могли возникнуть при транспортировке. Никогда не используйте прибор, если он поврежден.

Для нагрева воздуха в сушильной машине используется система теплового насоса.

Если трубка для отвода конденсата заблокирована или засорена, то работа сушильной машины прекращается.

Очищайте фильтры сушильной машины после каждого цикла сушки. Если вы сняли фильтры, установите их перед следующим циклом сушки.

При очистке фильтров ворс следует выбрасывать в мусорное ведро, а не смывать в канализацию, чтобы избежать попадания микропластика в систему водоснабжения.

Не прикасайтесь к сетевой вилке и не работайте с прибором мокрыми руками.

Система состоит из компрессора и теплообменника. При запуске сушильной машины работа компрессора (звук циркуляции жидкости) или циркуляция хладагента могут сопровождаться повышенным шумом во время работы компрессора. Это не является признаком неисправности и не влияет на срок службы сушильной машины. Со временем и в процессе эксплуатации сушильной машины этот шум станет тише.

Не используйте конденсат или дистиллированную воду для питья или приготовления пищи. Это может вызвать проблемы со здоровьем у людей и домашних животных.

Никогда не пытайтесь эксплуатировать устройство, если оно повреждено, неисправно, частично разобрано, имеет недостающие или сломанные детали, включая поврежденный шнур или вилку.

⚠ ОПАСНОСТЬ ОЖОГА

Если открыть дверцу сушильной машины во время цикла сушки, белье может быть очень горячим, что создает риск ожога.

⚠ ОПАСНОСТЬ ПОЖАРА

Прибор предназначен только для сушки белья, выстиранного в воде. Не сушите белье, которое подвергалось чистке промышленными средствами, химикатами, легковоспламеняющимися очистителями или аналогичными веществами (например, бензином, трихлорэтиленом и т. д.), так как это может привести к взрыву.

Не пытайтесь снимать панели или разбирать прибор.

Не нажимайте на кнопки острыми предметами, такими как булавки, ножи, гвозди или другие колющие предметы.

После завершения программы выньте сетевой шнур из розетки. Никогда не тяните за сетевой шнур, чтобы извлечь вилку из розетки. Всегда крепко держите вилку и извлекайте ее непосредственно из розетки.

Прибор тяжелый, поэтому при попытке поднять его можно получить травму. Не пытайтесь поднять прибор в одиночку — его острые края могут порезать руки.

Не беритесь за выступающие части для перемещения прибора. Выступающие части прибора могут сломаться, если использовать их для подъема или толкания прибора.

Не сушите белье с крупными пуговицами или другими тяжелыми металлическими элементами. Убедитесь, что все карманы белья, предназначенного для сушки, пусты. Чтобы предотвратить появление запахов и плесени, откройте дверцу и дайте барабану просохнуть после завершения цикла сушки.

Не оставляйте металлические предметы внутри барабана на длительное время.

Стекло дверцы может разбиться при сильном ударе, поэтому

соблюдайте осторожность при эксплуатации прибора.

Убедитесь, что все белье полностью находится в барабане, чтобы оно не застряло в дверце.

Если прибор не используется, отключите его от сетевой розетки.

Не помещайте животных (например, домашних питомцев) внутрь прибора.

Изделия, загрязненные маслом, могут самопроизвольно воспламеняться, особенно при воздействии источников тепла, например в сушильной машине. Вещи нагреваются, что запускает реакцию окисления масла. Окисление приводит к выделению тепла. Если тепло не отводится, вещи могут нагреться до температуры, достаточной для воспламенения. Накопление, укладка или складирование загрязненных маслом вещей может мешать отводу тепла, что в свою очередь может стать причиной пожара.

Если необходимо поместить в сушильную машину ткани, содержащие растительное или пищевое масло или загрязненные средствами для ухода за волосами, их следует предварительно выстирать в горячей воде с дополнительным моющим средством — это снизит, но не устранит опасность.

Не используйте растворители или чистящие средства, которые могут повредить прибор (см. рекомендации и инструкции производителя моющего средства).

Не используйте прибор для сушки нестираного белья (за исключением определенных программ ухода за сухим бельем).

⚠ ОПАСНОСТЬ ОЖОГА

Во время цикла сушки дверца прибора может нагреваться. Будьте осторожны, чтобы не обжечься. Не позволяйте детям играть рядом с дверцей прибора. Не прикасайтесь к стеклу дверцы во время работы прибора.

Задняя панель прибора во время работы может сильно нагреваться; не прикасайтесь к ней, пока она полностью не остынет.

Сразу после окончания цикла сушки или при выключении прибора посередине цикла выньте все белье. Оставление сухого белья в приборе создает риск возникновения пожара. Разложите или развесьте вынутое белье для надлежащего охлаждения.

Сушильная машина защищена системой автоматического отключения в случае перегрева. Данная система отключит сушильную машину, если температура станет слишком высокой.

Никогда не дотрагивайтесь до работающего устройства. Дождитесь полной остановки барабана.

Не давите на дверцу устройства, когда она открыта.

Если сетчатый фильтр забит, может сработать система автоматического отключения при перегреве. Очистите фильтр, дождитесь остывания сушильной машины и повторите запуск. Если сушильная машина по-прежнему не запускается, обратитесь к специалисту по техническому обслуживанию.

⚠ ПРЕДОСТЕРЕЖЕНИЕ

Следите за тем, чтобы вентиляционные отверстия в корпусе прибора или во встроенной конструкции не были заблокированы.

⚠ ПРЕДОСТЕРЕЖЕНИЕ

Прибор содержит хладагент R290, который, хотя и безопасен для окружающей среды, является легковоспламеняющимся. Неправильная утилизация может привести к пожару или отравлению. Утилизируйте прибор надлежащим образом и не повредите трубы контура хладагента.

Перед перемещением прибора или его хранением в неотапливаемом помещении в зимний период убедитесь, что резервуар для конденсата пуст.

⚠ ПРЕДОСТЕРЕЖЕНИЕ

Не допускайте повреждения контура циркуляции хладагента.

БЕЗОПАСНОСТЬ ДЕТЕЙ

Перед закрытием дверцы и запуском цикла убедитесь, что в барабане находится только белье. Следите за тем, чтобы дети не залезали внутрь прибора и не закрывали дверцу изнутри.

Не оставляйте дверцу устройства открытой. Дети могут залезть на дверцу или внутрь прибора, что может привести к повреждению оборудования или травме.

Храните все упаковочные материалы в недоступном для детей месте, так как они могут представлять опасность.

Не позволяйте детям младше 3 лет приближаться к прибору без постоянного присмотра.

Дети в возрасте от 8 лет и старше, а также лица с ограниченными физическими, сенсорными или когнитивными способностями либо не имеющие опыта и знаний могут использовать прибор только под присмотром после ознакомления с правилами безопасного использования и понимания возможных опасностей.

Дети не должны выполнять очистку или техническое обслуживание прибора без присмотра.

ОБСЛУЖИВАНИЕ

В случае повреждений, вызванных неправильной установкой, ненадлежащей эксплуатацией или несанкционированным ремонтом, расходы на ремонт возлагаются на пользователя, так как такие повреждения не покрываются гарантией.

Гарантия не распространяется на расходные материалы, незначительные отклонения в цвете, повышение шума вследствие естественного износа (не влияющее на работу прибора) и косметические дефекты деталей (не влияющие на безопасность или функциональность прибора).

ОБЗОР ИЗДЕЛИЯ

Вид спереди

1 Резервуар для конденсата
2 Поворотный переключатель
3 Панель управления
4 Дверца
5 Фильтр
6 Вентиляционное отверстие
7 Крышка дверцы теплообменника

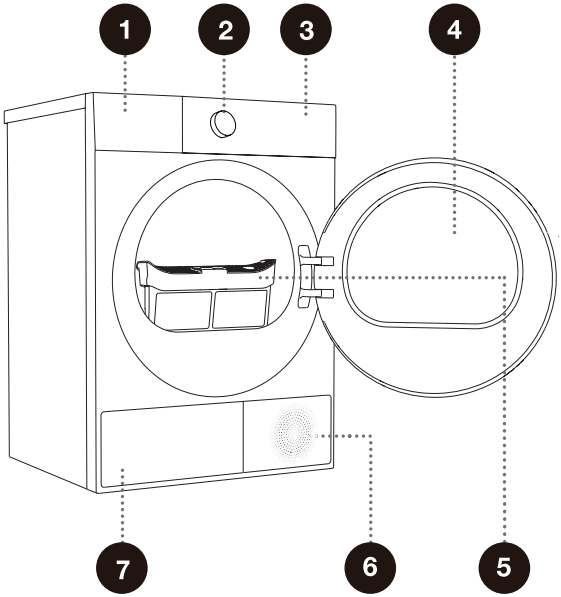

Вид сзади

1 Кабель питания
2 Шланг для слива конденсата
3 Регулируемые ножки

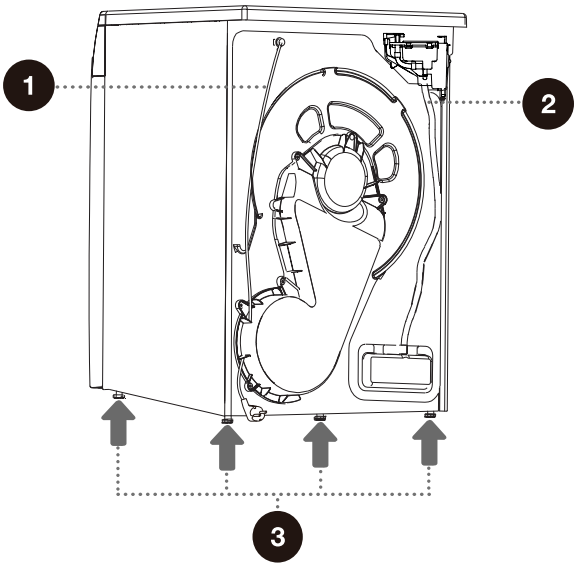

Изображения в данном руководстве приведены исключительно в иллюстративных целях. В связи с постоянным совершенствованием изделия и различиями между моделями внешний вид, цвет и функциональные элементы приобретаемого вами прибора могут отличаться от изображений в данном руководстве. Для получения точной информации ориентируйтесь на фактическое изделие.

ТЕХНИЧЕСКИЕ ХАРАКТЕРИСТИКИ

(Зависит от модели)

Максимальная загрузка	7,0 кг
Вес-нетто	40 кг
Номинальное напряжение	220–240 В~
Номинальная частота	50 Гц
Номинальная мощность	650 Вт
Тип хладагента	R290
Масса хладагента	125 г
Уровень шума	64 дБ
Класс защиты IP	IPX4
Допустимая температура окружающей среды	5–35°C

РАЗМЕР (ММ)

Указатель	Размеры (мм)
A	595
B	845
C	485
D	510
E	540
F	1030
G	390

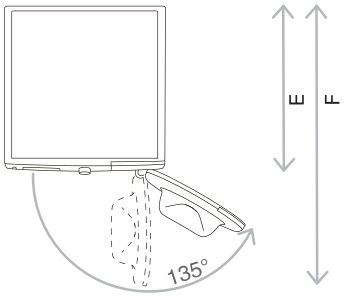

E = глубина прибора
F = глубина с открытой дверцей

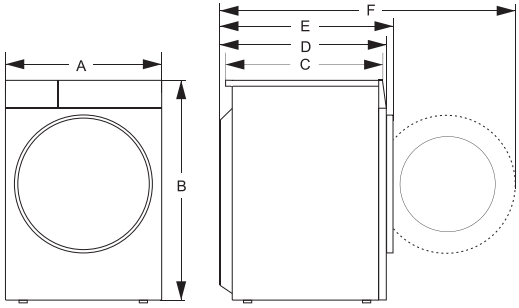

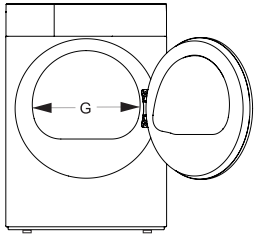

G = диаметр загрузочного отверстия барабана

УСТАНОВКА И ПОДКЛЮЧЕНИЕ

Распаковка / Упаковка

Удалите все упаковочные материалы и пену, включая пенопластовое основание. При распаковке прибора не используйте острые предметы, которые могут его повредить. Храните упаковочные материалы (пластиковые пакеты, пластиковые детали и т. д.) в недоступном для детей месте.

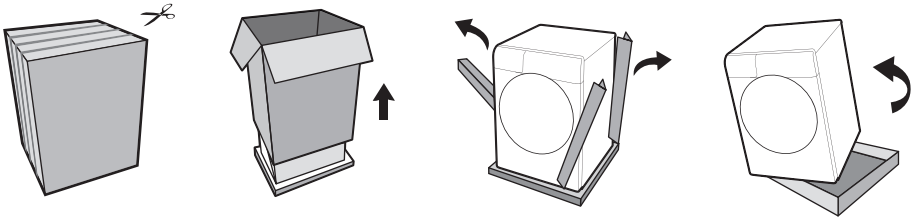

Процесс упаковки прибора выполняется в обратном порядке относительно распаковки.

Проверьте прибор на наличие возможных повреждений. Если прибор поврежден, не используйте его. Немедленно обратитесь в сервисную службу за помощью.

В зависимости от модели прибор поставляется с одним или несколькими из перечисленных ниже аксессуаров.

Инструкции

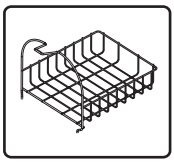

Корзина для сушки

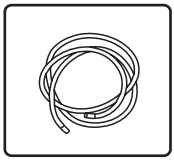

Сливная труба

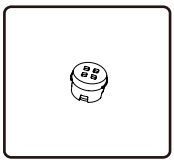

Держатель ароматизатора

Комплектация зависит от модели. Наличие аксессуаров определяется фактической комплектацией.

В целях безопасности и для продления срока службы изделия используйте только авторизованные компоненты. Производитель не несет ответственности за неисправности изделия или несчастные случаи, вызванные использованием неавторизованных компонентов или деталей.

МЕСТО УСТАНОВКИ

Разместите прибор на прочной ровной поверхности для обеспечения устойчивости. Поверхность должна быть чистой и сухой, так как на скользкой поверхности прибор может смещаться. Кроме того, очистите нижнюю часть регулируемых ножек.

РЕГУЛИРУЕМЫЕ НОЖКИ

Для регулировки ножек используйте строительный уровень и гаечный ключ на 22 мм.

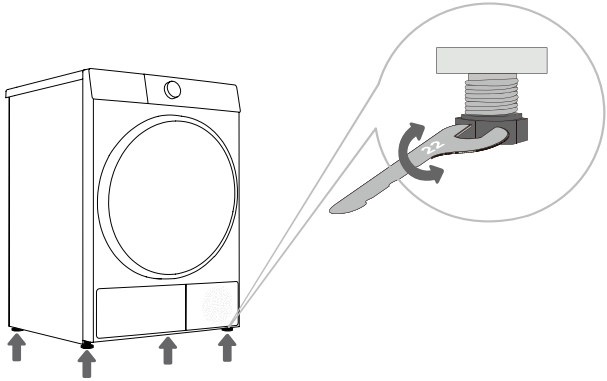

1 Вращая четыре регулируемые ножки, выровняйте прибор. Регулируемые ножки позволяют компенсировать неровности до 1 см.

2 После выравнивания затяните контргайки, повернув их против часовой стрелки с помощью гаечного ключа (см. рисунок).

Неправильное выравнивание сушильной машины с помощью регулируемых ножек может привести к вибрации, перемещению прибора по помещению и повышенному уровню шума при работе. Неисправности, вызванные неправильным выравниванием сушильной машины, не покрываются гарантией.

Иногда во время работы прибора могут возникать необычные или усиленные шумы; в большинстве случаев они являются следствием неправильной установки.

ЗАЗОРЫ ПРИ УСТАНОВКЕ

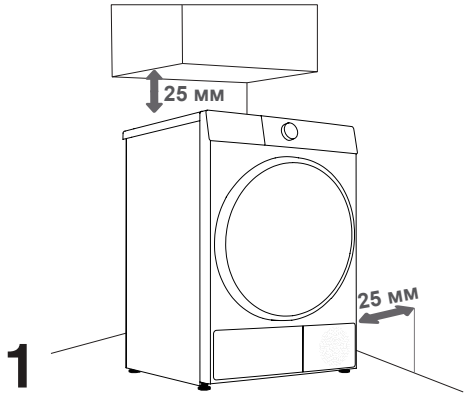

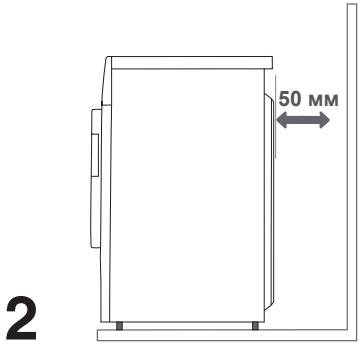

Сушильная машина не должна соприкасаться со стеной или соседней мебелью. Для обеспечения оптимальной работы сушильной машины рекомендуется соблюдать зазоры от стен, указанные на рисунке. При несоблюдении требуемого минимального зазора сушильная машина может перегреться.

Вентиляционные отверстия на задней панели и вентиляционное отверстие на передней панели сушильной машины никогда не должны быть перекрыты.

Помещение, в котором будет установлена сушильная машина, должно быть хорошо проветриваемым, с температурой от 5°C до 35°C. Эксплуатация при более низкой температуре может привести к накоплению конденсата внутри сушильной машины. Не устанавливайте сушильную машину в местах, где существует риск замерзания. Замерзшая вода в резервуаре для конденсата и насосе может повредить сушильную машину.

Сушильная машина излучает тепло. Поэтому не устанавливайте прибор в очень маленьком помещении, так как процесс сушки может занять больше времени из-за ограниченного объема доступного воздуха.

Освещение в помещении должно быть достаточным для чтения информации на дисплее панели управления.

Не устанавливайте сушильную машину за запираемой или раздвижной дверью либо за дверью, петли которой расположены со стороны, противоположной петлям дверцы сушильной машины. Установите сушильную машину таким образом, чтобы дверца всегда могла свободно открываться.

Не ставьте сушильную машину на ковер с длинным ворсом, так как это может затруднить циркуляцию воздуха.

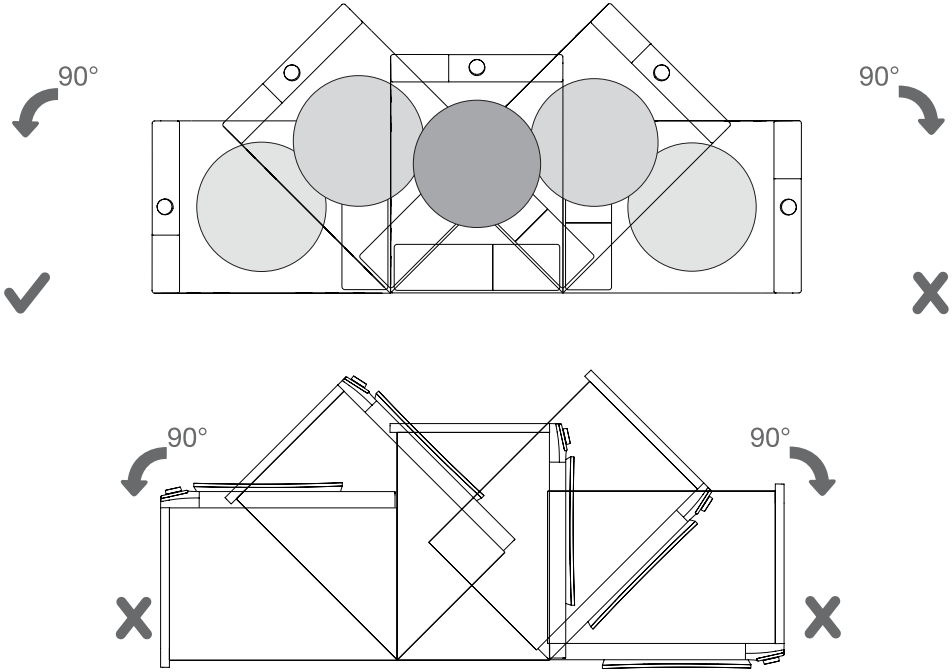

После установки подождите 24 часа, не перемещая устройство, прежде чем использовать его в первый раз. Если сушильную машину необходимо уложить на бок при транспортировке или обслуживании, положите её на левый бок (с точки зрения передней панели прибора).

УСТАНОВКА В КОЛОННУ

Данная сушильная машина должна устанавливаться поверх стиральной машины той же марки с использованием совместимого комплекта для установки в колонну (см. рисунок 1). Аксессуары, показанные на рисунке A, можно приобрести у вашего местного дилера. За инструкциями по установке обращайтесь к руководству пользователя.

В качестве альтернативы сушильную машину можно разместить рядом со стиральной машиной (рис. 2).

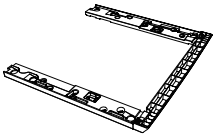

Кронштейны для штабелирования

Настенная опора

a

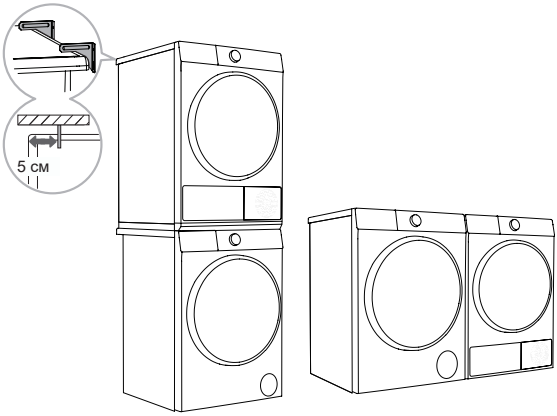

1 **2**

КОМПЛЕКТ ДЛЯ УСТАНОВКИ В КОЛОННУ (АКСЕССУАРЫ)

Пожалуйста, используйте оригинальные комплектующие. Для приобретения кронштейнов для штабелирования вы можете воспользоваться следующими рекомендациями.

Серия сушильной машины	Глубина сушильной машины (D)	Серия стиральной машины	Глубина стиральной машины (D)	Соответствующие кронштейны для штабелирования
1I	510 мм	1I	435 мм / 470 мм / 510 мм	WZ000T10* (*=W/T/B/K обозначает разные цвета)

⚠ Для установки сушильной машины на стиральную требуется не менее двух человек.

ПОДКЛЮЧЕНИЕ СЛИВНОГО ШЛАНГА

Если прибор не подключен к сливной трубе, влага, отводимая конденсатором, будет скапливаться в резервуаре для конденсата. Резервуар необходимо опустошать после каждого цикла.

Если прибор находится рядом со сливом или сушильная машина установлена на стиральную машину, можно подключить прилагаемую сливную трубу для прямого отвода воды в канализацию.

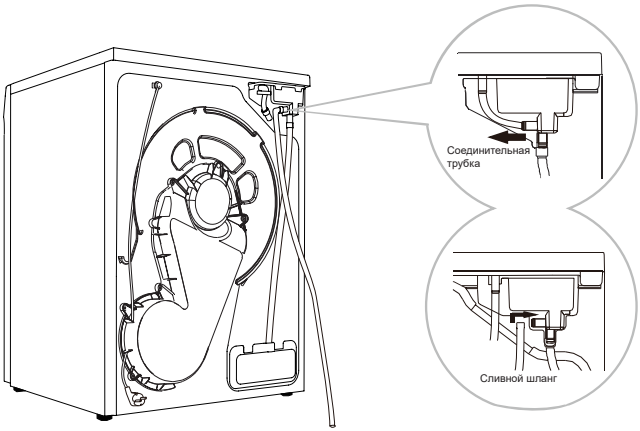

1 Отсоедините соединительную трубку на задней панели резервуара для воды. Закрепите соединительную трубку на задней панели прибора.

2 Установите прилагаемую сливную трубу в предназначенный разъём (см. рисунок), убедившись в надёжности соединения. Вставьте другой конец сливной трубы в слив.

Если вы направляете шланг отвода конденсата в сливное отверстие, убедитесь, что он установлен правильно. После установки сливной трубы конденсат будет отводиться напрямую, и вам не потребуется опустошать резервуар для воды после каждого использования.

Всегда используйте сливную трубу, поставляемую в комплекте с прибором.

Не перекручивайте и не пережимайте сливную трубу, так как это нарушит нормальный слив. Высота сливной трубы не должна превышать высоту прибора, иначе вода не будет сливаться должным образом. Если сливная труба слишком длинная, отрежьте лишнюю часть.

Не опускайте сливное отверстие в стоячую воду, чтобы избежать обратного потока.

КОРЗИНА ДЛЯ СУШКИ (доступна на некоторых моделях, уточните для вашей модели)

Перед первым использованием извлеките корзину для сушки и другие упаковочные материалы из барабана. При сушке специальных изделий, требующих использования корзины для сушки, выполните следующие шаги для её установки:

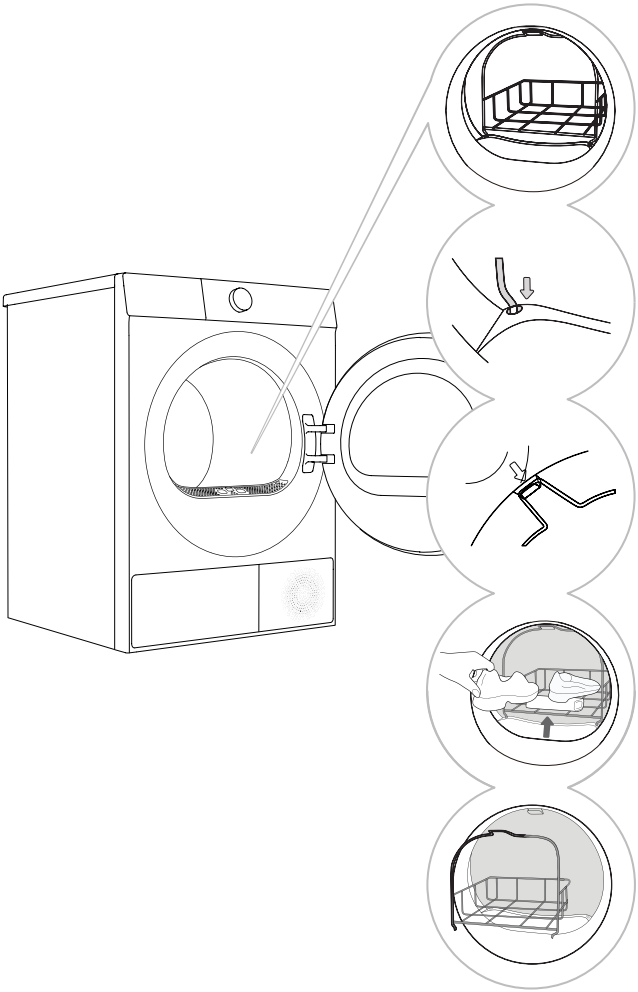

1 Откройте дверцу прибора и вставьте корзину для сушки в барабан.

2 Наклоните корзину под соответствующим углом. Нижняя часть должна надежно вставляться в два отверстия сетки фильтра, а верхняя часть — цепляться за паз передней опоры (см. рисунок).

3 Корзина для сушки может использоваться для сушки кроссовок, тапочек или других изделий, непригодных для барабанной сушки.

4 После завершения цикла сушки извлеките корзину для сушки и закройте дверцу прибора.

Во избежание стекания воды кроссовки или тапочки перед сушкой необходимо отжать.

Во время вращения барабана корзина для сушки остаётся неподвижной. Поэтому убедитесь, что изделия в корзине не соприкасаются с барабаном, так как это может повредить изделия или сушильную машину.

УСТАНОВКА АРОМАТИЧЕСКОЙ ТАБЛЕТКИ

В приборе предусмотрен держатель ароматизатора, позволяющий размещать ароматическую таблетку по усмотрению пользователя, чтобы сухое бельё сохраняло аромат.

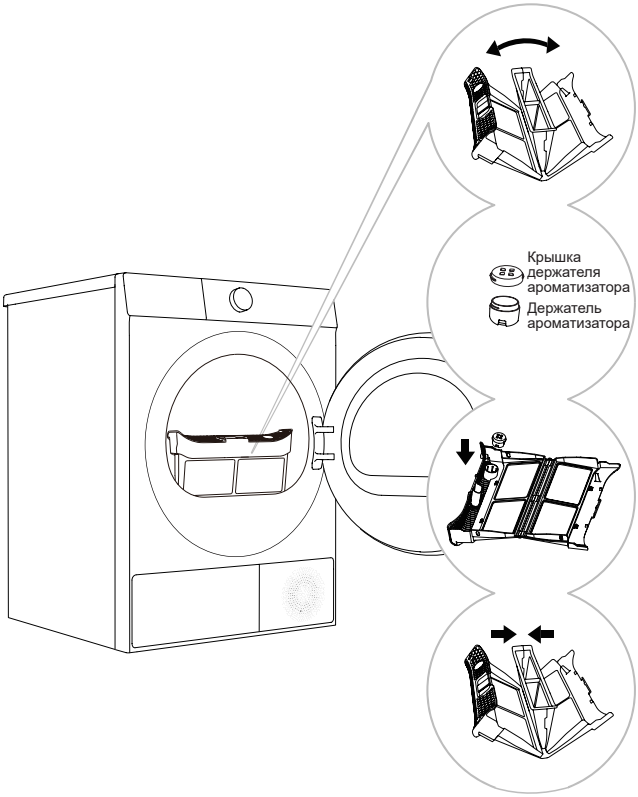

1 Откройте дверцу, извлеките фильтр и откройте его.

2 Поместите ароматическую таблетку в держатель ароматизатора.

3 Установите собранный держатель ароматизатора на внутреннюю сторону фильтра (обратите внимание на ориентацию защёлок между держателем ароматизатора и фильтром).

4 Установите фильтр на его исходное место.

Во избежание случайного проглатывания храните ароматические таблетки в прохладном, сухом месте, недоступном для детей, домашних животных и лиц, нуждающихся в особом уходе.

После многократного использования аромат постепенно ослабевет; при необходимости замените таблетку.

Если прибор не будет использоваться в течение длительного времени, извлеките ароматическую таблетку и храните её в герметичном контейнере, чтобы предотвратить чрезмерное испарение.

При необходимости ароматические таблетки можно приобрести отдельно. Используйте только таблетки диаметром 20 мм и толщиной 5 мм.

ТРАНСПОРТИРОВКА УСТАНОВЛЕННОГО ПРИБОРА

Перед транспортировкой установленного прибора отключите сетевой шнур от сети, отсоедините сливной шланг и убедитесь, что дверца прибора надёжно закрыта.

После каждого цикла сушки внутри прибора может оставаться небольшое количество конденсата. Во избежание повреждений при транспортировке запустите любую программу примерно на 30 секунд, чтобы слить остатки воды. Если прибор невозможно транспортировать в вертикальном положении, наклоните его на левый бок во время транспортировки.

Надёжно упакуйте все упаковочные материалы (пластиковые пакеты, пластиковые детали и т. д.) для транспортировки.

⚠ Прибор тяжёлый, поэтому для его перемещения требуются как минимум два человека. При перемещении прибора не беритесь за выступающие части (например, за дверцу или верхнюю панель) во избежание повреждений.

⚠ После транспортировки дайте прибору постоять не менее 2 часов перед повторным подключением к электропитанию. Установка и подключение прибора должны выполняться квалифицированным техническим персоналом.

⚠ Внимательно прочитайте руководство пользователя перед повторным подключением прибора. Повреждения, вызванные неправильной установкой или эксплуатацией, не покрываются гарантией.

Если прибор транспортировался с нарушением соответствующих инструкций, он должен постоять не менее 24 часов перед подключением к электропитанию. Несоблюдение этих инструкций может привести к неисправности теплового насоса, что не покрывается гарантией. Соблюдайте осторожность, чтобы не повредить систему хладагента. Подробные инструкции см. в разделе «УСТАНОВКА И ПОДКЛЮЧЕНИЕ».

Способ транспортировки и перемещения

ПЕРЕД ПЕРВЫМ ИСПОЛЬЗОВАНИЕМ

ПЕРВОЕ ИСПОЛЬЗОВАНИЕ

Перед первым использованием прибора убедитесь, что он не подключен к электропитанию. Затем откройте дверцу прибора и протрите барабан мягкой влажной тканью.

⚠ Не используйте растворители или чистящие средства, которые могут повредить прибор (следуйте рекомендациям и предупреждениям производителей чистящих средств).

ЭТИКЕТКИ ПО УХОДУ ЗА БЕЛЬЁМ

Стирка	Макс. температура воды 95°C (95) (95)	Макс. температура воды 60°C (60) (60)	Макс. температура воды 40°C (40) (40)	Макс. температура воды 30°C (30) (30)	Только ручная стирка	Не стирать
Полоскание	Полоскание в холодной воде (c1)			Не полоскать		
Химическая чистка	Допускается сухая чистка (с использованием любого растворителя) (A)	Сухая чистка с растворителем R11, R113 (P)		Сухая чистка керосином, чистым спиртом или R113 (F)	Не подвергать сухой чистке	
Глаженье	Макс. температура глажения 200°C	Макс. температура глажения 150°C		Макс. температура глажения 110°C	Не гладить	
Можно отжимать и сушить	Сушить в расправленном виде (на горизонтальной поверхности)	Сушка без отжима Вертикальная сушка		Высокая температура Сушка при низкой температуре	Не сушить в сушильном барабане	

ПОДГОТОВКА БЕЛЬЯ

1. Рассортируйте бельё по типу и плотности ткани, следуя указаниям на этикетках каждого изделия.
2. Опорожните все карманы; удалите металлические предметы, которые могут повредить бельё или прибор; застегните все пуговицы; выверните наизнанку изделия с пуговицами или вышивкой; застегните все молнии и надежно завяжите шнурки.
3. Перед сушкой вместе с другим бельём поместите деликатные, мелкие или лёгкие изделия в сетчатый мешок для стирки.
4. Перед сушкой выворачивайте наизнанку вещи, склонные к образованию катышков, или изделия с длинным ворсом.
5. Не сушите изделия из деликатных тканей в сушильной машине, так как они могут быть повреждены в процессе сушки. Во избежание повреждений не помещайте в сушильную машину следующие изделия:
   - Кожа и другие изделия из кожи.
   - Вощёные или специально обработанные изделия, требующие особого ухода.
   - Одежда с большим количеством шерстяных, пластиковых или металлических украшений.
   - Изделия с пайетками или другими блестящими декоративными элементами.
   - Вещи с металлическими деталями, подверженными коррозии.

ПОДКЛЮЧЕНИЕ К ЭЛЕКТРОСЕТИ

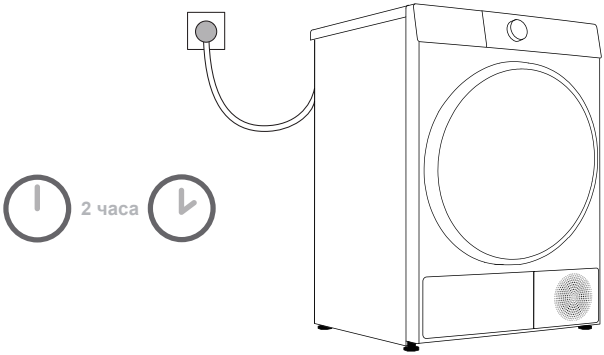

После установки дайте прибору постоять на устойчивой поверхности не менее 2 часов перед подключением к электросети.

Подключите прибор к надлежащим образом заземленной сетевой розетке, убедившись, что между вилкой и розеткой нет препятствий. Сетевая розетка должна соответствовать стандартам безопасности по заземлению. Убедитесь, что электропитание соответствует напряжению и частоте, указанным на заводской табличке. Для получения основной информации о приборе см. заводскую табличку.

Мы рекомендуем использовать сетевой фильтр для защиты прибора от ударов молнии.

Не используйте удлинители или адаптеры для питания прибора.

Не подключайте прибор к розеткам, предназначенным для маломощных устройств.

Никогда не извлекайте и не вставляйте вилку прибора в розетку мокрыми руками.

Техническое обслуживание и ремонт должны выполняться только квалифицированными специалистами.

Замена повреждённого сетевого шнура должна выполняться только персоналом, авторизованным производителем.

ЗАГРУЗКА БЕЛЬЯ ДЛЯ СУШКИ

Откройте дверцу, проверьте барабан на наличие посторонних предметов и свободно разложите в нём бельё.

Плотно закройте дверцу до щелчка, указывающего на надёжную фиксацию.

Не перегружайте барабан! Максимальную загрузку см. в «Таблице программ». Перегрузка может привести к образованию складок и нарушить процесс сушки.

Убедитесь, что все бельё полностью находится в барабане, чтобы оно не застряло в дверце.

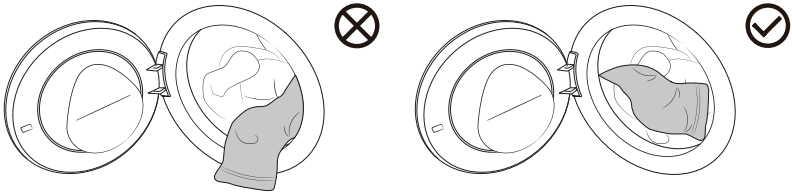

Во время цикла сушки вы можете открыть дверцу, чтобы добавить или извлечь бельё; закройте дверцу и нажмите кнопку «Старт/Пауза» для возобновления.

Не помещайте бельё в сушильную машину, если оно плохо отжато (рекомендуется минимальная скорость отжима 800 об/мин).

Перед загрузкой в барабан крупных изделий, таких как постельное бельё или полотенца, встряхните их.

ПРОГРАММЫ И ФУНКЦИИ

ПАНЕЛЬ УПРАВЛЕНИЯ

Фактический вид панели управления может немного отличаться от иллюстраций в данном руководстве.

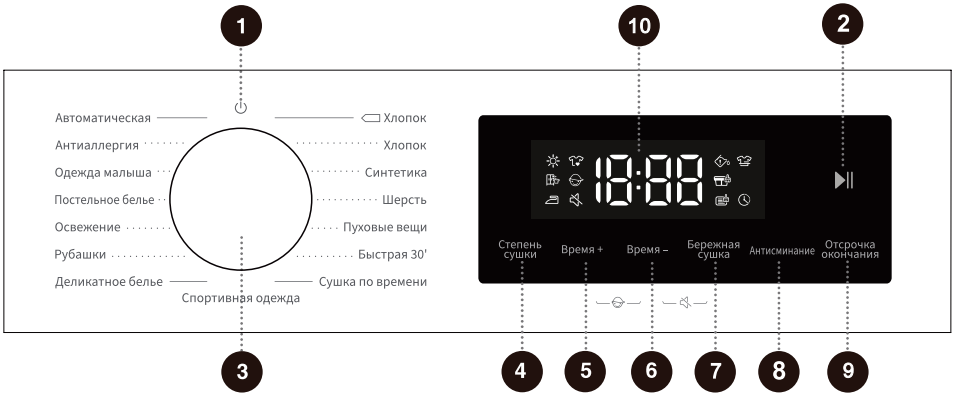

1 Питание ⏻

Включение или выключение прибора.

2 Старт/Пауза ▶||

Запуск или пауза программы.

3 Переключатель циклов

Поверните поворотный переключатель, чтобы включить прибор и выбрать программу.

4 Степень сушки (Dry Level)

Эта функция позволяет выбрать степень сушки для программы.

5 Время + (More Time)

Используется для увеличения времени сушки программы.

6 Время – (Less Time)

Используется для сокращения времени сушки программы.

7 Бережная сушка (Gentle Dry)

Включение или выключение функции бережной сушки.

8 Антисминание (Anti Crease)

Включение или выключение функции антисминания.

9 Отсрочка окончания (Delay End)

Позволяет запланировать сушку на удобное время.

5+6 Блокировка от детей

Нажмите и удерживайте обе кнопки для включения или выключения блокировки от детей.

6+7 Без звука

Нажмите и удерживайте обе кнопки для включения или выключения функции отключения звука.

10 Дисплей

На дисплее отображается оставшееся время программы, запланированное время, коды ошибок и связанная информация.

ТАБЛИЦА ПРОГРАММ

Поверните поворотный переключатель для выбора подходящей программы (в зависимости от типа ткани и желаемой степени сушки). Поворотный переключатель не вращается автоматически во время работы.

Программы	Описание программы	Максимальная загрузка	Тип сушки	
			Автовыключение сушки	Сушка по времени
Хлопок (Cotton)	Подходит для сушки обычного хлопкового белья.	7,0 кг	✓	
Хлопок (Cotton)	Подходит для сушки плотного, прочного хлопкового белья.	7,0 кг	✓	
Синтетика (Synthetics)	Подходит для сушки синтетических и хлопковых тканей.	3,5 кг	✓	
Пуховые вещи (Down)	Подходит для сушки изделий с пуховым наполнителем (подушки, пуховики, куртки и т. д.). Крупные изделия следует сушить отдельно. При необходимости используйте программу «Сушка по времени».	2,0 кг	✓	
Быстрая 30' (Quick 30')	Подходит для быстрой сушки лёгких и небольших изделий (менее 3 штук).	0,5 кг	✓	
Спортивная одежда (Sportswear)	Подходит для сушки верхней и спортивной одежды из синтетических тканей.	2,0 кг	✓	
Деликатное белье (Delicates)	Подходит для сушки очень деликатного синтетического белья. После окончания цикла бельё может оставаться слегка влажным. Рекомендуется помещать их в специальный сетчатый мешок для стирки на время сушки.	1,0 кг	✓	
Рубашки (Shirts)	Подходит для сушки рубашек из хлопка, льна, синтетики или смесовых тканей.	2,0 кг	✓	
Постельное белье (Bedding)	Эта программа имеет функцию предотвращения спутывания крупных изделий и подходит для сушки объёмного белья.	2,5 кг	✓	
Одежда малыша (Baby Care)	Подходит для сушки детской одежды и одежды для малышей.	2,0 кг	✓	
Автоматическая (Auto)	Подходит для сушки прочных синтетических тканей и хлопкового белья одинаковой толщины.	3,5 кг	✓	
Шерсть (Wool)	Эта программа подходит для сушки шерсти и деликатного белья (см. инструкции по сушке на этикетке белья).	1,0 кг		✓
Сушка по времени (Time Dry)	Подходит для тщательной сушки прочного белья. В процессе сушки оставшаяся влага в белье не определяется автоматически. Выберите подходящее время сушки для обеспечения оптимальных результатов — недостаточная сушка или пересушивание могут привести к образованию складок.	/		✓
Освежение (Refresh)	Это цикл освежения для сухого белья. Во время этой программы функция нагрева отключена для бережного ухода за бельём.	/		✓
Антиаллергия (Allergy Care)	Подходит для сушки при высокой температуре для удаления пылевых клещей и других аллергенов.	2,0 кг		✓

Если бельё не высохло должным образом, попробуйте использовать дополнительные функции или выбрать более подходящую программу сушки.

ДРУГИЕ НАСТРОЙКИ И ФУНКЦИИ

Программы имеют стандартные настройки, но некоторые функции можно изменить. Перед нажатием кнопки «**Старт**/Пауза» можно изменить настройки с помощью функциональных кнопок. Некоторые настройки недоступны для выбора или изменения в определённых программах. Соответствующие значки не подсвечиваются, а кнопки неактивны (см. «Таблицу выбора функций»). Большинство функций можно настроить только в режиме ожидания до запуска программы. После запуска программы большинство настроек изменить нельзя.

Фактический вид панели управления может немного отличаться от иллюстраций в данном руководстве.

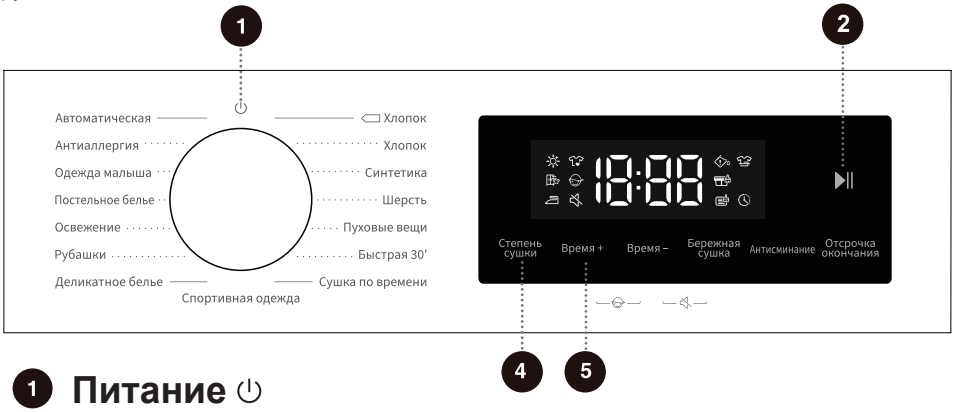

1 Питание ⏻

Включение или выключение прибора.
Чтобы выключить прибор во время программы, поверните поворотный переключатель в положение «⏻».
Если в режиме ожидания или после завершения программы в течение некоторого времени не выполняется никаких действий, прибор автоматически отключается. Для сброса поверните поворотный переключатель в положение «⏻».

2 Старт/Пауза ▶II

Запуск или пауза программы.
Если дверца не закрыта или замок не зафиксирован, прибор не запустится.

4 Степень сушки (Dry Level)

Эта функция позволяет выбрать желаемую степень сушки.

Текущая степень сушки отображается по умолчанию. Нажмите эту кнопку для циклического выбора доступных степеней сушки: ☀ / 🧺 / 👕. Доступные степени сушки зависят от выбранной программы.

«☀» Очень сухое: Бельё можно убрать на хранение сразу после завершения цикла.

«🧺» В шкаф: После сушки бельё готово к носке.

«👕» Глажка: Слегка влажное бельё для последующей глажки после сушки.

5 Время + (More Time)

Нажмите эту кнопку для увеличения времени сушки программы.
Применимо только к программам «Сушка по времени»; недоступно для программ «Автовыключение сушки».
Доступные настройки времени сушки зависят от выбранной программы.
Выберите подходящее время сушки. Если время сушки слишком короткое, бельё может высохнуть не полностью.

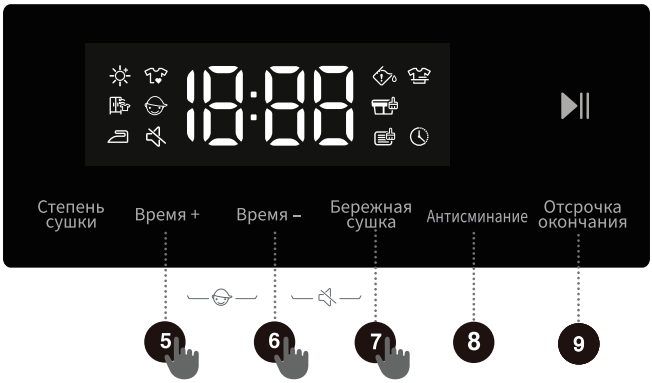

6 Время – (Less Time)

Нажмите эту кнопку для уменьшения времени сушки программы.
Применимо только к программам «Сушка по времени»; недоступно для программ «Автовыключение сушки».
Доступные настройки времени сушки зависят от выбранной программы.
Выберите подходящее время сушки. Если время сушки слишком короткое, бельё может высохнуть не полностью.

7 Бережная сушка (Gentle Dry)

В этом режиме используется более низкая температура сушки для бережного ухода за бельём.
После выбора программы нажмите эту кнопку. Значок «» загорается, указывая на то, что режим включен. Нажмите кнопку ещё раз, чтобы выключить режим.
Некоторые программы не поддерживают данный режим.

8 Антисминание (Anti Crease)

Эта функция включает режим «Антисминание». После завершения программы барабан периодически вращается для предотвращения образования складок, если бельё остаётся внутри. После выбора программы нажмите эту кнопку. Значок «» загорается, и режим «Антисминание» запускается автоматически после завершения программы. Нажмите кнопку ещё раз, чтобы выключить эту функцию.
Во время работы режима «Антисминание» нажатие любой кнопки, поворот переключателя или открытие дверцы завершает действие функции. Если не предпринимать никаких действий, режим «Антисминание» автоматически отключится через 12 часов.

9 Отсрочка окончания (Delay End)

Позволяет запланировать сушку на удобное время.
Настройте отсрочку окончания после выбора программы и любых дополнительных функций.
Нажмите эту кнопку, чтобы включить функцию «Отсрочка окончания». Нажмите её ещё раз для циклического перебора доступных настроек времени. Каждое нажатие увеличивает время отсрочки на один час, максимум до 24 часов.
Время функции «Отсрочка окончания» — это время завершения программы, которое включает в себя полную продолжительность цикла. Следовательно, оно должно быть больше времени выполнения самой программы.
После установки времени отсрочки нажмите «**Старт**/Пауза» для запуска.
Во время отсрочки значок «» на дисплее постоянно горит или мигает. После истечения времени отсрочки значок гаснет.
Чтобы отменить отсрочку до запуска программы, выберите другую программу или функцию.
После запуска программы функцию отсрочки можно отменить только путем выключения и повторного включения прибора.

5 + 6 Блокировка от детей

Для предотвращения случайного использования и защиты детей данный прибор оснащен функцией «Блокировка от детей».
Нажмите и удерживайте кнопки «Время +» и «Время –» для включения блокировки от детей.
Загорится значок «». Для отключения блокировки от детей выполните те же действия.
При включенной блокировке от детей активными остаются только поворотный переключатель питания (вкл./выкл.) и функция отключения блокировки от детей. Все остальные кнопки и поворотные переключатели заблокированы.
После завершения программы или перезапуска прибора функция блокировки от детей автоматически отключается.

6 + 7 Без звука

Эта функция отключает все звуки, кроме сигналов тревоги, для более тихой работы.

Пока прибор находится в режиме ожидания, на паузе или в процессе работы, нажмите и удерживайте одновременно кнопки «Время –» и «Бережная сушка». Значок «🔇» загорится, подтверждая включение функции отключения звука. Чтобы выключить функцию отключения звука, повторите ту же операцию, и все звуки будут восстановлены.

После завершения программы или перезапуска прибора настройка отключения звука сохраняется.

10 Дисплей

На дисплее отображается оставшееся время программы, запланированное время, коды ошибок и связанная информация.
Отображаемое оставшееся время может отличаться от фактического времени работы. Прибор автоматически регулирует время сушки в зависимости от типа белья, объёма загрузки, степени сушки и температуры окружающей среды.

Описание значков

	Значок пустого резервуара для воды: Когда этот значок загорается, опорожните резервуар для конденсата. После опорожнения и установки резервуара для воды нажмите кнопку «**Старт**/Пауза» для продолжения работы.
	Значок очистки от ворса и мусора: Когда этот значок мигает, очистите ворс и мусор.
	Значок очистки испарителя: Когда этот значок загорается, это означает, что прибор выполнил 20 рабочих циклов и требуется очистка испарителя.

ТАБЛИЦА ВЫБОРА ФУНКЦИЙ

	Программы	Степень сушки (Dry Level)	Время + (More Time)	Время – (Less Time)	Бережная сушка (Gentle Dry)	Антисминание (Anti Crease)	Отсрочка окончания (Delay End)	Блокировка от де-тей	Без звука
СЕНСОРНАЯ СУШКА	Хлопок (Cotton)	–	–	–	–	•	•	•	•
	Хлопок (Cotton)	•	–	–	•	•	•	•	•
	Синтетика (Synthetics)	•	–	–	•	•	•	•	•
	Пуховые вещи (Down)	•	–	–	-	•	•	•	•
	Быстрая 30' (Quick 30')	-	–	–	-	•	•	•	•
	Спортивная одежда (Sportswear)	•	–	–	•	•	•	•	•
	Деликатное белье (Delicates)	•	–	–	•	•	•	•	•
	Рубашки (Shirts)	•	–	–	•	•	•	•	•
	Постельное белье (Bedding)	•	–	–	–	•	•	•	•
	Одежда малыша (Baby Care)	•	–	–	•	•	•	•	•
	Автоматическая (Auto)	•	–	–	•	•	•	•	•
РУЧНОЙ РЕЖИМ СУШКИ	Шерсть (Wool)	–	•	•	•	•	•	•	•
	Сушка по времени (Time Dry)	–	•	•	–	•	•	•	•
	Освежение (Refresh)	–	•	•	–	•	•	•	•
	Антиаллергия (Allergy Care)	–	•	•	–	•	•	•	•

• Функция доступна
– Функция недоступна

ЗАПУСК ПРОГРАММЫ

После выбора программы и дополнительных функций нажмите «**Старт**/Пауза» для запуска.

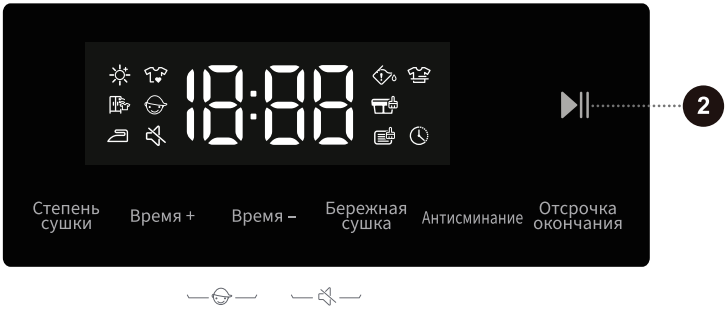

ЗАВЕРШЕНИЕ ПРОГРАММЫ

После завершения программы прибор издаст звуковой сигнал, а на дисплее появится сообщение «End». Нажмите кнопку питания, чтобы выключить прибор. В режиме ожидания или после завершения программы прибор автоматически выключается через определённое время бездействия.

После завершения программы выключите прибор, откройте дверцу и извлеките бельё из барабана.

ТЕХНИЧЕСКОЕ ОБСЛУЖИВАНИЕ И ОЧИСТКА

Регулярное техническое обслуживание продлевает срок службы прибора. Всегда отключайте прибор от электропитания перед техническим обслуживанием.

Дети не должны выполнять очистку или техническое обслуживание прибора без присмотра.

Сушильная машина оснащена многоуровневой системой фильтров для защиты теплообменника от загрязнений.

Не эксплуатируйте прибор без установленного ворсового фильтра или в случае его повреждения, так как скопление волокон может вызвать неисправности.

Никогда не используйте агрессивные химические вещества, абразивные чистящие средства или растворители для очистки прибора. Они могут повредить поверхность.

ЧИСТКА ФИЛЬТРА

Очищайте ворсовый фильтр после каждого цикла сушки.

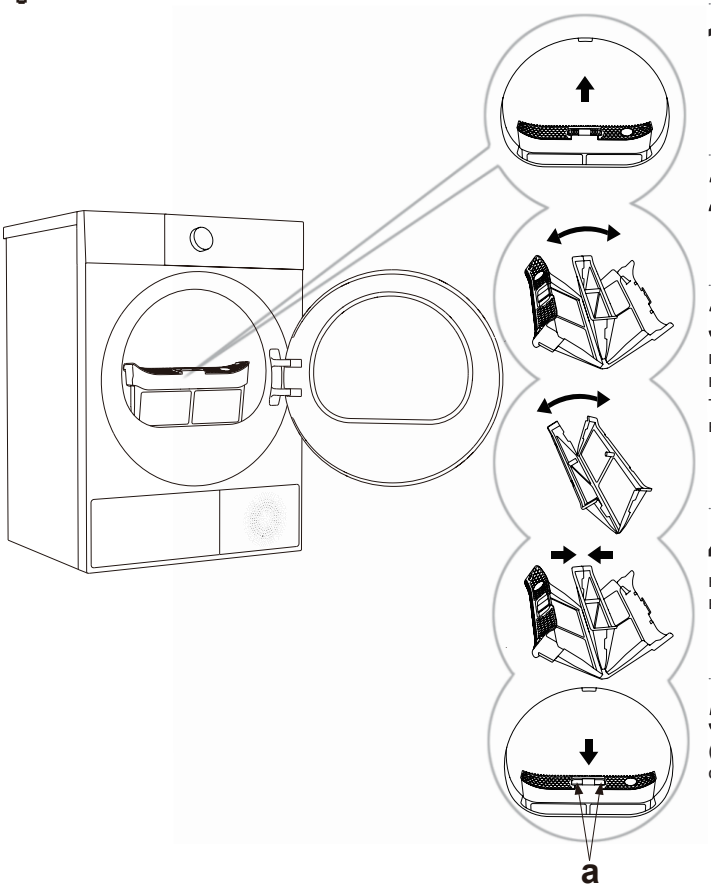

1 Извлеките ворсовый фильтр.

2 Откройте ворсовый фильтр.

3 Откройте фильтры и аккуратно удалите ворс, волокна и нитки. При необходимости промойте их тёплой водой и дайте высохнуть.

4 Соберите ворсовый фильтр. При необходимости удалите ворс с уплотнителя дверцы.

5 Установите ворсовый фильтр на место (убедитесь, что сторона «a» обращена к вам).

Не запускайте сушильную машину без установленного ворсового фильтра.

Следуйте инструкциям по правильной очистке ворсового фильтра; неправильная очистка может привести к скоплению ворса и снижению эффективности сушки. Регулярная и правильная очистка ворсового фильтра сокращает время сушки, экономит электроэнергию и предотвращает неисправности.

ЧИСТКА ТЕПЛООБМЕННИКА

При чистке теплообменника может пролиться вода. Рекомендуется положить на пол хорошо впитывающую ткань.

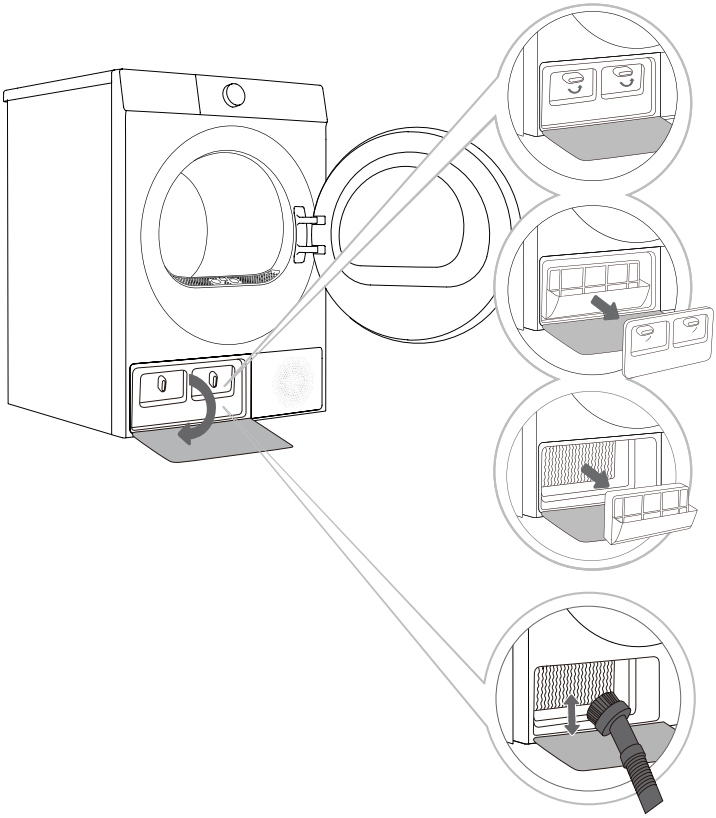

1 Нажмите защёлку в нижнем левом углу, чтобы открыть дверцу теплообменника.

2 Поверните фиксатор на внутренней панели дверцы в положение разблокировки и снимите внутреннюю панель дверцы.

3 Для моделей с фильтром теплового насоса: После снятия внутренней панели дверцы осторожно извлеките фильтр. Протрите фильтр от пыли влажной тканью или промойте его под проточной водой. Перед установкой на место дайте ему полностью высохнуть.

4 В процессе эксплуатации на поверхности теплообменника может скапливаться пыль. Используйте пылесос или мягкую щётку для удаления пыли. Модели с фильтром: Снимите фильтр для доступа к теплообменнику. Модели без фильтра: Снимите внутреннюю панель дверцы для доступа к теплообменнику. При очистке аккуратно очищайте металлические ребер сверху вниз с помощью мягкой щётки. Избегайте чрезмерного давления, чтобы предотвратить деформацию или повреждение деталей. Во избежание травм не прикасайтесь к ним руками.

5 После очистки установите на место фильтр теплового насоса (если есть) и внутреннюю панель дверцы в правильной последовательности. Затяните фиксатор и закройте крышку теплообменника.

Во избежание порезов не прикасайтесь к внутренним металлическим деталям теплообменника голыми руками. При чистке теплообменника используйте подходящие защитные перчатки.

Неправильная очистка ребер теплообменника может привести к необратимому повреждению прибора. Не нажимайте на металлические ребра твердыми предметами (например, пластиковой трубкой пылесоса).

Чистите теплообменник не реже одного раза каждые 20 циклов сушки.

ОПОРОЖНЕНИЕ РЕЗЕРВУАРА ДЛЯ КОНДЕНСАТА

Если резервуар для конденсата заполнен, сушильная машина автоматически перейдет в режим паузы. Опорожните резервуар следующим образом:

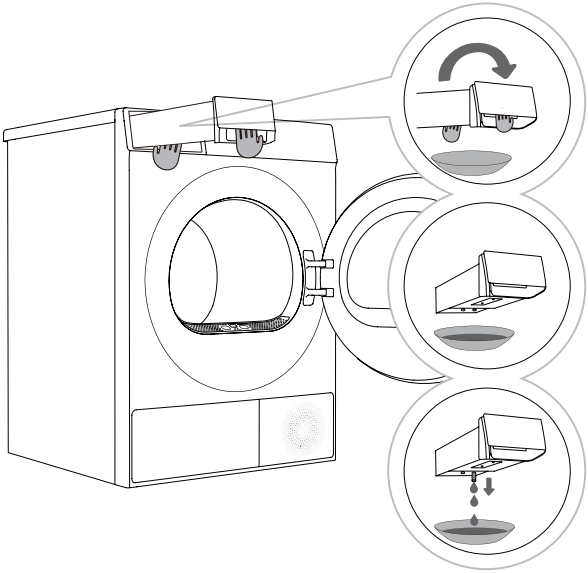

1 Извлеките резервуар для конденсата обеими руками (см. рисунок).

2 Переверните резервуар над тазом, раковиной или другим подходящим контейнером.

3 Опорожните резервуар для конденсата.

4 Установите резервуар обратно на место.

Опорожняйте резервуар для конденсата после каждого цикла сушки.

Вода из резервуара для конденсата непригодна для питья. После надлежащей фильтрации эту воду можно использовать для глажки.

Не добавляйте химические вещества или ароматизаторы в резервуар для конденсата.

ЧИСТКА ДАТЧИКА ВЛАЖНОСТИ

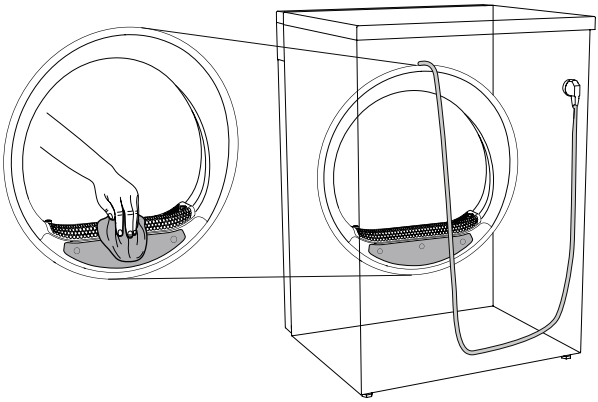

Датчик влажности непрерывно отслеживает уровень влаги в белье для обеспечения точной и эффективной сушки. Чтобы образование накипи не снижало точность датчика, регулярно выполняйте следующие действия по очистке:

1. Отключите питание и откройте дверцу.
2. Дождитесь, пока прибор остынет. Аккуратно протрите поверхность датчика мягкой губкой, смоченной чистой водой.

Не используйте металлическую губку, абразивные губки или другие твердые или шероховатые инструменты, которые могут повредить покрытие датчика.

Не используйте растворители, спирт или химические чистящие средства.

Убедитесь, что датчик полностью высох, прежде чем снова подключать питание.

ЧИСТКА ФИЛЬТРА РЕЗЕРВУАРА ДЛЯ ВОДЫ (применимо к некоторым моделям)

Со временем фильтр резервуара для воды может забиться мусором. Рекомендуется чистить его не реже одного раза в месяц.

• Для моделей с функцией пара убедитесь, что в резервуаре для воды достаточно воды для образования пара. При первом использовании функции пара или при появлении на дисплее значка низкого уровня воды наполните резервуар очищенной водой.

• Для моделей без функции пара не добавляйте воду в резервуар — просто извлеките и очистите фильтр. Потяните резервуар для конденсата прямо на себя.

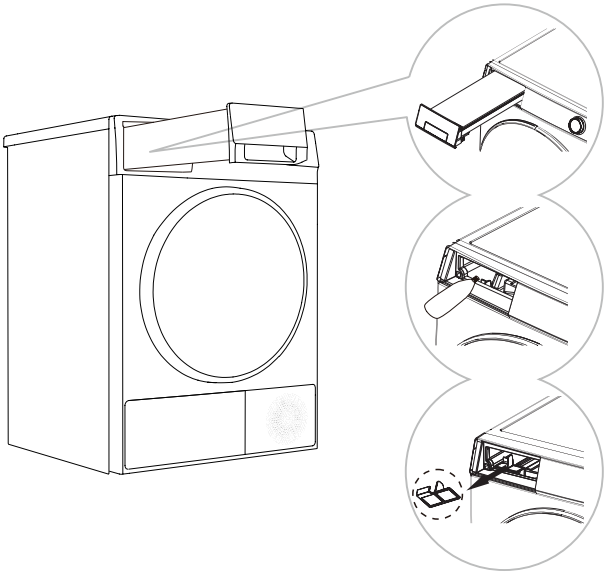

1 Потяните резервуар для конденсата прямо на себя.

2 С помощью чайника или бутылки с узким горлышком налейте примерно 500 мл очищенной воды в резервуар для воды.

3 Возьмитесь пальцами за нижний фильтр резервуара для воды и извлеките его. Тщательно промойте фильтр чистой водой, затем правильно установите его на место. В завершение установите резервуар для конденсата в исходное положение.

ЧИСТКА УПЛОТНИТЕЛЯ ДВЕРЦЫ

Регулярно проверяйте уплотнитель дверцы и при необходимости протирайте его влажной тканью.

После использования оставляйте дверцу слегка приоткрытой для вентиляции и сушки.

ЧИСТКА ВНЕШНЕЙ ПОВЕРХНОСТИ ПРИБОРА

Перед чисткой внешней поверхности отключите прибор от электропитания.

Протрите внешнюю поверхность прибора и панель управления мягкой влажной тканью. Высушите мягкой сухой тканью.

Не используйте растворители, абразивные материалы или чистящие средства, которые могут повредить прибор. Всегда следуйте рекомендациям и предупреждениям производителя чистящего средства. Протрите дверцу барабана влажной тканью, затем высушите мягкой сухой тканью.

Не используйте чрезмерное количество воды для чистки прибора.

ПОИСК И УСТРАНЕНИЕ НЕИСПРАВНОСТЕЙ

Прибор оснащен несколькими автоматическими функциями безопасности для быстрого обнаружения неисправностей и активации соответствующих действий. Большинство неисправностей являются незначительными и могут быть быстро устранены.

Если прибор не работает должным образом, на дисплее появится сообщение об ошибке. В этом случае следуйте рекомендуемым действиям.

Если проблема не устранена после выполнения инструкций, обратитесь в службу послепродажного обслуживания.

Ответственность за любое повреждение, вызванное ремонтом, выполненным пользователем или неавторизованным персоналом, несет пользователь, и такой ущерб не покрывается гарантией.

Симптомы неисправности	Рекомендуемый способ решения
Прибор не запускается	◇ Проверьте подключение к электросети. ◇ Убедитесь, что вы нажали кнопку «Старт/Пауза». ◇ Убедитесь, что дверца правильно закрыта. ◇ Проверьте, не перегорели ли предохранители, не сработали ли автоматические выключатели и нет ли отключения электроэнергии.
Прибор не запускается; на дисплее отображается «End»	◇ Проверьте, выбрана ли правильная программа. ◇ Убедитесь, что в барабане есть бельё.
Сушка занимает слишком много времени	◇ Проверьте, выбрана ли правильная программа. ◇ Проверьте, не спуталось ли бельё. ◇ Убедитесь, что ворсовый фильтр чистый. ◇ Некоторые программы включают фазу охлаждения после сушки.
Низкая эффективность сушки	◇ Убедитесь, что бельё было правильно отжато. ◇ Проверьте, выбрана ли правильная программа. ◇ Убедитесь, что объём загрузки не слишком велик. ◇ Сортируйте бельё в зависимости от требуемого времени сушки; не смешивайте быстро сохнущие и трудно сохнущие вещи. ◇ Не перегружайте прибор тяжёлым бельём. ◇ Убедитесь, что ворсовый фильтр чистый.
Оставшееся время на дисплее останавливается или резко меняется	◇ Изменения оставшегося времени в зависимости от типа ткани, объёма загрузки, влажности или условий окружающей среды являются нормальными.
Одежда очень мятая	◇ Слишком долгий цикл сушки может привести к образованию складок; попробуйте сократить время сушки. ◇ Бельё оставалось в сушильной машине слишком долго после завершения программы.
Отображаемое время программы не соответствует фактическому времени работы	◇ Для программ, которые автоматически останавливаются после высыхания белья, отображаемая продолжительность сушки рассчитывается в зависимости от стандартных условий, исходной влажности белья, массы и типа загрузки. Время сушки автоматически регулируется в зависимости от изменения условий. Разница между фактическим и отображаемым временем является нормальной, что обеспечивает наилучший эффект сушки

Повреждения, вызванные внешними факторами (удар молнии, сбои в электросети, стихийные бедствия и т. д.), не покрываются гарантией.

Симптомы неисправности	Рекомендуемый способ решения
Прибор работает слишком шумно	◇ Поищите монеты, пуговицы, шпильки и другие предметы, и немедленно извлеките их. ◇ Проверьте сетчатый фильтр. Удалите предметы, застрявшие в ворсовом фильтре. ◇ Убедитесь, что сушильная машина установлена устойчиво и выровнена относительно пола. ◇ Сушильная машина может гудеть вследствие прохождения воздуха через барабан и вентилятор. Это нормальное явление.
Одежда садится	◇ Не соблюдены рекомендации по уходу за одеждой. Используйте низкую температуру или режим без нагрева.
На одежде остается ворс	◇ Ворсовый фильтр не был очищен должным образом. ◇ Белье не рассортировано должным образом. ◇ Некоторые ткани имеют больше ворса, поэтому их следует сушить отдельно от тканей, к которым ворс легко прилипает. ◇ В карманах были оставлены салфетки, бумага и т.д.
От машины исходит неприятный запах	◇ Запах вызван резиновыми элементами, находящимися внутри прибора. Этот специфический запах является естественным запахом резины и исчезнет автоматически после нескольких использований прибора. ◇ При стирке белья используйте моющее средство в соответствии с рекомендациями производителя. Если использовать моющее средство в избытке, вопреки рекомендациям, нерастворённое средство может осесть на бельё и вызвать неприятный запах. ◇ От белья может исходить запах, если оно было оставлено в приборе после сушки или в стиральной машине после стирки. Быстро выгружайте одежду в конце цикла сушки или стирки. ◇ Убедитесь, что такой же запах присутствует в стиральной машине. В этом случае очистите барабан стиральной машины, следуя руководству пользователя стиральной машины. ◇ Всегда следите за чистотой обоих ворсовых фильтров. Если после сушки в ворсовом фильтре остались остатки, это может вызвать неприятный запах. Также полностью высушите ворсовый фильтр после очистки.
Машина включается и запускается сразу после отключения питания, но не работает	◇ Если программа приостановлена, заданные функции изменить нельзя. Если во время работы необходимо изменить программу или функцию, либо произошло отключение питания, включите прибор снова, выберите требуемую программу и функцию, затем запустите её.

КОДЫ ОШИБОК И ПОИСК И УСТРАНЕНИЕ НЕИСПРАВНОСТЕЙ

Если прибор не работает должным образом и отображает следующие коды, это не всегда означает неисправность. Рекомендуемые действия см. в таблице кодов.

Некоторые коды применимы только к определённым моделям; ориентируйтесь на сообщения на дисплее вашего прибора.

Проблема / Ошибка	Описание	Решение
F50/F51	Неисправность датчика	Выключите прибор и снова включите его. Если проблема сохраняется, обратитесь к специалисту сервисной службы.
F21	Неисправность панели индикации и платы питания	Выключите прибор и снова включите его. Если проблема сохраняется, обратитесь к специалисту сервисной службы.
F22	Неисправность дисплея, платы управления двигателем и платы питания	Выключите прибор и снова включите его. Если проблема сохраняется, обратитесь к специалисту сервисной службы.
Другое	Неисправность электронного модуля	Выключите прибор и снова включите его. Если проблема сохраняется, обратитесь к специалисту сервисной службы.

ОБСЛУЖИВАНИЕ

Перед обращением к специалисту

При обращении в сервисный центр сообщите модель вашего прибора.

Модель, код/ID, тип и серийный номер указаны на заводской табличке прибора.

⚠ Для ремонта используйте только авторизованные запасные части.

Ремонт или гарантийные претензии, вызванные неправильной установкой или эксплуатацией, не покрываются гарантией. В таких случаях расходы на ремонт несёт пользователь.

СОВЕТЫ ПО ИСПОЛЬЗОВАНИЮ

Наиболее экономичный способ сушки — сушить рекомендуемое количество белья за одну загрузку (см. «ТАБЛИЦА ПРОГРАММ»).

Не рекомендуется сушить белье из особо деликатных тканей, которые могут деформироваться.

Использование кондиционера в цикле стирки не требуется, так как после сушки в сушильной машине белье становится мягким и гладким. Время сушки будет короче, а потребление электроэнергии ниже, если перед сушкой одежду тщательно отжимать. Выбирая подходящую программу сушки, вы избежите пересушивания белья и проблем с глажкой или усадкой ткани.

Регулярная очистка фильтров обеспечит оптимальное время сушки и минимальное потребление электроэнергии.

При сушке небольшого количества белья или отдельных вещей датчик может не определить фактический уровень влажности. В таких случаях рекомендуется сушить небольшие вещи или малые объёмы с использованием программ для более сухого белья или программы «Сушка по времени».

УТИЛИЗАЦИЯ

Упаковка изготовлена из экологически безопасных материалов и может быть переработана или утилизирована безопасным способом. На упаковке нанесена маркировка для вторичной переработки.

Значок на изделии или упаковке указывает, что его нельзя выбрасывать вместе с бытовыми отходами. Отнесите изделие в пункт приёма электроники для переработки.

При утилизации прибора отсоедините все сетевые шнуры и деактивируйте блокировку дверцы и переключатели, чтобы исключить риск случайного запирания.

Правильная утилизация предотвращает возможный вред окружающей среде и здоровью человека. Для получения информации о переработке обратитесь в местные органы власти, в службу по обращению с отходами или в магазин, где было приобретено изделие.

ТАБЛИЦА ПАРАМЕТРОВ ПОТРЕБЛЕНИЯ

Инструкции по программам

В таблице указаны значения потребляемой мощности и времени для сушки тестовой партии белья с различной загрузкой после отжима в стиральной машине.

К указанным ниже значениям потребления применяются следующие требования.

Температура поступающего воздуха	Комнатная температура
Влажность поступающего воздуха	50-60%
Температура сушки	Нормальная

Программа	Загрузка (кг)	Обороты (об/мин)	Примерное потребление для программы (кВт·ч)*	Примерная длительность программы (ч:мин)*
Хлопок (Cotton)	7,0	1000	1,88	2:55
	3,5	1000	1,11	1:52
Хлопок (Cotton)	7,0	1200	1,92	3:05
Синтетика (Synthetics)	3,5	1000	0,65	1:02
Пуховые вещи (Down)	2,0	600	1,15	1:53
Спортивная одежда (Sportswear)	2,0	1000	0,83	1:33
Быстрая 30' (Quick 30')	0,5	1400	0,31	0:30
Деликатное белье (Delicates)	1,0	1000	0,50	1:25
Рубашки (Shirts)	2,0	1000	0,42	1:03
Постельное белье (Bedding)	2,5	1200	1,52	2:56
Одежда малыша (Baby Care)	2,0	1000	0,56	1:25
Автоматическая (Auto)	3,5	1200	1,48	2:23

Из-за различий в типе и количестве белья, параметрах отжима, колебаниях электропитания, а также температуре и влажности окружающей среды значения, измеренные пользователем, могут отличаться от указанных в таблице.

Мы оставляем за собой право вносить изменения и исправлять возможные ошибки в руководстве по эксплуатации.

ТАБЛИЦА СТАНДАРТНОГО ПОТРЕБЛЕНИЯ

Номинальная вместимость (кг)	7,0
Сушильная машина вентиляционного или конденсаторного типа	конденсатор
Класс энергоэффективности	A+
Средневзвешенное годовое потребление энергии (кВтч)(1)	235
Автоматическая или неавтоматическая сушильная машина	Автоматическая сушильная машина
Энергопотребление для стандартной программы «Хлопок» при полной загрузке (кВтч)	1,88
Энергопотребление для стандартной программы «Хлопок» при неполной загрузке (кВтч)	1,11
Потребляемая мощность в выключенном режиме (Вт)	0,50
Потребляемая мощность в режиме ожидания (Вт)	0,57
Продолжительность режима ожидания (мин)(2)	2
Стандартная программа сушки(3)	Хлопок (Cotton)
Средневзвешенное время «стандартной программы хлопок» при полной и частичной загрузке (мин)	139
Время «стандартной программы хлопок» при полной загрузке (мин)	175
Время «стандартной программы хлопок» при частичной загрузке (мин)	112
Класс эффективности конденсации по шкале от G (наименее эффективный) до A (наиболее эффективный)	B
Средняя эффективность конденсации стандартной программы «Хлопок» при полной загрузке в процентах	85
Средняя эффективность конденсации стандартной программы «Хлопок» при неполной загрузке в процентах	85
Средневзвешенная эффективность конденсации стандартной программы «Хлопок» при полной и неполной загрузке в процентах	85
Уровень акустической мощности (дБ)(4)	64
Встраиваемая	НЕТ

(1) Потребление энергии рассчитано на основе 160 циклов сушки стандартной программы «Хлопок» при полной и неполной загрузке, а также потребления в режимах пониженного энергопотребления. Фактический расход электроэнергии за цикл зависит от того, как используется прибор.
(2) Если бытовая сушильная машина оснащена системой управления питанием.
(3) «Стандартная программа хлопок» при полной и частичной загрузке является стандартной программой сушки, к которой относятся данные на этикетке и в паспорте изделия. Эта программа предназначена для сушки обычного влажного хлопкового белья и является наиболее эффективной с точки зрения расхода электроэнергии для хлопка.
(4) Для стандартной программы «Хлопок» при полной нагрузке.
(5) В соответствии со стандартом EN 61121 и Регламентом Комиссии (ЕС) 2023/2533 при тестировании программы «Хлопок» при полной и частичной загрузке сливной шланг должен быть подключён к прибору для отвода конденсата наружу. Если сливной шланг ещё не подключён, обратитесь к разделу «Подключите сливной шланг» для получения инструкций по установке.

Hisense

life reimagined

X0806****