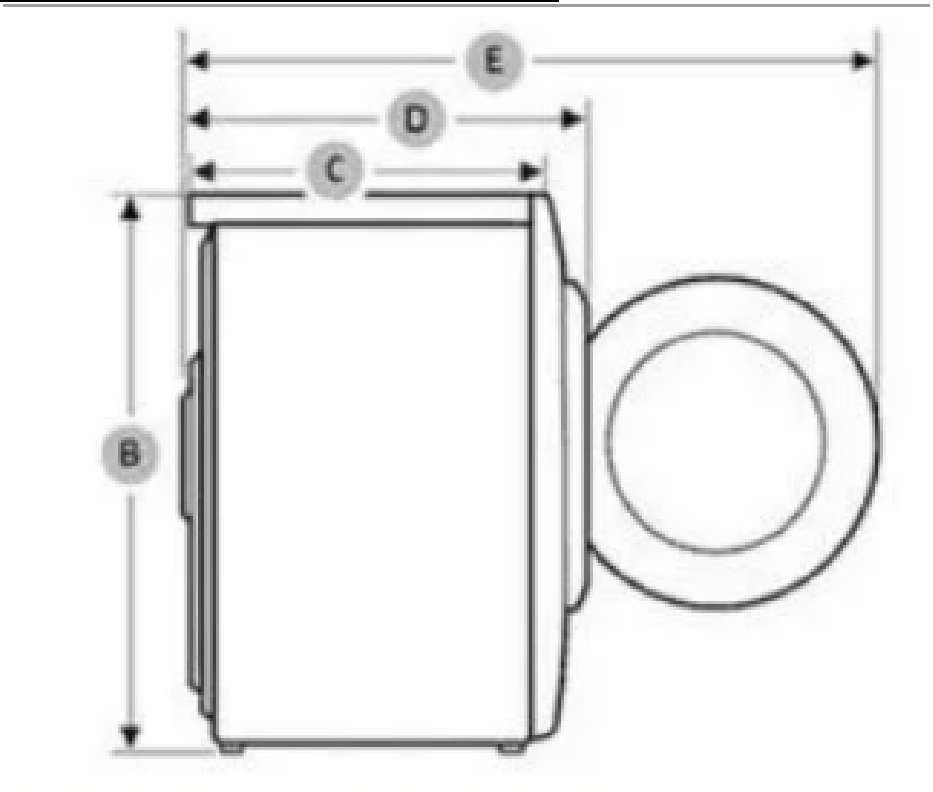Customer model name	B	C	D	E
JW S0702B	850	450	480	920
JW S0822B	850	480	510	950
JW S0602B	850	410	440	880
JW S0723BTD	850	450	480	920
JW F0943BTD	850	560	590	1030
JW F1223BTB	850	600	630	1070
JW F0944BTD2	850	560	590	1030
JW S0742BBS	850	450	480	880
JW S0600B	850	410	440	840
JTD 103BHTB	850	617	670	1100
JW S0601B	850	410	440	840