gorenje

BM201EG1BG-738287

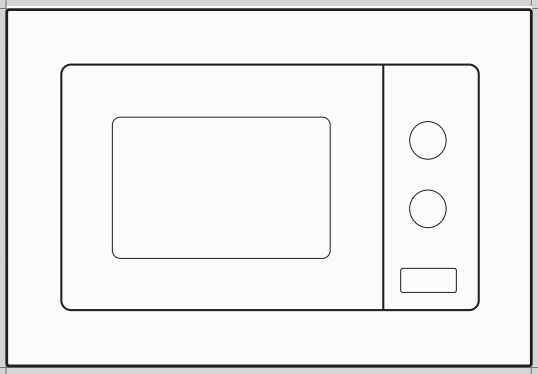

www.gorenje.com

Navodila za uporabo / Mikrovalovna pečica (SI).....3

Instruction manual / Microwave oven (EN).....28

Gebrauchsanweisung / Mikrowellengerät (D).....55

Istruzioni per l'uso / Microonde (I)..... 82

Upute za uporabu / Mikrovalovna pećnica (HR, BIH).....109

Uputstvo za upotrebu / Mikrotalasna rerna (SRB, BIH, MNE)..... 134

Упатства за употреба / Микробрановата печка (MK)..... 159

SPOŠTOVANI KUPEC,

Iskreno se vam zahvaljujemo za vaš nakup. Prepričani smo, da boste kmalu spoznali, zakaj se lahko resnično zanesete na naše izdelke. Za lažjo uporabo izdelka smo pripravili izčrpna navodila za uporabo.

S pomočjo teh navodil se boste seznanili s svojim novim aparatom. Prosimo, da jih pred prvo uporabo aparata pozorno preberete.

Prepričajte se, da je aparat, ki ste ga kupili, nepoškodovan. Če opazite transportne poškodbe, se obrnite na svojega prodajalca ali na regionalno skladišče, iz katerega je bil proizvod dobavljen. Telefonsko številko najdete na računu ali potrdilu o dobavi.

Želimo vam obilo užitka pri uporabi vašega novega aparata.

Aparat je namenjen uporabi v gospodinjstvu, in sicer za segrevanje hrane in pijač z elektromagnetno energijo. Uporabljajte ga le v zaprtih prostorih.

Pozorno preberite navodila in jih shranite za v prihodnje.

NAVODILA ZA UPORABO

Ta navodila za uporabo so namenjena uporabnikom. Opisujejo aparati in njegovo uporabo. Lahko se nanašajo na različne vrste aparatov, zato opisi nekaterih funkcij morda ne veljajo za vaš aparat.

OPOZORILA ZA IZOGIBANJE NEVARNI IZPOSTAVLJENOSTI PREMOČNI MIKROVALOVNI ENERGIJI

1. Nikar ne uporabljajte pečice z odprtimi vrati, saj bi tako lahko bili izpostavljeni nevarnemu vplivu mikrovalovne energije. Ne poskušajte blokirati ali odstranjevati varnostnih naprav oz. zapiral.
2. Ne postavljajte nobenih predmetov med sprednjo ploščo ohišja in vrata pečice ter ne dovolite, da se na tesnilnih površinah nabirajo ostanki čistil ali umazanija.
3. OPOZORILO: Če so tesnila vrat poškodovana, pečice ne smete uporabljati, dokler je ne popravi ustrezno usposobljena oseba.

DODATEK

Če aparata ne vzdržujete v dobrem stanju in če ne vzdržujete njegove čistoče, lahko to načne posamezne površine, kar skrajša življenjsko dobo aparata, lahko pa tudi povzroči nevarne situacije.

OPOZORILO

Da bi zmanjšali tveganje požara, električnega udara, poškodb oseb ali izpostavljenosti presežni mikrovalovni energiji mer uporabo aparata, upoštevajte osnovne varnostne napotke in opozorila, vključno z naslednjimi:

- Prosimo, preberite in upoštevajte "OPOZORILA ZA IZOGIBANJE NEVARNI IZPOSTAVLJENOSTI PREMOČNI MIKROVALOVNI ENERGIJI".
- Ta aparat smejo uporabljati otroci, starejši od 8 let, in osebe z zmanjšanimi fizičnimi, senzoričnimi ali psihičnimi sposobnostmi ali pomanjkanjem izkušenj in znanja, če so pod nadzorom odgovorne osebe oziroma če so bili poučeni o pravilni uporabi aparata ter o nevarnostih, povezanih z njegovo uporabo. Otroci naj se ne igrajo z aparatom. Otroci naj ne čistijo aparata in naj ne opravljajo vzdrževalnih opravil na njem brez ustreznega nadzora.
- Aparat in priključna vrvica naj ne bosta dosegljiva otrokom, mlajšim od 8 let.
- Poškodovano priključno vrvico sme zamenjati le proizvajalec ali pooblaščeni serviser oz. druga strokovno usposobljena oseba, saj je sicer takšno opravilo lahko nevarno.
- **OPOZORILO:** Pred menjavo žarnice se prepričajte, da je aparat izklopljen iz električnega omrežja, da tako preprečite nevarnost električnega udara.
- **OPOZORILO:** Servisne posege ali popravila aparata, pri katerih je treba sneti zaščitne pokrove, ki ščitijo pred mikrovalovnim sevanjem, sme izvajati le ustrezno usposobljen serviser, saj je sicer takšen poseg izjemno nevaren.

- **OPOZORILO:** Tekočine in druge hrane nikoli ne segrevajte v tesno zaprtih posodah, saj lahko le-te eksplodirajo.
- Kadar segrevate hrano v plastični ali papirnati posodi oz. embalaži, nadzorujte pečico, saj se takšna embalaža lahko vname.
- Uporabljajte le pripomočke, ki so primerni za uporabo v mikrovalovni pečici.
- Če iz pečice izhaja dim, izključite pečico ali izvlecite vtikač, vrata pečice pa pustite zaprta, da tako zadušite morebiten ogenj.
- Če v mikrovalovni pečici segrevate pijače, lahko pride do naknadne oz. zakasnele reakcije in tekočina lahko prekipi; zato bodite zelo previdni pri ravnanju s posodo, v kateri je segreta pijača.
- Kadar segrevate otroško hrano v stekleničkah, pred hranjenjem stekleničko pretresite in preverite temperaturo hrane, da se otrok ne opeče.
- V mikrovalovni pečici ne segrevajte jajc v lupini, saj lahko eksplodirajo, tudi po tem, ko je program segrevanja z mikrovalovi že končan.
- Redno čistite pečico in iz nje odstranite vse ostanke hrane.
- Če ne vzdržujete čistoče v pečici, lahko to privede do propadanja njenih površin, to pa lahko negativno vpliva na življenjsko dobo aparata ter privede do potencialno nevarnih situacij.
- Uporabljajte le temperaturne sonde, ki so izrecno priporočene za to pečico (za aparate, ki omogočajo uporabo temperaturne sonde).
- Če ima vaša mikrovalovna pečica dekorativna oz. okrasna vrata, morajo ta biti med uporabo pečice odprta.

- Aparat je namenjen uporabi v gospodinjstvu in podobnih okoljih, kot so:
  - priročne kuhinje za osebje v trgovinah in drugih delovnih okoljih,
  - nastanitvene enote za goste v hotelih, motelih in drugih nastanitvenih objektih,
  - družinske kmetije,
  - objekti, ki nudijo nočitve z zajtrkom.
- Mikrovalovna pečica je namenjena segrevanju hrane in pijač. Sušenje hrane ali obleke ter segrevanje obkladkov, natikačev, gob oz. spužev, vlažnih krp in podobnega lahko povzroči poškodbo, vžig ali požar.
- Pri pripravi hrane z mikrovalovi ne uporabljajte kovinskih posod za hrano in pijačo.
- Ne čistite te pečice s parnim čistilcem.
- Da se aparat ne bi pregreval, ga ne namestite za dekorativna vrata. (To ne velja za aparate z dekorativnimi vrati.)
- Ta mikrovalovna pečica je namenjena vgradnji v kuhinjski element.
- Ko jemljete posodo iz mikrovalovne pečice, pazite, da ne odstranite ali premaknete vrtljivega pladnja. (Velja za fiksne aparate ter vgradne aparate, ki jih uporabljate na višini 900 mm ali več nad tlemi in ki imajo odstranljive vrtljive pladnje. To ne velja za aparate z vrati, ki imajo tečaje na spodnji strani in se odpirajo po vodoravni osi.)

POZORNO PREBERITE IN SHRANITE ZA V PRIHODNJE

POMEMBNA VARNOSTNA NAVODILA ZA ZMANJŠANJE NEVARNOSTI POŠKODB OSEB in NAVODILA ZA OZEMLJITEV

NEVARNOST

Nevarnost električnega udara!

Ob dotiku nekaterih komponent lahko pride do resnih telesnih poškodb ali celo do smrti. Ne razstavljajte aparata.

OPOZORILO

Nevarnost električnega udara!

Neustrezna uporaba ozemljitve lahko povzroči električni udar. Ne priključite vtikača v vtičnico, dokler ni aparat ustrezno nameščen in ozemljen.

Aparat je treba ozemljiti. V primeru kratkega stika ozemljitveni vodnik zmanjša nevarnost električnega udara, saj omogoča odtekanje električnega toka.

Aparat je opremljen s priključno vrvico z ozemljitvenim vodom in ozemljenim vtikačem. Vtikač je treba priključiti na vtičnico, ki je ustrezno nameščena in prav tako ozemljena.

Če navodil za ozemljitev ne razumete popolnoma ali če ste v dvomih, ali je aparat ustrezno ozemljen, se posvetujte z ustrezno usposobljenim strokovnjakom za električne napeljave ali serviserjem.

Če morate uporabiti podaljšek, uporabite takšnega s tremi žicami.

1. Priključna vrvica aparata je kratka, da bi zmanjšali tveganje poškodb, ki bi lahko nastale zaradi zapletanja v dolg kabel ali spotikanja čezenj.

2. Če uporabljate daljši kabel ali podaljšek:

   1) Električne specifikacije kabla ali podaljška naj bodo vsaj tolikšne, kot so električne specifikacije aparata.

   2) Podaljšek mora imeti tri vodnike oz. žice, vključno z ozemljitvenim vodnikom.

   3) Dolg kabel napeljite tako, da ne bo visel čez delovno površino, ko bi ga lahko otroci povlekli ali ko bi se lahko nenamerno zataknili zanj.

ČIŠČENJE

Pred čiščenjem izklopite aparat iz električnega omrežja (odstranite vtikač iz vtičnice).

- Notranjost pečice očistite z rahlo vlažno krpo.
- Pripomočke pomijte ročno v milnici.
- Ko se okvir vrat, tesnilo ter deli okoli le-tega umažejo, jih previdno očistite z vlažno krpo.
- Za čiščenje pečice ne uporabljajte grobih čistil ali ostrih kovinskih strgal, saj lahko z njimi poškodujete površino, zaradi takšnih poškodb pa lahko steklo poči.
- Nasvet za čiščenje: za lažje čiščenje sten pečniškega prostora, ki lahko pridejo v stik s hrano, v skledo položite polovico limone, dodajte 300 ml vode in 10 minut segrevajte s

PRIPOMOČKI

POZOR
Nevarnost telesne poškodbe!

Servisne posege ali popravila aparata, pri katerih je treba sneti zaščitne pokrove, ki ščitijo pred mikrovalovnim sevanjem, sme izvajati le ustrezno usposobljen serviser, saj je sicer takšen poseg izjemno nevaren.

Glejte del navodil, opisuje materiale, ki jih lahko uporabljate v mikrovalovni pečici oz. ki jih ni priporočljivo uporabljati v njej. Tudi nekateri nekovinski pripomočki morda niso varni za uporabo v mikrovalovni pečici. Če ste v dvomih, lahko pripomočke preskusite po spodnjem postopku.

Preizkus pripomočkov:

- V posodo, primerno za uporabo v mikrovalovni pečici, vlijte 250 ml hladne vode in jo postavite v pečico skupaj s pripomočkom, ki ga želite preskusiti.
- Vklopite delovanje z mikrovalovi pri maksimalni moči za eno minuto.
- Previdno potipajte pripomoček. Če se je prazen pripomoček segrel, ga ne uporabljajte v mikrovalovni pečici.
- Ne segrevajte dlje kot eno minuto.

Materiali, ki jih lahko uporabite v mikrovalovni pečici

Pripomočki	Opombe
Posoda za zapekanje	Upoštevajte proizvajalčeva navodila. Dno posode za zapekanje naj bo vsaj 5 mm nad vrtljivim podstavkom. V primeru nepravilne uporabe se lahko vrtljivi podstavek zlomi.
Krožniki in drugo posodje iz porcelana	Uporabljajte le tisto plastično folijo, ki je primerna za uporabo v mikrovalovni pečici. Upoštevajte proizvajalčeva navodila. Ne uporabljajte posode, ki je okrušena ali ima razpoke.
Stekleni kozarci za vlaganje	Vedno odstranite pokrov. Uporabite le za pogrevanje hrane do temperature, ko bo ta topla, vendar ne vroča. Večina steklenih kozarcev ni odpornih proti vročini in lahko počijo.
Steklena posoda	Samo steklena posoda, odporna proti vročini. Prepričajte se, da takšna posoda nima kovinske obrobe. Ne uporabljajte posode, ki je okrušena ali ima razpoke.
Vrečke za peko v pečici	Upoštevajte proizvajalčeva navodila. Ne zapirajte s kovinskimi sponkami. Na vrečkah naredite zareze, da lahko skoznje uhaja para.
Papirnati krožniki in skodelice	Uporabite le za hitro kuhanje/segrevanje. Med pripravo hrane ves čas nadzorujte potek.
Papirnate brisače.	Uporabite jih za pokrivanje hrane, ki jo pogrevate, ter za vpijanje odvečne maščobe. Med uporabo ves čas nadzirajte potek in uporabljajte le za hitro kuhanje (kratek čas).
Papir za peko	Uporabite ga kot pokrov za preprečevanje brizganja ali kot ovoj za kuhanje v pari.
Plastika	Uporabljajte le plastično folijo, ki je primerna za uporabo v mikrovalovni pečici. Upoštevajte proizvajalčeva navodila. Na posodi mora biti izrecno označeno, da je varna za uporabo v mikrovalovni pečici. Nekatera plastična posoda se zmehča, ko se hrana v njej segreje. V vrečkah za kuhanje in peko ter v tesno zaprtih plastičnih vrečkah naredite zareze ali pa jih prebodite, kot je navedeno v napotkih na embalaži.
Plastična folija	Uporabljajte le plastično folijo, ki je primerna za uporabo v mikrovalovni pečici. Uporabite za prekrivanje hrane, da ta med kuhanjem ohrani vlago. Ne dovolite, da se plastična folija dotika hrane.
Termometri	Le tisti, ki so primerni za uporabo v mikrovalovni pečici.
Povoščen papir	Uporabite ga kot pokrov za preprečevanje brizganja ter za ohranjanje vlažnosti.

Materiali, ki jih ni priporočljivo uporabljati v mikrovalovni pečici

Pripomočki	Opombe
Aluminijasti pladenj	Lahko povzroči iskrenje Hrano prestavite v posodo, ki je primerna za uporabo v mikrovalovni pečici.
Karton za hrano s kovinskimi ročaji	Lahko povzroči iskrenje Hrano prestavite v posodo, ki je primerna za uporabo v mikrovalovni pečici.
Kovinski pripomočki ali pripomočki s kovinsko obrobo	Kovina ščiti hrano pred mikrovalovno energijo. Kovinska obroba lahko povzroči iskrenje.
Kovinske (žičnate) sponke	Lahko povzroči iskrenje in posledično požar v pečici.
Papirnate vrečke	Lahko povzročijo požar v pečici.
Plastična pena (stiropor)	Plastična pena se lahko med segrevanjem stali in kontaminira tekočino v njej.
Les	Les se med uporabo v mikrovalovni pečici izsuši. Lahko se pojavijo razpoke.

Nazivi delov pečice in pripomočkov

Vzemite pečico ter vse materiale iz kartonske embalaže ter iz notranjosti pečice.

Vaša pečica je opremljena z naslednjimi pripomočki:

Stekleni pladenj

Obroč za vrtljivi pladenj

Navodila za uporabo

Gred vrtljivega pladnja

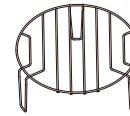

Rešetka za peko na žaru (ne uporabljajte je, kadar segrevate hrano z mikrovalovi; postavite jo na stekleni pladenj)

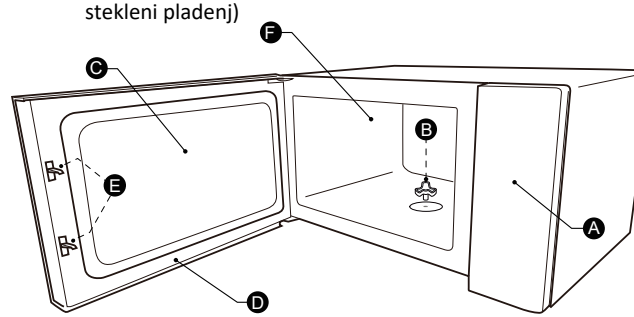

A) Upravljalna plošča
B) Gred vrtljivega podstavka
C) Kontrolno okno
D) Sklop vrat
E) Varnostni sistem za zaklepanje
F) Notranjost pečice / pečniški prostor

Namestitev vrtljivega podstavka

Očistite pečniški prostor in namestite vrtljivi pladenj. Med nameščanjem novega aparata se prepričajte, da ste odstranili vso embalažo, folijo in lepilne trakove z aparata in gredi vrtljivega pladnja. Preden aparat prvič uporabite za pripravo hrane, pravilno namestite vrtljivi pladenj. Prav tako je treba očistiti notranjost pečice (pečniški prostor) in vse pripomočke.

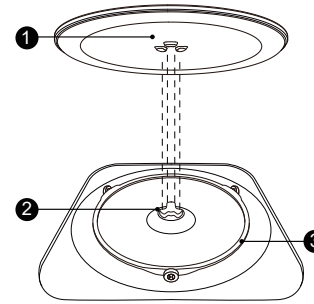

Namestitev vrtljivega pladnja:

1. Sklop obroča za vrtljivi pladenj (3) vstavite v poglobljeni del notranjosti pečice.
2. Stekleni pladenj (1) položite na sklop obroča za vrtljivi pladenj (3). Izbokline na sredini spodnje strani steklenega pladnja poravnajte tako, da bodo med tremi kraki izbočenega dela na gredi. Prepričajte se, da se stekleni pladenj (1) prilega gredi (2) na sredini dna notranjosti pečice (pečniškega prostora). Vrtljivi ležaji na gredi se morajo z notranje strani prilegati utoru na spodnji strani vrtljivega pladnja.

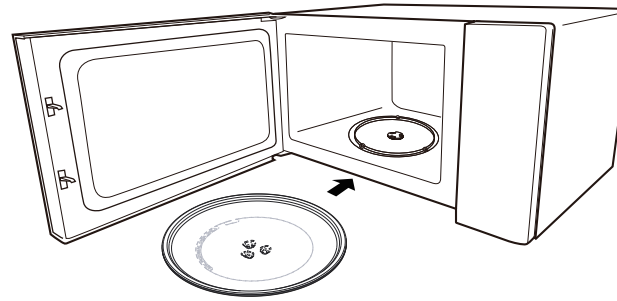

Opomba:

- Nikoli ne uporabljajte aparata brez vrtljivega pladnja. Poskrbite, da bo ustrezno nameščen. Vrtljivi pladenj se lahko vrti v smeri urnega kazalca ali v nasprotni smeri urnega kazalca.
- Nikoli ne položite steklenega podstavka z zgornjo stranjo navzdol. Nikoli ne omejite premikanja steklenega pladnja.
- Tako stekleni pladenj kot sklop vrtljivega podstavka morata biti med uporabo pečice vedno nameščena.
- Vso hrano in posodo za kuhanje oz. peko vedno položite na stekleni pladenj.
- Nikoli ne omejite premikanja steklenega pladnja.
- Če se na steklenem pladnju ali obroču vrtljivega podstavka pojavi razpoka ali če počita, se obrnite na najbližji pooblaščeni servisni center.

Navodila za uporabo upravljalne plošče in funkcij pečice

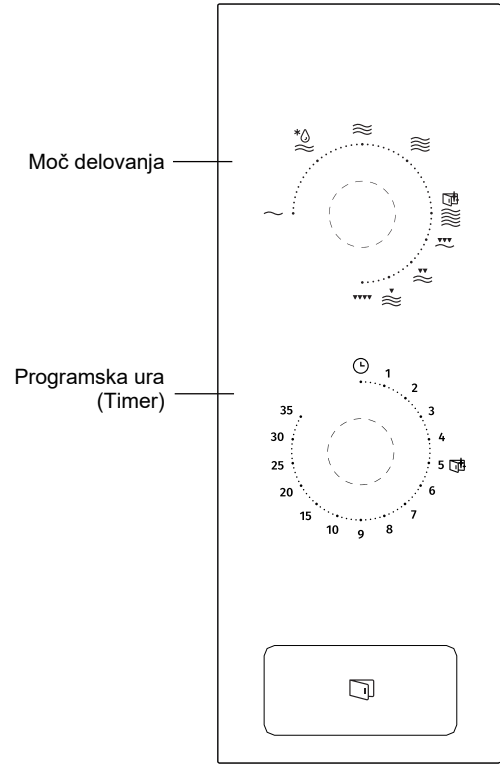

1. Z obračanjem gumba nastavite želeno moč delovanja mikrovalov.
2. Čas kuhanja nastavite tako, da obrnete gumb za nastavitev časa na želeno vrednost, v skladu z receptom.
3. Mikrovalovna pečica bo samodejno začela delovati, ko nastavite moč ter čas delovanja.
4. Ko čas delovanja poteče, se pečica izklopi, na to pa vas opozori tudi zvočni signal.
5. Če aparata ne uporabljajte, naj bo čas kuhanja vedno nastavljen na "0".

Delovanje/moč	Izhodna moč	Uporaba/namen
~	17 % moči mikrovalov	Mehčanje sladoleda
*💧≋	33 % moči mikrovalov	Juhe, enolončnice, mehčanje masla ter odtajanje
≋	55 % moči mikrovalov	Enolončnice, ribe
≋	77 % moči mikrovalov	Riž, ribe, piščanec, mleto meso
🥛≋	100 % moči mikrovalov	Pogrevanje mleka, prekuhavanje vode, zelenjava, napitki

Delovanje/moč	Izhodna moč	Uporaba/namen
▼▼▼ ≋	80 % žar, 20 % mikrovalovi	Klobase, jagnjetina, nabodala (kebab), morska hrana, zrezki
▼▼ ≋	70 % žar, 30 % mikrovalovi	Kosi piščanca Piščančje prsi, svinjski kotleti
▼ ≋	60 % žar, 40 % mikrovalovi	Cel piščanec
▼▼▼▼	100 % žar	Peka kruha, rezine hrane

Opomba:

Ko jemljete hrano iz pečice, prosimo, poskrbite, da bo delovanje pečice izklopljeno, tako da bo čas delovanja (programska ura) nastavljen na 0 (nič).

Če tega ne storite in če mikrovalovna pečica deluje, ko je prazna oz. v njej ni hrane ali pijače za segrevanje, se lahko magnetron pregreje in poškoduje.

Navodila za namestitev

Namestitev in priklop

- Aparat je namenjen izključno domači uporabi.
- Ta pečica je namenjena izključno vgradnji v kuhinjski element. Pečica ni namenjena uporabi na kuhinjskem pultu ali v omarici.
- Prosimo, upoštevajte posebna navodila za namestitev.
- Aparat lahko namestite v 60 cm širok kuhinjski element, ki je pritrjen na steno.
- Aparat ima vtikač, ki ga priklopite izključno na ustrezno ozemljeno vtičnico.
- Napetost v vaši napeljavi mora ustrezati napetosti, navedeni na napisni tablici aparata.
- Samo ustrezno usposobljen električar sme namestiti vtičnico in njen priključni kabel. Če po namestitvi vtikač ni več dostopen, je treba namestiti odklopno napravo z minimalno razdaljo med kontakti vseh polov oz. vodnikov 3 mm.
- Ne uporabljajte pretvornikov, razdelilnikov in podaljškov. Preobremenitev lahko povzroči tveganje požara.

Dostopne površine se lahko med delovanjem močno segrejejo.

Prosimo, da pred namestitvijo pozorno preberete priročnik.

Prosimo, upoštevajte naslednje:

Priklop na električno omrežje

Pečica ima vtikač, ki ga priklopite izključno na ustrezno ozemljeno vtičnico. Vtičnico in njen priključni kabel sme namestiti samo ustrezno usposobljen električar, v skladu z veljavnimi predpisi.

Če po namestitvi vtikač ni več dostopen, je treba namestiti odklopno napravo z minimalno razdaljo med kontakti vseh polov oz. vodnikov 3 mm.

Minimalna višina za namestitev: 85 cm

V kuhinjskem elementu, v katerega je vgrajena pečica, za pečico ne sme biti hrbtne stene.

Med steno in dnom kuhinjskega elementa nad pečico mora biti ustrezen razmik, v skladu z diagramom.

Minimalna višina za namestitev: 85 cm

Ne prekrivajte prezračevalnih rež in odprtin za zajem zraka.

Opomba

Ne upognite ali priščipnite priključne vrvice.

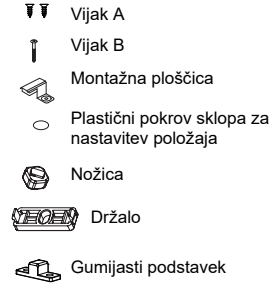

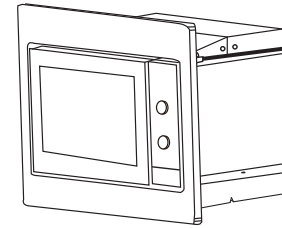

Za elemente, visoke 370 mm

A. Kuhinjsko pohištvo za vgradnjo aparata

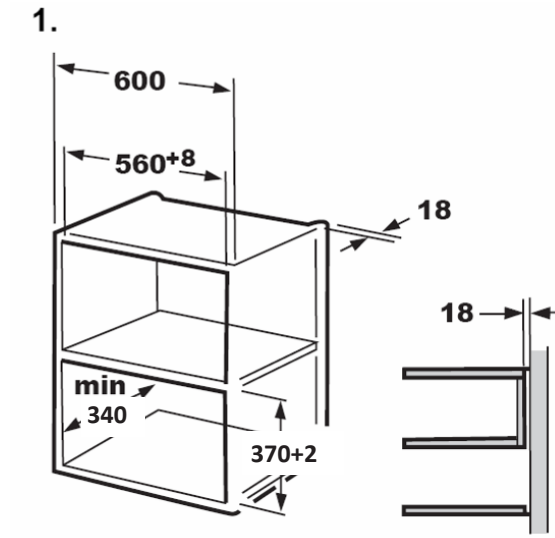

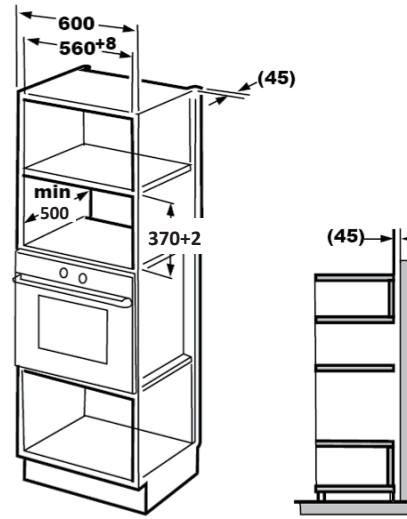

Opomba

- Pri obeh vrstah namestitve sta potrebna montažna ploščica in šablona za spodnji del kuhinjskega elementa.

Pripravite kuhinjski element

(!) Če globina elementa znaša 300–340 mm, preskočite ta korak.

- Preberite navodila na ŠABLONI ZA SPODNJI DEL KUHINJSKEGA ELEMENTA. Položite šablono na spodnjo stranico (dno) kuhinjskega elementa.

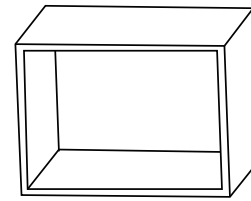

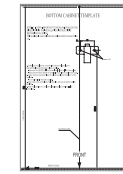

- Na dnu elementa naredite oznake v skladu z oznakami "a" na šabloni.

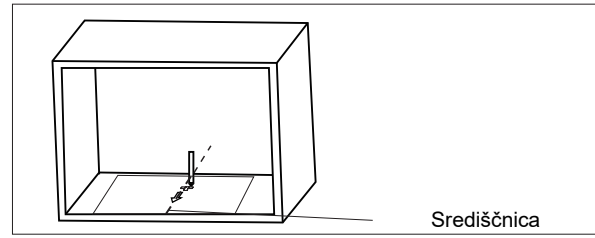

- Odstranite šablono za dno kuhinjskega elementa ter z vijakom A pritrdite montažno ploščico.

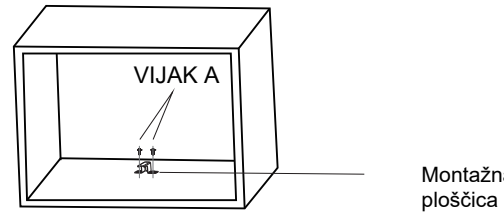

C. Namestite pečico

- * Namestite pečico v kuhinjski element.
- Poskrbite, da bo hrbtna stranica pečice pritrjena z montažno ploščico, če je priložena.
- Ne upognite ali priščipnite priključne vrvice.

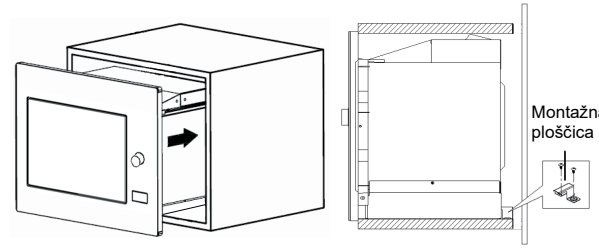

• Odprite vrata in z vijakom B pritrdite pečico na kuhinjski element skozi namestitveno odprtino. Nato na namestitveno odprtino namestite plastični pokrov.

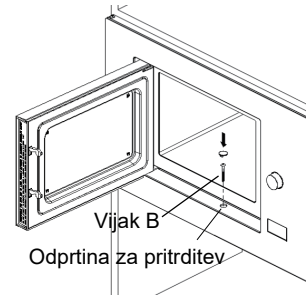

Za elemente, visoke 380 mm

A. Kuhinjsko pohištvo za vgradnjo aparata

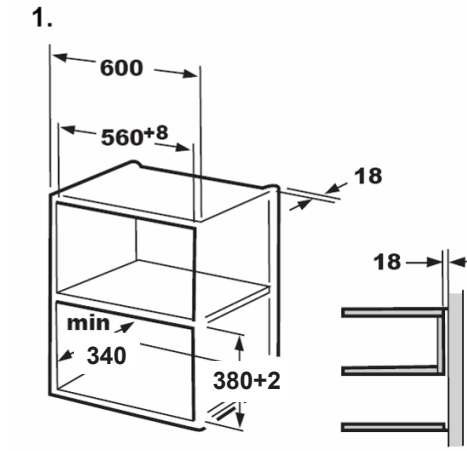

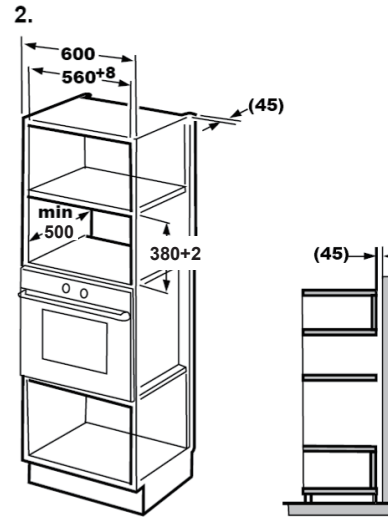

Opomba:

- Pri obeh vrstah namestitve sta potrebna montažna ploščica in šablona za spodnji del kuhinjskega elementa.

B. Pripravite kuhinjski element

(!) Če globina elementa znaša 300–340 mm, preskočite ta korak.

- Preberite navodila na ŠABLONI ZA SPODNJI DEL KUHINJSKEGA ELEMENTA. Položite šablono na spodnjo stranico (dno) kuhinjskega elementa.

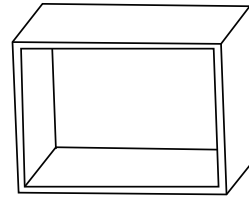

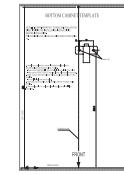

- Na dnu elementa naredite oznake v skladu z oznakami "a" na šabloni.

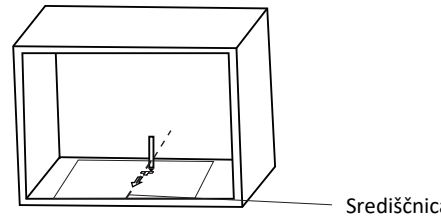

• Odstranite šablono za dno kuhinjskega elementa ter z vijakom A pritrdite montažno ploščico.

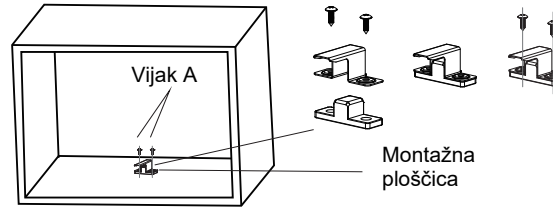

C. Namestite pečico

• Namestite pečico v kuhinjski element.

- Poskrbite, da bo hrbtna stranica pečice pritrjena z montažno ploščico, če je priložena.
- Ne upognite ali priščipnite priključne vrvice.

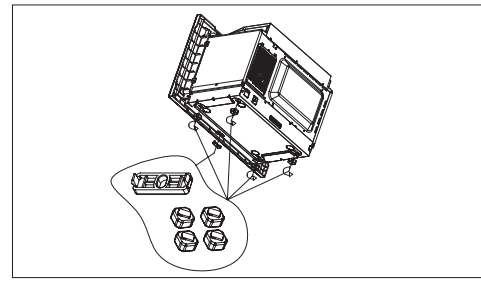

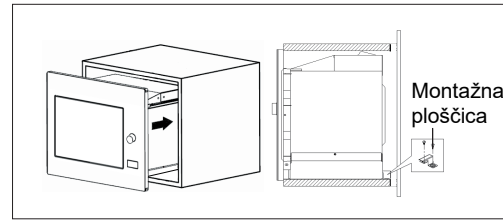

• Odprite vrata in z vijakom B pritrdite pečico na kuhinjski element skozi namestitveno odprtino. Nato na namestitveno odprtino namestite plastični pokrov.

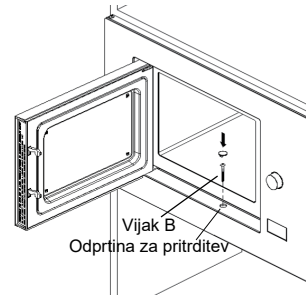

Specifikacije

Model BM201EG1BG
Nazivna napetost: ..... 230 V ~ 50 Hz
Nazivna vhodna moč (mikrovalovi): ..... 1250 W
Nazivna izhodna moč (mikrovalovi): ..... 800 W
Nazivna vhodna moč (Žar): ..... 1000 W

Odpravljanje težav

Običajno	
Mikrovalovna pečica moti delovanje TV-sprejemnika.	Mikrovalovna pečica lahko med delovanjem moti radijski in televizijski sprejem. Gre za podobne motnje, kot jih lahko povzročajo tudi mali gospodinjski aparati, kot so mešalnik, sesalnik ter električni ventilator.
Medla svetloba v pečici	Pri kuhanju z mikrovalovi pri nizkih nastavitvah je lahko svetloba v notranjosti pečice medla. To je normalno.
Para se nabira na vratih, iz prezračevalnih rež izhaja vroč zrak.	Med kuhanjem iz hrane uhaja para. Večina pare bo ušla skozi prezračevalne reže. Nekaj pare se nabere na hladnejših delih, npr. na vratih pečice. To je normalno.
Nenameren zagon delovanja pečice, ko v le-tej ni bilo hrane.	Delovanje pečice, ko v njej ni hrane, je prepovedano. Takšno delovanje je zelo nevarno.

Težava	Možen vzrok	Rešitev
Pečica ne začne delovati.	(1) Priključna vrvica oz. vtikač nista trdno priključena.	Izvlecite vtikač. Po desetih sekundah ponovno vklopite vtikač.
	(2) Pregorela je varovalka, ali pa se je sprožila samodejna varovalka oz. odklopna naprava.	Zamenjajte varovalko ali ponastavite odklopno napravo (morebitno popravilo naj izvede strokovnjak našega podjetja).
	(3) Težave z vtičnico.	Preskusite vtičnico z drugimi električnimi aparati.
Pečica ne segreva.	(4) Vrata niso pravilno zaprta.	Tesno in pravilno zaprite vrata.

V skladu z Direktivo o odpadni električni in elektronski opremi (WEEE) je treba odpadne električne in elektronske aparate izbirati in predelati ločeno. Če boste nekoč zavrgli ta proizvod, ga, prosimo, ne odložite med gospodinjske odpadke. Prosimo, pošljite ta proizvod na najbližje zbirno mesto za odpadno električno in elektronsko opremo.

GARANCIJA IN SERVIS

Če potrebujete informacije ali imate težave pri uporabi aparata, pokličite Gorenjev Center za stik s strankami v svoji državi (telefonska številka je navedena na mednarodnem garancijskem listu). Če v vaši državi ni Centra za stik s strankami, pokličite Gorenjev servisni oddelek za aparate za dom.

Do morebitnega neujemanja barvnih nians med različnimi aparati ali sestavnimi elementi znotraj iste oblikovalske linije lahko prihaja zaradi različnih dejavnikov, kot so npr. različni koti, pod katerimi gledate aparate, različna barvna ozadja, materiali ter osvetljenost prostora.

Samo za osebno uporabo!

Dodatna priporočila za segrevanje z mikrovalovi in uporabne nasvete lahko najdete na spletni strani:

http://www.gorenje.com

VAM ŽELI OBILO UŽITKA PRI UPORABI VAŠEGA APARATA.

gorenje

Pridružujemo si pravico do morebitnih sprememb in napak v navodilih za uporabo.

DEAR CUSTOMER

We sincerely thank you for your purchase. We believe you will soon find ample evidence that you can really rely on our products. To make the use of the appliance easier, we attach these comprehensive instruction manual.

The instructions should aid you in getting familiar with your new appliance. Please, read them carefully before using the appliance for the first time.

In any case, please make sure the appliance was supplied to you undamaged. Should you identify and transport damage, contact your sales representative or the regional warehouse from where the product was delivered. You will find the telephone number on the receipt or delivery report.

We wish you a lot of pleasure with your new household
appliance.
The appliance for household use for heating food and beverages using electromagnetic energy, for indoor use only.

INSTRUCTIONS FOR USE

Carefully read the instructions and save them for future reference.

These instructions are intended for the user.
They describe the cooker and how to use it. They also apply to different types of appliances, therefore you may find some descriptions of functions that may not apply to your appliance.

PRECAUTIONS TO AVOID POSSIBLE EXPOSURE TO EXCESSIVE MICROWAVE ENERGY

1. Do not attempt to operate this oven with the door open since this can result in harmful exposure to microwave energy. It is important not to break or tamper with the safety interlocks.
2. Do not place any object between the oven front face and the door or allow soil or cleaner residue to accumulate on sealing surfaces.
3. **WARNING**: If the door or door seals are damaged, the oven must not be operated until it has been repaired by a competent person.

ADDENDUM

If the apparatus is not maintained in a good state of cleanliness, its surface could be degraded and affect the lifespan of the apparatus and lead to a dangerous situation.

WARNING

To reduce the risk of fire, electric shock, injury to persons or exposure to excessive microwave oven energy when using your appliance, follow basic precautions, including the following:

- Read and follow the specific:" PRECAUTIONS TO AVOID POSSIBLE EXPOSURE TO EXCESSIVE MICROWAVE ENERGY".
- This appliance can be used by children aged from 8 years and above and persons with reduced physical, sensory or mental capabilities or lack of experience and knowledge if they have been given supervision or instruction concerning use of the appliance in a safe way and understand the hazards involved. Children shall not play with the appliance. Cleaning and user maintenance shall not be made by children unless they are older than 8 and supervised. Children less than 8 years of age shall be kept away unless continuously supervised.
- Keep the appliance and its cord out of reach of children less than 8 years.
- If the supply cord is damaged, it must be replaced by the manufacturer, its service agent or similarly qualified persons in order to avoid a hazard.(For appliance with type Y attachment)
- **WARNING:** Ensure that the appliance is switched off before replacing the lamp to avoid the possibility of electric shock.
- **WARNING:** It is hazardous for anyone other than a competent person to carry out any service or

repair operation that involves the removal of a cover which gives protection against exposure to microwave energy.

- **WARNING:** Liquids and other foods must not be heated in sealed containers since they are liable to explode.
- When heating food in plastic or paper containers, keep an eye on the oven due to the possibility of ignition.
- Only use utensils that are suitable for use in microwave ovens.
- If smoke is emitted, switch off or unplug the appliance and keep the door closed in order to stifle any flames.
- Microwave heating of beverages can result in delayed eruptive boiling, therefore care must be taken when handling the container.
- The contents of feeding bottles and baby food jars shall be stirred or shaken and the temperature checked before consumption, in order to avoid burns.
- Eggs in their shell and whole hard-boiled eggs should not be heated in microwave ovens since they may explode, even after microwave heating has ended.
- The oven should be cleaned regularly and any food deposits removed.
- Failure to maintain the oven in a clean condition could lead to deterioration of the surface that

could adversely affect the life of the appliance and possibly result in a hazardous situation.

- Only use the temperature probe recommended for this oven. (for ovens provided with a facility to use a temperature-sensing probe.)
- The microwave oven must be operated with the decorative door open. (for ovens with a decorative door.)
- This appliance is intended to be used in household and similar applications such as:
  - staff kitchen areas in shops, offices and other working environments;
  - by clients in hotels, motels and other residential type environments;
  - farm houses;
  - bed and breakfast type environments.
- The microwave oven is intended for heating food and beverages. Drying of food or clothing and heating of warming pads, slippers, sponges, damp cloth and similar may lead to risk of injury, ignition or fire.
- Metallic containers for food and beverages are not allowed during microwave cooking.
- The appliance shall not be cleaned with a steam cleaner.
- Care should be taken not to displace the turntable when removing containers from the appliance. (For fixed appliances and built-in appliances being used equal or higher than 900mm above the floor and having detachable turntables. But this is not

applicable for appliances with horizontal bottom hinged door.)

- The microwave oven is intended to be used built-in.
- Steam cleaner is not to be used.
- Surface of a storage drawer can get hot.
- **WARNING:** The appliance and its accessible parts become hot during use. Care should be taken to avoid touching heating elements. Children less than 8 years of age shall be kept away unless continuously supervised.
- During use the appliance becomes hot. Care should be taken to avoid touching heating elements inside the oven.
- **WARNING:** Accessible parts may become hot during use. Young children should be kept away.
- The appliance must not be installed behind a decorative door in order to avoid overheating. (This is not applicable for appliances with decorative door.)
- **WARNING:** When the appliance is operated in the combination mode, children should only use the oven under adult supervision due to the temperatures generated.
- Do not use harsh abrasive cleaners or sharp metal scrapers to clean the oven door glass since they can scratch the surface,which may result in shattering of the glass.

READ CAREFULLY AND KEEP FOR FUTURE REFERENCE

TO REDUCE THE RISK OF INJURY TO PERSONS GROUNDING INSTALLATION

DANGER

Electric Shock Hazard

Touching some of the internal components can cause serious personal injury or death. Do not disassemble this appliance.

WARNING

Electric Shock Hazard Improper use of the grounding can result in electric shock. Do not plug into an outlet until appliance is properly installed and grounded.

This appliance must be grounded. In the event of an electrical short circuit, grounding reduces the risk of electric shock by providing an escape wire for the electric current.

This appliance is equipped with a cord having a grounding wire with a grounding plug. The plug must be plugged into an outlet that is properly installed and grounded.

Consult a qualified electrician or serviceman if the grounding instructions are not completely understood or if doubt exists as to whether the appliance is properly grounded.

If it is necessary to use an extension cord, use only a 3-wire extension cord.

1. A short power-supply cord is provided to reduce the risks resulting from becoming entangled in or tripping over a longer cord.
2. If a long cord set or extension cord is used:

1). The marked electrical rating of the cord set or extension cord should be at least as great as the electrical rating of the appliance.

2). The extension cord must be a grounding-type 3-wire cord.

3). The long cord should be arranged so that it will not drape over the counter top or tabletop where it can be pulled on by children or tripped over unintentionally.

CLEANING

Be sure to unplug the appliance from the power supply.

- Clean the cavity of the oven after using with a slightly damp cloth.
- Clean the accessories in the usual way in soapy water.
- The door frame and seal and neighbouring parts must be cleaned carefully with a damp cloth when they are dirty.
- Do not use harsh abrasive cleaners or sharp metal scrapers to clean the oven door glass since they can scratch the surface, which may result in shattering of the glass.
- Cleaning Tip---For easier cleaning of the cavity walls that the food cooked can touch: Place half a lemon in a bowl, add 300ml (1/2 pint) water and heat on 100% microwave power for 10 minutes. Wipe the oven clean using a soft, dry cloth.

CAUTION

Personal Injury Hazard

It is hazardous for anyone other than a competent person to carry out any service or repair operation that involves the removal of a cover which gives protection against exposure to microwave energy.

See the instructions on "Materials you can use in microwave oven or to be avoided in microwave oven." There may be certain non-metallic utensils that are not safe to use for microwaving. If in doubt, you can test the utensil in question following the procedure below.

Utensil Test:

- Fill a microwave-safe container with 1 cup of cold water (250ml) along with the utensil in question.
- Cook on maximum power for 1 minute.
- Carefully feel the utensil. If the empty utensil is warm, do not use it for microwave cooking.
- Do not exceed 1 minute cooking time.

Materials you can use in microwave oven

Utensils	Remarks
Browning dish	Follow manufacturer's instructions. The bottom of browning dish must be at least 3/16 inch (5mm) above the turntable. Incorrect usage may cause the turntable to break.
Dinnerware	Microwave-safe only. Follow manufacturer's instructions. Do not use cracked or chipped dishes.
Glass jars	Always remove lid. Use only to heat food until just warm. Most glass jars are not heat resistant and may break.
Glassware	Heat-resistant oven glassware only. Make sure there is no metallic trim. Do not use cracked or chipped dishes.
Oven cooking bags	Follow manufacturer's instructions. Do not close with metal tie. Make slits to allow steam to escape.
Paper plates and cups	Use for short–term cooking/warming only. Do not leave oven unattended while cooking.
Paper towels	Use to cover food for reheating and absorbing fat. Use with supervision for a short-term cooking only.
Parchment paper	Use as a cover to prevent splattering or a wrap for steaming.
Plastic	Microwave-safe only. Follow the manufacturer's instructions. Should be labeled "Microwave Safe". Some plastic containers soften, as the food inside gets hot. "Boiling bags" and tightly closed plastic bags should be slit, pierced or vented as directed by package.
Plastic wrap	Microwave-safe only. Use to cover food during cooking to retain moisture. Do not allow plastic wrap to touch food.
Thermometers	Microwave-safe only (meat and candy thermometers).
Wax paper	Use as a cover to prevent splattering and retain moisture.

Materials to be avoided in microwave oven

Utensils	Remarks
Aluminum tray	May cause arcing. Transfer food into microwave-safe dish.
Food carton with metal handle	May cause arcing. Transfer food into microwave-safe dish.
Metal or metal-trimmed utensils	Metal shields the food from microwave energy. Metal trim may cause arcing.
Metal twist ties	May cause arcing and could cause a fire in the oven.
Paper bags	May cause a fire in the oven.
Plastic foam	Plastic foam may melt or contaminate the liquid inside when exposed to high temperature.
Wood	Wood will dry out when used in the microwave oven and may split or crack.

Names of Oven Parts and Accessories

Remove the oven and all materials from the carton and oven cavity.

Your oven comes with the following accessories:

Glass Tray

Turntable Ring Assembly

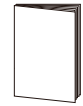

Instruction Manual

Turntable Shaft

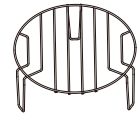

Grill Rack(Can not be used in microwave function and must be placed on the glass tray)

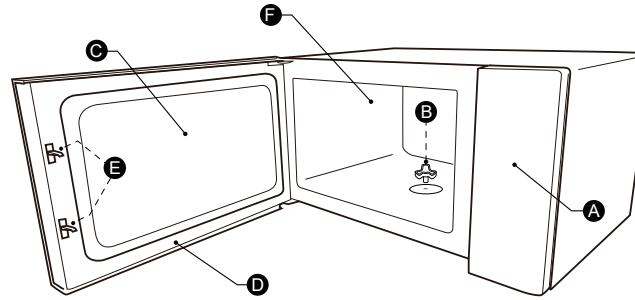

A)Control panel
B)Turntable shaft
C)Observation window
D)Door assembly
E)Safety interlock system
F)Oven cavity

TURNTABLE INSTALLATION

Cleaning the cooking compartment and putting the turntable in place. For new installations, make sure all packaging and shipping tape has been removed from the turntable shaft. Before using the appliance to prepare food for the first time, you will need to put the turntable in place correctly. You must clean the cooking compartment and accessories.

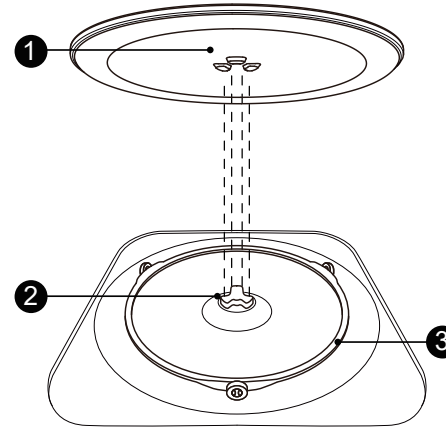

How to put the turntable in place:

1. Place the turntable ring assembly ③ into the recess in the cooking compartment.
2. Place the glass tray ① on the turntable ring assembly ③. Fit the raised, curved lines in the center of the glass tray bottom between the three spokes of the shaft. Make sure that the glass tray ① engages in the turntable shaft ② in the centre of the cooking compartment floor. The rollers on the shaft should fit inside the turntable bottom ridge.

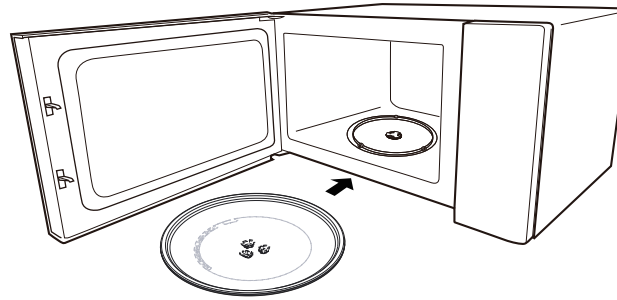

Note:

- Never use the appliance without the turntable. Make sure that it is properly engaged. The turntable can turn clockwise or anti-clockwise.
- Never place the glass tray upside down. The glass tray should never be restricted.
- Both glass tray and turntable ring assembly must always be used during cooking.
- All food and containers of food are always placed on the glass tray for cooking.
- Never restrict the movement of the turntable.
- If glass tray or turntable ring assembly cracks or breaks, contact your nearest authorized service center.

Control Panel and Features Operation Instructions

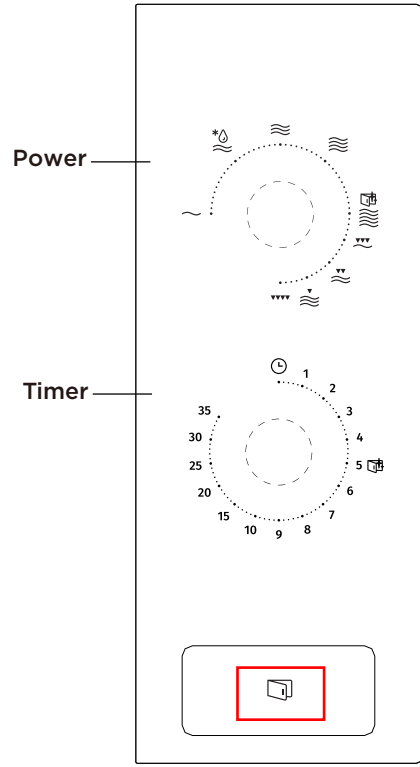

1. To set cooking power by turning the power knob to desired level.
2. To set the time of cooking by turning the timer knob to desired time per your food cooking guide.
3. The microwave oven will automatically start cooking after power level and time are set.
4. After the cooking time is up, the unit will "Dong" to stop.
5. If the unit is not in use, always set time to "0".

Function/Power	Output	Application
~	17% micro.	Soften ice cream
*≋	33% micro.	Soup stew, soften butter or defrost
≋	55% micro.	Stew, fish
≋	77% micro.	Rice, fish, chicken, ground meat
≋	100% micro.	Reheat, milk, boil water, vegetables, beverage

Function/Power	Output	Application
▼▼▼	80% grill 20% micro.	Sausage, Lamb, Kabobs, Seafood, Steak
▼▼	70% grill 30% micro.	Chicken pieces, Chicken breasts, Pork chops
▼	60% grill 40% micro.	Whole chicken
▼▼▼▼	100% grill	Baken bread, Slice food

Notice:

When removing food from the oven, please ensure that the oven power is switched off by turning the timer switch to 0 (zero).

Failure to do so, and operating the microwave oven without food in it, can result in overheating and damage to the magnetron.

Installation Instructions

Installation and connection

- This appliance is only intended for domestic use.
- This oven is intended for built-in use only. It is not intended for counter-top use or for use inside a cupboard.
- Please observe the special installation instructions.
- The appliance can be installed in a 60cm wide wall-mounted cupboard.
- The appliance is fitted with a plug and must only be connected to a properly installed earthed socket.
- The mains voltage must correspond to the voltage specified on the rating plate.
- The socket must be installed and connecting cable must only be replaced by a qualified electrician. If the plug is no longer to accessible following installation, an all-pole disconnecting device must be present on the installation side with a contact gap of at least 3mm.
- Adapters, multi-way strips and extension leads must not be used. Overloading can result in a risk of fire.

The accessible surface may be hot during operation.

Please Read the Manual Carefully Before Installation

Please Note
Electrical connection

The oven is fitted with a plug and must be only connected to a properly installed earthed socket. In accordance with the appropriate regulations, the socket must only be installed and the connecting cable must only be replaced by a qualified electrician.

If the plug is no longer accessible following installation and all-pole isolating switch must be present on the installation side with a contact gap of at least 3mm.

Minium installation height:85cm

The fitted cabinet must not have a back wall behind the appliance

A gap must be maintained between the wall and the base of the unit above. Specific gap sizecould be referenced by the diagrams.

Minium installation height:85cm
Do not cover ventilation slots and suction holes.

Note

Do not trap or bend the power cable

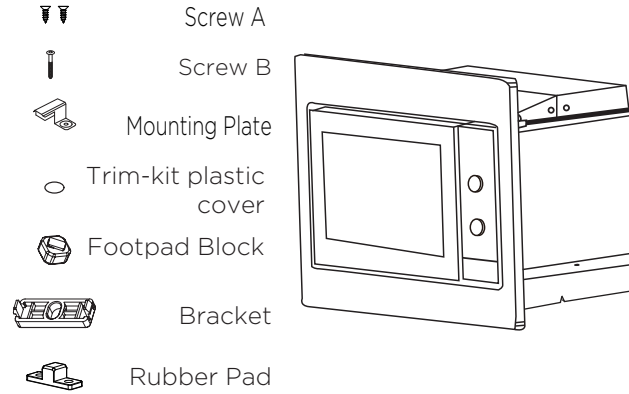

For the cabinet with a height of 370mm

A. Built-in furniture

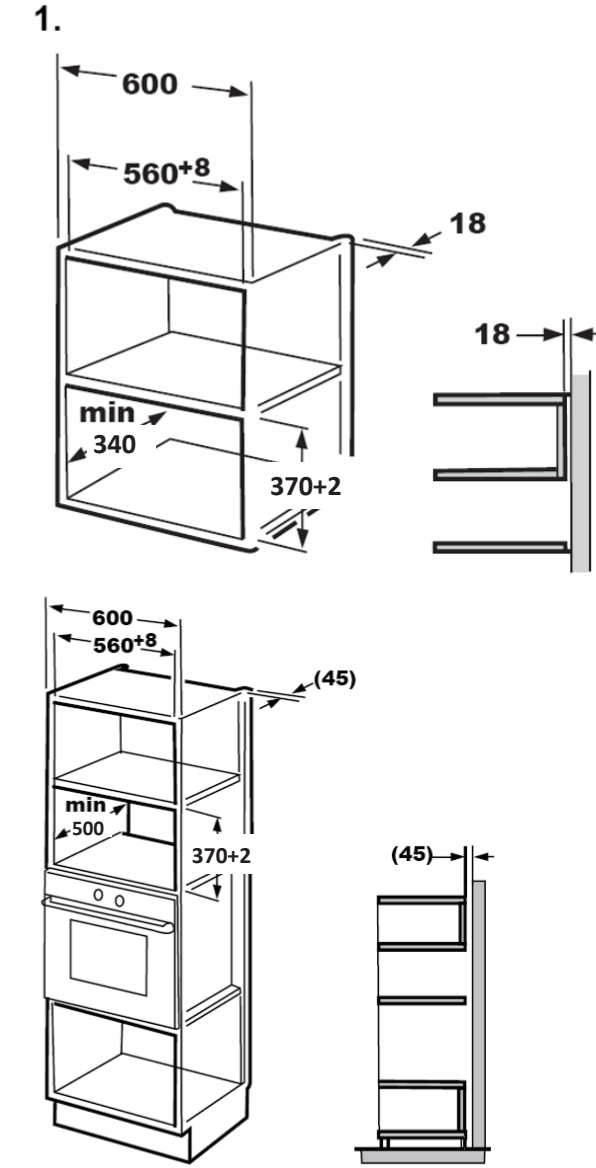

Note

- The mounting plate and bottom cabinet template are needed when installating in both installations.

B.Prepare the caibinet

! Skip this step if the cabinet depth is within the range of 300-340 mm.

- Read the instruction on the BOTTOM CABINET TEMPLATE ,
  put the template on the bottom plane of cabinet.

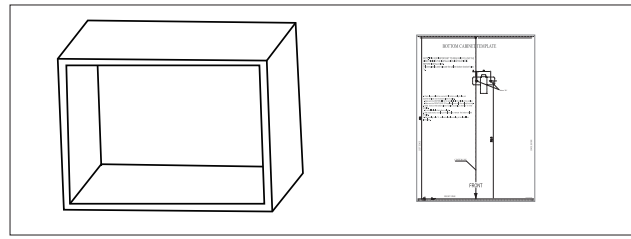

- Make the marks on the bottom plane of cabinet according to marks "a" of the template

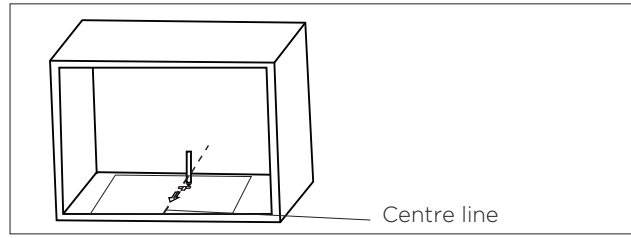

- Remove the bottom cabinet template and fix the mounting plate with screw A.

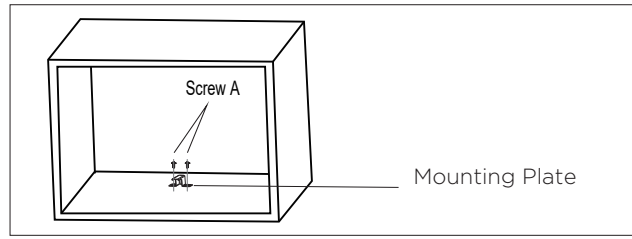

C.Install the oven

- Install the oven to the cabinet
  - Make sure the back of the oven is locked by mounting plate, if any.
  - Do not trap or kink the power cord.

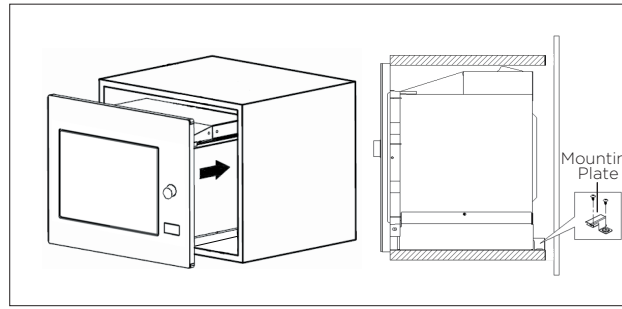

- Open the door, fix the oven to the cabinet with Screw B, at the installation hole.Then fix the Trim-kit plastic cover to the installation hole.

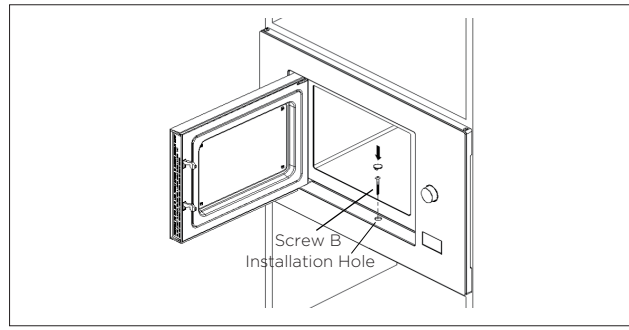

For the cabinet with a height of 380mm

A. Built-in furniture

1.

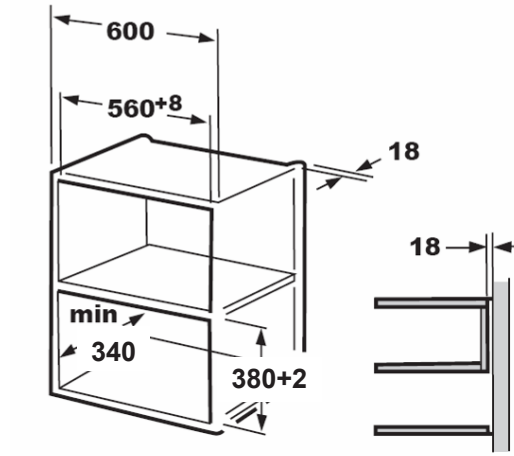

2.

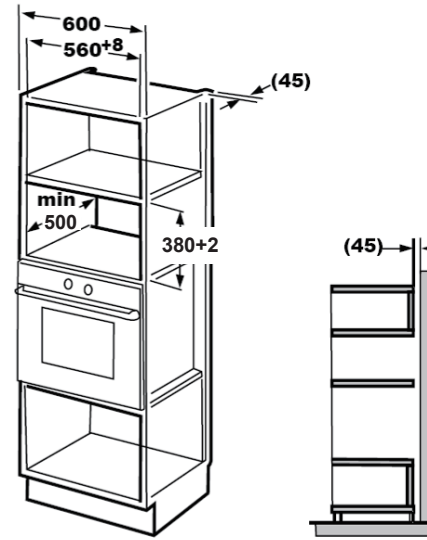

Note:

- The mounting plate and bottom cabinet template are needed when installating in both installations.

B.Prepare the caibinet

! Skip this step if the cabinet depth is within the range of 300-340 mm.

- Read the instruction on the BOTTOM CABINET TEMPLATE ,
  put the template on the bottom plane of cabinet.

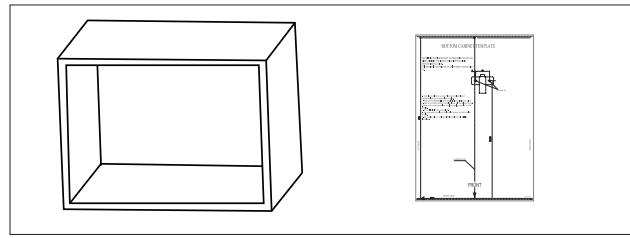

- Make the marks on the bottom plane of cabinet according to marks "a" of the template

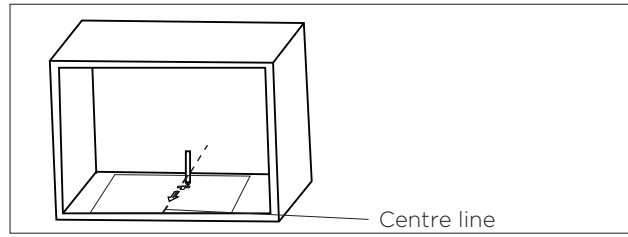

- Remove the bottom cabinet template and fix the mounting plate with screw A.

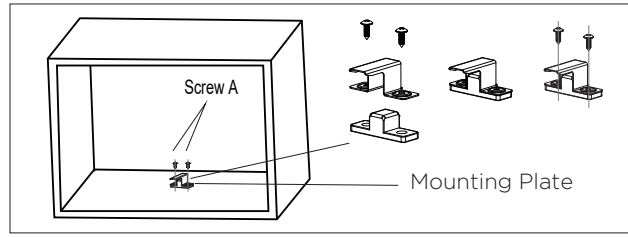

C.Install the oven

- Install the oven to the cabinet
  - Make sure the back of the oven is locked by mounting plate, if any.
  - Do not trap or kink the power cord.

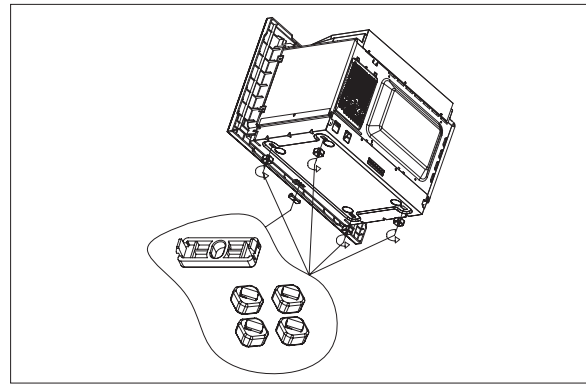

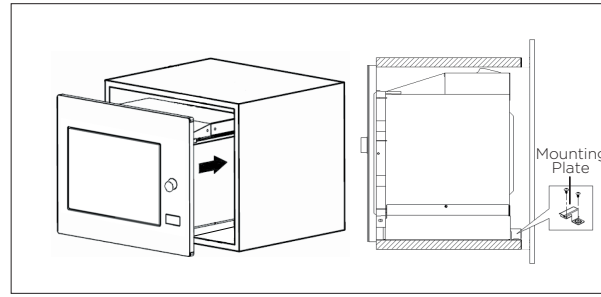

- Open the door, fix the oven to the cabinet with Screw B, at the installation hole.Then fix the Trim-kit plastic cover to the installation hole.

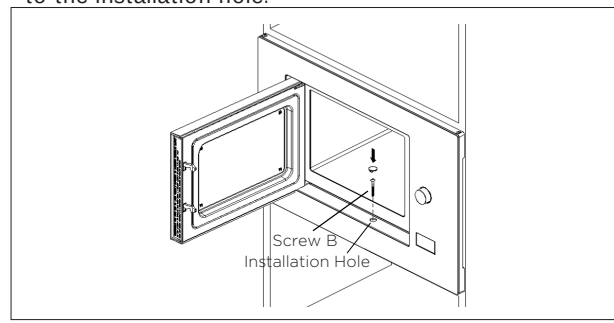

Specifications

Model:.....BM201EG1BG

Rated Voltage:.....230V~ 50Hz

Rated Input Power (Microwave):.....1250W

Rated Output Power (Microwave): 800W

Rated Input Power (Grill): 1000W

Trouble shooting

Normal	
Microwave oven interfering TV reception	Radio and TV reception may be interfered when microwave oven operating. It is similar to the interference of small electrical appliances, like mixer, vacuum cleaner, and electric fan.It is normal.
Dim oven light	In low power microwave cooking, oven light may become dim. It is normal.
Steam accumulating on door, hot air out of vents	In cooking, steam may come out of food. Most will get out from vents. But some may accumulate on cool place like oven door. It is normal.
Oven started accidentally with no food in.	It is forbidden to run the unit without any food inside. It is very dangerous.

Trouble	Possible Cause	Remedy
Oven cannot be started.	(1). Power cord is not plugged in tightly.	Unplug. Then plug again after 10 seconds.
	(2). Fuse blowing or circuit breaker works.	Replace fuse or reset circuit breaker (repaired by professional personnel of our company)
	(3). Trouble with outlet.	Test outlet with other electrical appliances.
Oven does not heat.	(4). Door is not closed well.	Close door well.

According to Waste of Electrical and Electronic Equipment (WEEE) directive, WEEE should be separately collected and treated. If at any time in future you need to dispose of this product please do NOT dispose of this product with household waste. Please send this product to WEEE collecting points where available.

GUARANTEE & SERVICE

If you need information or if you have a problem, please contact the Gorenje Customer Care Centre in your country (you find its phone number in the worldwide guarantee leaflet). If there is no Customer Care Centre in your country, go to your local Gorenje dealer or contact the Service department of Gorenje domestic appliances.

Eventual mismatches in colour shades between different appliances or components within a single design line may occur due to various factors, such as different angles under which the appliances are observed, different coloured backgrounds, materials, and room illumination.

For personal use only!

Additional recommendations for cooking with microwave and useful advices can be found on web side:

http://www.gorenje.com

WISHES YOU A LOT OF PLEASURE WHILE USING YOUR APPLIANCE

gorenje

We reserve the right to any changes and errors in the instructions for use.

LIEBER KUNDE

Wir danken Ihnen herzlich für Ihren Einkauf. Wir glauben, dass Sie bald zahlreiche Beweise dafür finden werden, dass Sie sich auf unsere Produkte wirklich verlassen können. Um den Umgang mit dem Gerät zu erleichtern, legen wir diese ausführliche Bedienungsanleitung bei.

Die Anleitung soll Ihnen helfen, sich mit Ihrem neuen Gerät vertraut zu machen. Bitte lesen Sie diese sorgfältig durch, bevor Sie das Gerät zum ersten Mal benutzen.

Achten Sie bitte in jedem Fall darauf, dass das Gerät unbeschädigt bei Ihnen angeliefert wird. Wenden Sie sich bei Feststellung von Transportschäden an Ihren Außendienstmitarbeiter oder das Regionallager, von dem das Produkt geliefert wurde. Die Telefonnummer finden Sie auf der Quittung oder dem Lieferschein.

Wir wünschen Ihnen viel Freude mit Ihrem neuen Haushaltsgerät.
Das Gerät für den Hausgebrauch zum Erwärmen von Speisen und Getränken mit elektromagnetischer Energie, nur für den Innenbereich.

BEDIENUNGSANLEITUNG

Lesen Sie die Anleitung sorgfältig durch und bewahren Sie sie zum späteren Nachschlagen auf.

Diese Anleitung ist für den Benutzer bestimmt.
Darin wird der Herd beschrieben und wie man ihn benutzt. Die Anleitung gilt auch für verschiedene Gerätetypen, daher finden Sie möglicherweise einige Beschreibungen von Funktionen, die möglicherweise nicht auf Ihr Gerät zutreffen.

VORKEHRUNGEN ZUR VERMEIDUNG EINER MÖGLICHEN AUSGESETZTHEIT GEGENÜBER ÜBERMÄSSIGER MIKROWELLENENERGIE

1. Versuchen Sie nicht, diesen Ofen bei geöffneter Tür zu betreiben, da dies zu einer schädlichen Einwirkung von Mikrowellenenergie führen kann. Achten Sie darauf, dass die Sicherheitsverriegelungen nicht gebrochen oder manipuliert werden.
2. Stellen Sie keine Gegenstände zwischen die Vorderseite des Ofens und die Tür und lassen Sie keine Schmutz- oder Reinigungsmittelrückstände auf den Dichtflächen ansammeln.
3. **WARNUNG**: Wenn die Tür oder die Türdichtungen beschädigt sind, darf der Ofen nicht betrieben werden, bis er von einer sachkundigen Person repariert wurde.

NACHTRAG

Wenn das Gerät nicht sauber gehalten wird, kann seine Oberfläche beschädigt und die Lebensdauer des Gerätes verkürzt werden und dies kann zu einer Gefahrensituation führen.

WARNUNG

Um das Risiko von Feuer, Stromschlag, Personenschäden oder übermäßiger Mikrowellenenergie bei der Verwendung Ihres Geräts zu verringern, befolgen Sie die grundlegenden Vorsichtsmaßnahmen, einschließlich der folgenden:

- Lesen und befolgen Sie die Hinweise: „VORSICHTSMASSNAHMEN ZUR VERMEIDUNG ÜBERMÄSSIGER MIKROWELLENENERGIE“.
- Dieses Gerät kann von Kindern ab 8 Jahren und darüber sowie von Personen mit verringerten physischen, sensorischen oder mentalen Fähigkeiten oder Mangel an Erfahrung und Wissen benutzt werden, wenn sie beaufsichtigt oder bezüglich des sicheren Gebrauchs des Geräts unterwiesen wurden und die damit verbundenen Risiken verstehen. Kinder dürfen mit dem Gerät nicht spielen. Das Gerät darf von Kindern nur dann gereinigt oder gewartet werden, wenn diese älter als 8 Jahre sind und beaufsichtigt werden. Kinder unter 8 Jahren müssen von dem Gerät ferngehalten werden, außer sie werden kontinuierlich beaufsichtigt.
- Halten Sie das Gerät und sein Kabel außerhalb der Reichweite von Kindern unter 8 Jahren.
- Wenn das Netzkabel beschädigt ist, muss es durch den Hersteller, seinen Vertreter oder ähnlich qualifizierte Personen ersetzt werden, um eine Gefährdung zu vermeiden.(Für Gerät mit Aufsatz Typ Y)
- **WARNUNG:** Stellen Sie sicher, dass das Gerät ausgeschaltet ist, bevor Sie die Lampe austauschen, um die Gefahr eines Stromschlags zu vermeiden.
- **WARNUNG:** Es ist gefährlich, wenn jemand anderes als eine sachkundige Person eine Wartung oder

Reparaturtätigkeit ausführt, bei der eine Abdeckung entfernt wird, die Schutz gegen die Einwirkung von Mikrowellenenergie bietet.

- **WARNUNG:** Flüssigkeiten und andere Lebensmittel dürfen nicht in luftdicht verschlossenen Behältern erhitzt werden, da sie explodieren können.
- Behalten Sie beim Erhitzen von Speisen in Kunststoff- oder Papierbehältern den Ofen wegen der Entzündungsgefahr im Auge.
- Verwenden Sie nur Utensilien, die für die Verwendung in Mikrowellenöfen geeignet sind.
- Bei Rauchentwicklung schalten Sie das Gerät aus oder ziehen Sie den Netzstecker und halten Sie die Tür geschlossen, um eventuelle Flammen zu ersticken.
- Das Erhitzen von Getränken in der Mikrowelle kann zu einem verzögerten Eruptionssieden führen, daher ist bei der Handhabung des Behälters Vorsicht geboten.
- Der Inhalt von Saugflaschen und Gläsern mit Babynahrung muss vor dem Verzehr umgerührt oder geschüttelt und die Temperatur überprüft werden, um Verbrennungen zu vermeiden.
- Eier in der Schale und ganze hartgekochte Eier sollten nicht in der Mikrowelle erhitzt werden, da sie können explodieren, auch wenn die Mikrowellenheizung beendet ist.
- Der Ofen sollte regelmäßig gereinigt und sämtliche Speisereste entfernt werden.
- Wenn der Ofen nicht sauber gehalten wird, kann dies zu einer Beschädigung der Oberfläche führen, die

die Lebensdauer des Geräts beeinträchtigen und möglicherweise zu einer Gefahrensituation führen kann.

- Verwenden Sie nur den für diesen Ofen empfohlenen Temperaturfühler (für Öfen, die mit einer Einrichtung zur Verwendung eines Temperaturfühlers ausgestattet sind).
- Der Mikrowellenherd muss mit geöffneter Ziertür betrieben werden (für Backöfen mit Ziertür).
- Dieses Gerät ist für den Haushaltsgebrauch und ähnliche Anwendungsbereiche bestimmt, wie zum Beispiel:
  - Personalküchenbereiche in Geschäften, Büros und anderen Arbeitsumgebungen;
  - von Kunden in Hotels, Motels und anderen wohnungsähnlichen Umgebungen;
  - Bauernhäuser;
  - in Frühstückspensionen und ähnlichen Umgebungen.
- Der Mikrowellenherd ist für die Erwärmung von Speisen und Getränken bestimmt. Das Trocknen von Lebensmitteln oder Kleidung sowie das Erwärmen von Wärmekissen, Hausschuhen, Schwämmen, feuchten Tüchern und Ähnlichem kann zu Verletzungs-, Entzündungs- oder Brandgefahr führen.
- Metallische Behälter für Speisen und Getränke sind beim Garen in der Mikrowelle nicht erlaubt.
- Das Gerät darf nicht mit einem Dampfreiniger gereinigt werden.
- Achten Sie darauf, dass der Drehteller nicht verschoben wird, wenn Sie Behälter aus dem Gerät nehmen.
  (Für fest installierte Geräte und Einbaugeräte, die mindestens 900 mm über dem Boden verwendet werden und abnehmbare Drehscheiben haben. Doch das gilt nicht für Geräte mit waagerechter unterer Flügeltür.)

- Der Mikrowellenofen ist für den Einbau vorgesehen.
- Es darf kein Dampfreiniger verwendet werden.
- Die Oberfläche einer Aufbewahrungsschublade kann heiß werden.
- **WARNUNG:** Das Gerät und seine zugänglichen Teile werden während des Gebrauchs heiß. Es sollte darauf geachtet werden, die Heizelemente nicht zu berühren. Kinder unter 8 Jahren müssen von dem Gerät ferngehalten werden, außer sie werden kontinuierlich beaufsichtigt.
- Während des Gebrauchs wird das Gerät heiß. Es sollte darauf geachtet werden, die Heizelemente im Inneren des Ofens nicht zu berühren.
- **WARNUNG:** Zugängliche Teile können während des Gebrauchs heiß werden. Kleinkinder sollten sich nicht in der Nähe des Gerätes aufhalten.
- Das Gerät darf nicht hinter einer Ziertür installiert werden, um eine Überhitzung zu vermeiden. (Dies gilt nicht für Geräte mit Ziertür.)
- **WARNUNG:** Wenn das Gerät im Kombinationsmodus betrieben wird, sollten Kinder den Ofen aufgrund der erzeugten Temperaturen nur unter Aufsicht von Erwachsenen verwenden.
- Verwenden Sie keine scharfen Scheuermittel oder scharfe Metallschaber zum Reinigen des Ofentürglases, da diese die Oberfläche zerkratzen können, was zum Zerbrechen des Glases führen kann.

BITTE GRÜNDLICH LESEN UND ZUM SPÄTEREN NACHSCHLAGEN AUFBEWAHREN

UM DAS VERLETZUNGSRISIKO VON PERSONEN ZU REDUZIEREN ERDUNGSINSTALLATION

GEFAHR

Stromschlaggefahr

Das Berühren einiger der internen Komponenten kann zu schweren Verletzungen oder zum Tod führen. Nehmen Sie das Gerät nicht auseinander.

WARNUNG

Stromschlaggefahr. Eine unsachgemäße Verwendung der Erdung kann zu einem Stromschlag führen. Schließen Sie das Gerät erst an eine Steckdose an, wenn es ordnungsgemäß installiert und geerdet ist.

Dieses Gerät muss geerdet werden. Im Falle eines elektrischen Kurzschlusses verringert die Erdung das Risiko eines Stromschlags, indem sie einen Ableitdraht für den elektrischen Strom bereitstellt.

Dieses Gerät ist mit einem Kabel mit einem Erdungskabel mit Erdungsstecker versehen. Der Stecker muss in eine ordnungsgemäß installierte Steckdose eingesteckt und geerdet werden.

Wenden Sie sich an einen qualifizierten Elektriker oder Servicetechniker, wenn die Erdungshinweise nicht vollständig verstanden werden oder Zweifel bestehen, ob das Gerät richtig geerdet wurde.

Wenn ein Verlängerungskabel erforderlich ist, verwenden Sie nur ein 3-adriges Verlängerungskabel.

1. Ein kurzes Stromversorgungskabel ist vorgesehen, um die um die Risiken zu verringern, die sich aus dem Verheddern in oder dem Stolpern über ein längeres Kabel ergeben.
2. Bei Verwendung eines langen Kabelsatzes oder Verlängerungskabels:

1). Die gekennzeichnete elektrische Nennleistung des Verlängerungskabels muss mindestens so groß wie die elektrische Leistung des Gerätes sein.
2). Das Verlängerungskabel muss ein 3-adriges Erdungskabel sein.
3). Das lange Kabel sollte so angeordnet werden, dass es nicht über die Theken- oder Tischplatte herabhängt, wo es von Kindern heruntergezogen werden kann oder unbeabsichtigtes Stolpern möglich ist.

REINIGUNG

Ziehen Sie das Netzkabel aus der Steckdose.

- Reinigen Sie den Garraum des Backofens nach dem Gebrauch mit einem leicht angefeuchteten Tuch.
- Reinigen Sie das Zubehör wie gewohnt in Seifenlauge.
- Türrahmen und Dichtung sowie angrenzende Teile sind bei Verschmutzung sorgfältig mit einem feuchten Tuch zu reinigen.
- Verwenden Sie keine scharfen Scheuermittel oder scharfe Metallschaber zum Reinigen des Ofentürglases, da diese die Oberfläche zerkratzen können, was zum Zerbrechen des Glases führen kann.
- Reinigungstipp---Zur leichteren Reinigung der Garraumwände, die das Gargut berühren kann: Eine halbe Zitrone in eine Schüssel geben, 300 ml (1/2 Pint) Wasser hinzufügen und 10 Minuten bei 100 % Mikrowellenleistung erhitzen. Wischen Sie den Backofen mit einem weichen, trockenen Tuch sauber.

VORSICHT

Verletzungsgefahr

Es ist gefährlich, wenn eine andere als eine sachkundige Person eine Wartungs- oder Reparaturtätigkeit ausführt, die das Entfernen einer Abdeckung beinhaltet, die
Schutz vor der Einwirkung von Mikrowellenenergie gewährt.

Siehe die Anweisungen zu „Materialien, die Sie in der Mikrowelle benutzen können oder in der Mikrowelle vermieden werden sollten.“

Es kann bestimmte nicht-metallische Utensilien geben, die nicht sicher für die Verwendung in der Mikrowelle sind. Im Zweifelsfall können Sie das betreffende Utensil wie unten beschrieben testen.

Utensilien-Test:

- Füllen Sie einen mikrowellengeeigneten Behälter mit 1 Tasse kaltem Wasser (250 ml) zusammen mit dem betreffenden Utensil.
- 1 Minute bei maximaler Leistung kochen.
- Betasten Sie das Utensil vorsichtig. Wenn das leere Geschirr warm ist, verwenden Sie es nicht zum Kochen in der Mikrowelle.
- Kochzeit von 1 Minute nicht überschreiten.

Materialien, die Sie in der Mikrowelle verwenden können

Utensilien	Bemerkungen
Kochschüssel	Anweisungen des Herstellers beachten. Der Boden der Kochschüssel muss sich mindestens 5 mm über dem Drehteller befinden. Bei unsachgemäßer Verwendung kann der Drehteller brechen.
Essgeschirr	Nur mikrowellengeeignetes Plastik. Anweisungen des Herstellers beachten. Verwenden Sie kein rissiges oder gesprungenes Geschirr.
Einmachgläser	Deckel immer entfernen. Nur zum Erhitzen von Speisen verwenden, bis sie nur warm sind. Die meisten Gläser sind nicht hitzebeständig und können brechen.
Glaswaren	Nur hitzebeständiges Backofenglas. Stellen Sie sicher, dass keine Metallverkleidung vorhanden ist. Verwenden Sie kein rissiges oder gesprungenes Geschirr.
Kochbeutel	Anweisungen des Herstellers beachten. Nicht mit Metallband verschließen. Machen Sie Schlitze, damit der Dampf entweichen kann.
Pappteller und Tassen	Nur zum kurzzeitigen Garen/Erwärmen verwenden. Lassen Sie den Ofen während des Garens nicht unbeaufsichtigt.
Papierhandtücher	Zum Abdecken von Speisen zum Aufwärmen und zur Fettaufnahme verwenden. Nur unter Aufsicht zum kurzzeitigen Garen verwenden.
Backpapier	Verwenden Sie es als Abdeckung, um Spritzer zu verhindern, oder als Hülle zum Dämpfen.
Plastik	Nur mikrowellengeeignetes Plastik. Beachten Sie die Anweisungen des Herstellers. Sollte mit „Mikrowellensicher“ gekennzeichnet sein. Einige Kunststoffbehälter werden weich, wenn die Lebensmittel darin erhitzt werden. „Kochbeutel“ und fest verschlossene Plastikbeutel sollten aufgeschnitten, durchstochen oder entlüftet werden, wie auf der Verpackung angegeben.
Frischhaltefolie	Nur mikrowellengeeignetes Plastik. Zum Abdecken von Speisen während des Garvorgangs verwenden, um die Feuchtigkeit zu speichern. Lassen Sie die Plastikfolie nicht mit Lebensmitteln in Berührung kommen.
Thermometer	Nur mikrowellengeeignet (Fleisch- und Süßigkeitenthermometer).
Wachspapier	Als Abdeckung verwenden, um Spritzer zu vermeiden und Feuchtigkeit zu speichern.

Materialien, die im Mikrowellenherd vermieden werden sollten

Utensilien	Bemerkungen
Aluminiumschale	Kann Lichtbogenbildung verursachen. Übertragen Sie Lebensmittel in eine mikrowellengeeignete Schüssel.
Lebensmittelkarton mit Metallgriff	Kann Lichtbogenbildung verursachen. Übertragen Sie Lebensmittel in eine mikrowellengeeignete Schüssel.
Metall oder metallbesetzte Utensilien	Metall schützt das Essen vor Mikrowellenenergie. Metallverkleidungen können Lichtbogenbildung verursachen.
Metallclips	Kann Lichtbogenbildung und einen Brand im Ofen verursachen.
Papiertüten	Können einen Brand im Ofen verursachen.
Kunststoffschaum	Kunststoffschaum kann schmelzen oder die Flüssigkeit im Inneren verunreinigen, wenn er hohen Temperaturen ausgesetzt wird.
Holz	Holz trocknet bei Verwendung in der Mikrowelle aus und kann splittern oder brechen.

Bezeichnungen von Ofenteilen und Zubehör

Entfernen Sie den Ofen und alle Materialien aus dem Karton und dem Ofenraum.

Ihr Backofen wird mit folgendem Zubehör geliefert:

Glasschale

Drehteller-Ringbaugruppe

Bedienungsanleitung

Drehtellerwelle

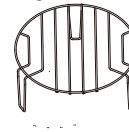

Grillrost (Kann nicht in der Mikrowellenfunktion verwendet werden und muss auf die Glasschale gestellt werden)

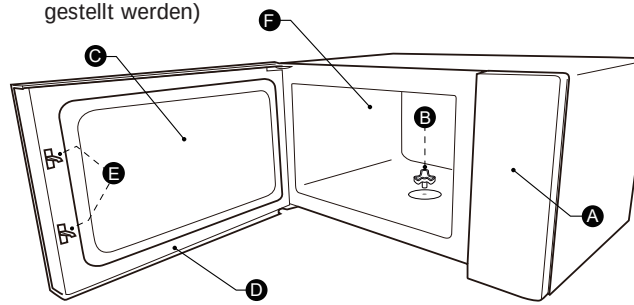

A) Bedienfeld

B) B) Drehtellerwelle

C) Beobachtungsfenster

D) Türeinheit

E) Verriegelungssystem

F) Ofenraum

DREHTELLE
R

Reinigung des Garraums und Einsetzen des Drehtellers. Stellen Sie bei Neuinstallationen sicher, dass alle Verpackungs- und Transportbänder von der Welle des Drehtellers entfernt wurden. Bevor Sie das Gerät zum ersten Mal zum Zubereiten von Speisen verwenden, müssen Sie den Drehteller richtig aufsetzen. Sie müssen den Garraum und das Zubehör reinigen.

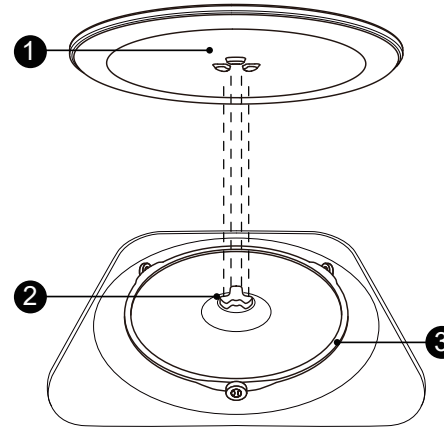

So setzen Sie den Drehteller ein:

1. Setzen Sie den Drehtellerring ③ in die Aussparung im Garraum ein.
2. Platzieren Sie die Glasschale ① auf dem Drehtellerring ③. Bringen Sie die erhabenen, geschwungenen Linien in der Mitte des Glasschalenbodens zwischen den drei Speichen der Welle an. Achten Sie darauf, dass die Glasschale ① in die Drehtellerwelle ② in der Mitte des Garraumbodens einrastet. Die Rollen auf der Welle sollten in die untere Kante des Drehtellers passen.

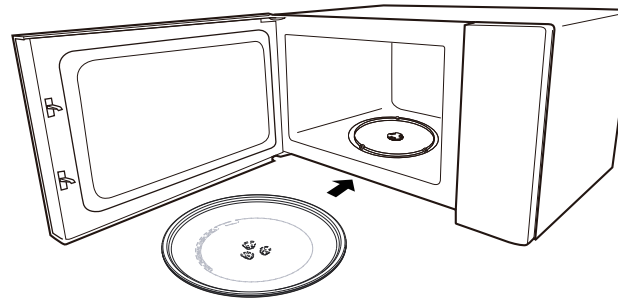

Hinweis:

- Verwenden Sie das Gerät niemals ohne den Drehteller. Stellen Sie sicher, dass er richtig eingerastet ist. Der Drehteller kann sich im oder gegen den Uhrzeigersinn drehen.
- Stellen Sie die Glasschale niemals auf den Kopf. Die Glasschale sollte niemals behindert werden.
- Während des Garvorgangs müssen immer sowohl die Glasschale als auch der Drehtellerring verwendet werden.
- Alle Lebensmittel und Lebensmittelbehälter werden zum Garen immer auf die Glasschale gestellt.
- Behindern Sie niemals die Bewegung des Drehtellers.
- Wenn die Glasschale oder der Drehtellerring Risse aufweist oder bricht, wenden Sie sich an die nächste autorisierte Kundendienststelle.

Bedienung des Bedienfelds und der Funktionen Anleitung

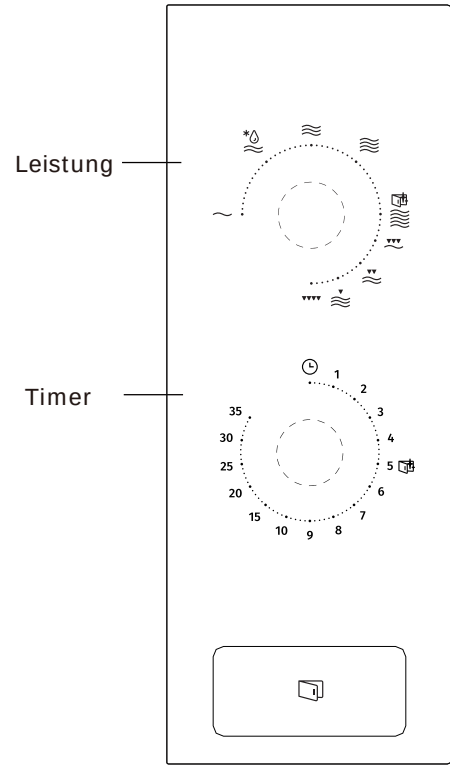

1. Stellen Sie die Kochleistung ein, indem Sie den Leistungsschalter auf die gewünschte Stufe drehen.
2. Stellen Sie die Garzeit ein, indem Sie den Timer-Knopf auf die gewünschte Zeit gemäß Ihrer Kochanleitung drehen.
3. Der Mikrowellenherd beginnt automatisch mit dem Garen, nachdem Leistungsstufe und Zeit eingestellt wurden.
4. Nach Ablauf der Garzeit stoppt das Gerät mit einem „Dong“.
5. Wenn das Gerät nicht verwendet wird, stellen Sie die Uhrzeit immer auf „0“.

Funktion / Leistung	Ausgabe	Anwendung
~	17 % Mikro.	Speiseeis erweichen
* ≋	33 % Mikro.	Suppeneintopf, Butter erweichen oder auftauen
≋	55 % Mikro.	Eintopf, Fisch
≋	77 % Mikro.	Reis, Fisch, Huhn, Hackfleisch
≋	100 % Mikro.	Aufwärmen, Milch, Wasser kochen, Gemüse, Getränke

Funktion / Leistung	Ausgabe	Anwendung
▼▼▼	80 % Grill 20 % Mikro.	Wurst, Lamm, Kebab, Meeresfrüchte, Steak
▼▼	70 % Grill 30 % Mikro.	Hühnerstücke, Hühnerbrust, Schweinekoteletts
▼	60 % Grill 40 % Mikro.	Ganzes Huhn
▼▼▼▼	100 % Grill	Gebackenes Brot, in Scheiben geschnittenes Essen

Hinweis：

Bei der Entnahme von Speisen aus dem Backofen stellen Sie bitte sicher, dass der Backofen ausgeschaltet ist, indem Sie den Zeitschalter auf 0 (Null) stellen.

Andernfalls, also bei Betrieb des Mikrowellengeräts ohne Lebensmittel, kann es zu Überhitzung und Beschädigung des Magnetrons kommen.

Installationsanweisungen

Installation und Anschluss

- Dieses Gerät ist nur für den Gebrauch im Haushalt vorgesehen.
- Dieser Backofen ist nur für den Einbau bestimmt. Er ist nicht für den Einsatz auf der Theke oder in einem Schrank vorgesehen.
- Bitte beachten Sie die speziellen Einbauhinweise.
- Das Gerät kann in einen 60 cm breiten Hängeschrank eingebaut werden.
- Das Gerät ist mit einem Stecker ausgestattet und darf nur an eine ordnungsgemäß installierte Schutzkontaktsteckdose angeschlossen werden.
- Die Netzspannung muss der auf dem Typenschild angegebenen Spannung entsprechen.
- Die Installation der Steckdose und der Austausch des Anschlusskabels dürfen nur von einer Elektrofachkraft vorgenommen werden. Sollte der Stecker nach der Montage nicht mehr zugänglich sein, muss auf der Montageseite eine allpolige Trennvorrichtung mit einem Kontaktabstand von mindestens 3 mm vorhanden sein.
- Adapter, Mehrwegeleisten und Verlängerungskabel dürfen nicht verwendet werden. Bei Überladung besteht Brandgefahr.

Die zugängliche Oberfläche kann während des Betriebs heiß sein.

Bitte lesen Sie das Handbuch vor der Installation sorgfältig.

Bitte beachten Sie
den elektrischen Anschluss

Der Ofen ist mit einem Stecker ausgestattet und darf nur an eine ordnungsgemäß installierte geerdete Steckdose angeschlossen werden. Gemäß
den entsprechenden Vorschriften darf die Steckdose nur von einer Elektrofachkraft installiert und das Anschlusskabel ausgetauscht werden.

Wenn der Stecker nach der Montage nicht mehr zugänglich ist, muss auf der Montageseite ein allpoliger Trennschalter mit einem Kontaktabstand von mindestens 3 mm vorhanden sein.

Mindesteinbauhöhe: 85 cm

Der Einbauschrank darf keine Rückwand hinter dem Gerät haben.

Zwischen der Wand und dem Sockel des darüber liegenden Gerätes muss ein Spalt eingehalten werden. Die spezifische Spaltgröße ist in den Diagrammen ersichtlich.

Mindesteinbauhöhe: 85 cm
Lüftungsschlitze und Ansaugöffnungen nicht

abdecken. Anmerkung

Das Netzkabel nicht einklemmen oder biegen.

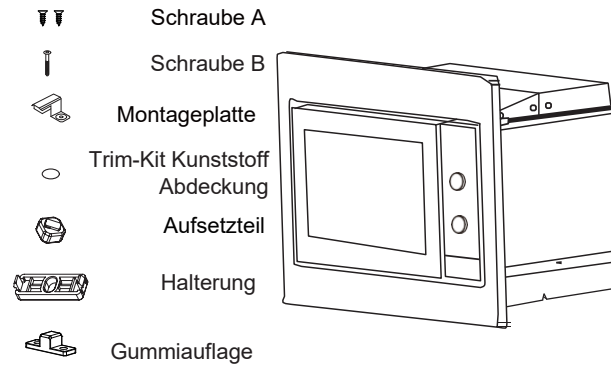

Für den Schrank mit einer Höhe von 370 mm

A. Einbaumöbel

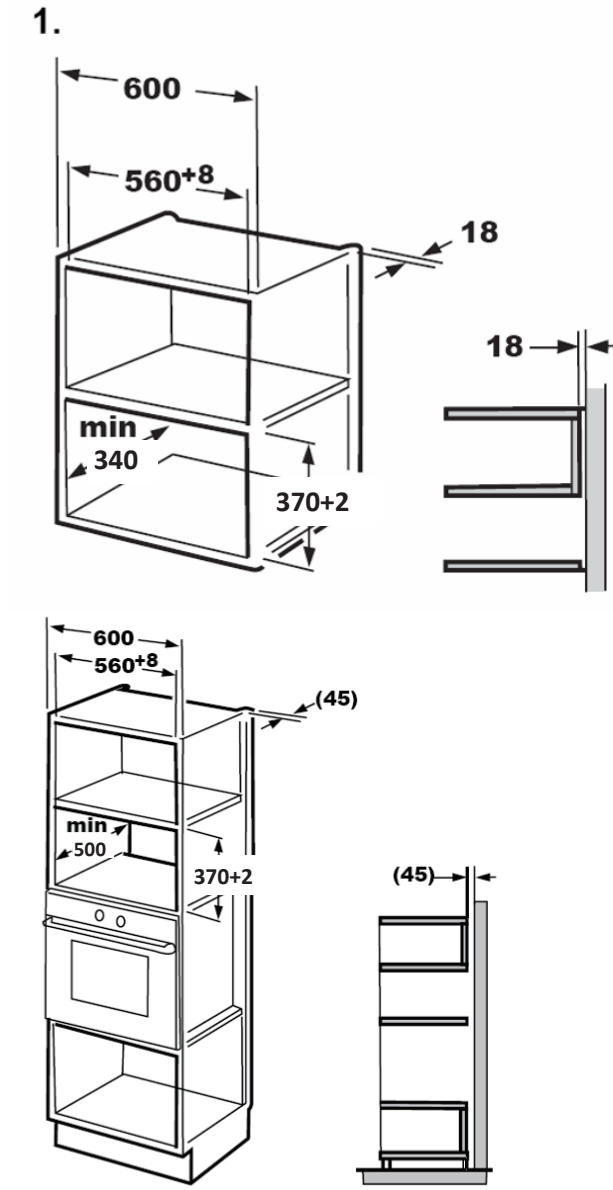

Anmerkung

- Die Montageplatte und die untere Schrankschablone werden bei der Installation in beiden Installationen benötigt.

B. Bereiten Sie den

Überspringen Sie diesen Schritt, wenn die Schranktiefe im Bereich von 300–340 mm liegt.

- Lesen Sie die Anweisungen auf der UNTEREN SCHRANKSCHABLONE,
  legen Sie die Schablone auf die untere Ebene des Schranks.

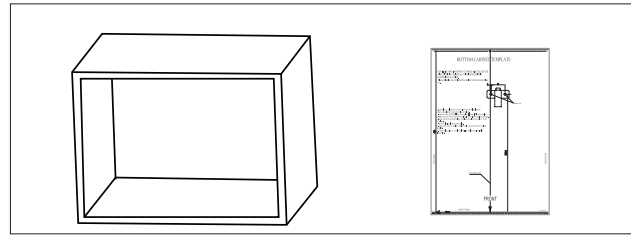

- Machen Sie die Markierungen auf der unteren Ebene des Schranks gemäß den Markierungen „a“ der Schablone.

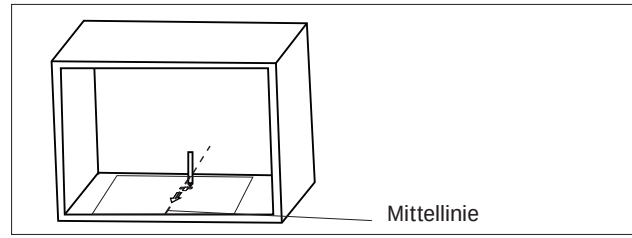

- Entfernen Sie die untere Schrankschablone und befestigen Sie die Montageplatte mit Schraube A.

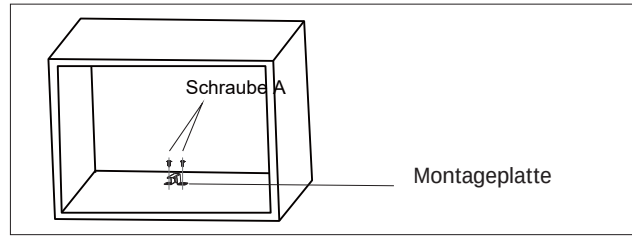

C. Installieren Sie

- Installieren Sie den Ofen im Schrank.
  - Stellen Sie sicher, dass die Rückseite des Ofens mit der Montageplatte verriegelt ist, falls vorhanden.
  - Das Netzkabel nicht einklemmen oder knicken.

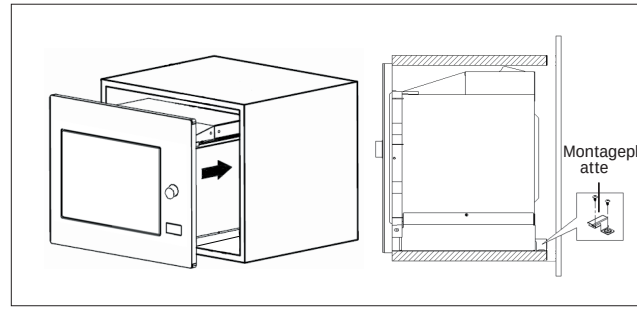

- Öffnen Sie die Tür, befestigen Sie den Ofen mit Schraube B am Einbauloch am Schrank. Befestigen Sie dann die Kunststoffabdeckung des Trim-Kits am Einbauloch.

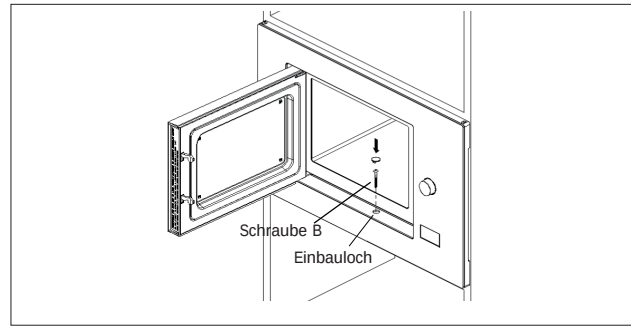

Für den Schrank mit einer Höhe von 380 mm

A. Einbaumöbel

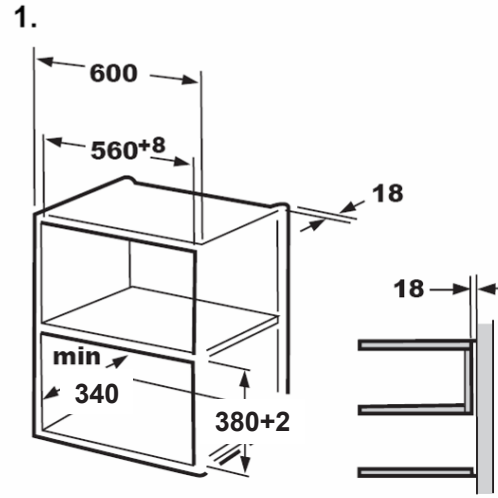

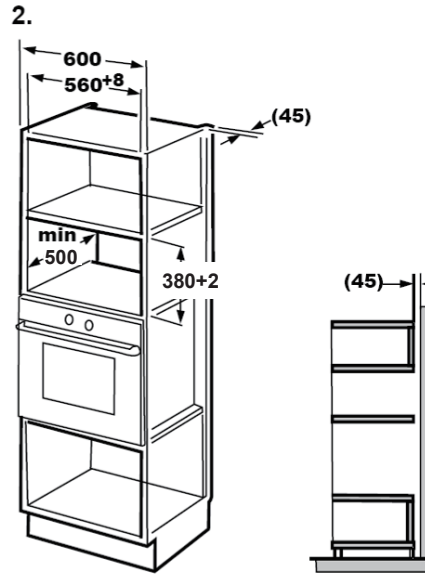

Hinweis:

- Die Montageplatte und die untere Schrankschablone werden bei der Installation in beiden Installationen benötigt.

B. Bereiten Sie den

Überspringen Sie diesen Schritt, wenn die Schranktiefe im Bereich von 300–340 mm liegt.

- Lesen Sie die Anweisungen auf der UNTEREN SCHRANKSCHABLONE,
  legen Sie die Schablone auf die untere Ebene des Schranks.

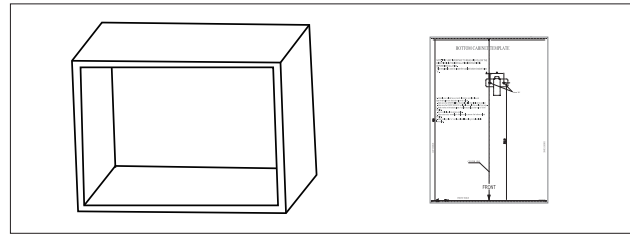

- Machen Sie die Markierungen auf der unteren Ebene des Schranks gemäß den Markierungen „a“ der Schablone.

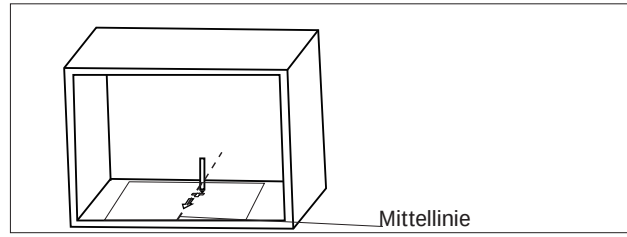

- Entfernen Sie die untere Schrankschablone und befestigen Sie die Montageplatte mit Schraube A.

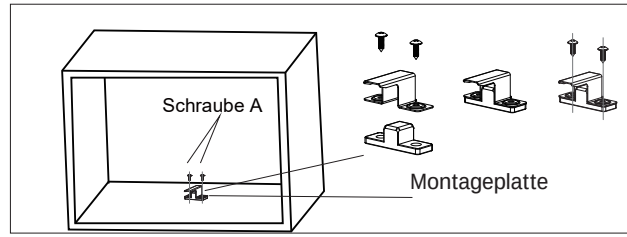

C. Installieren Sie

- Installieren Sie den Ofen im Schrank.
  - Stellen Sie sicher, dass die Rückseite des Ofens mit der Montageplatte verriegelt ist, falls vorhanden.
  - Das Netzkabel nicht einklemmen oder knicken.

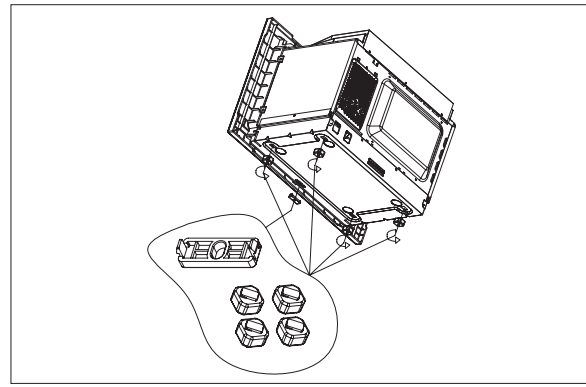

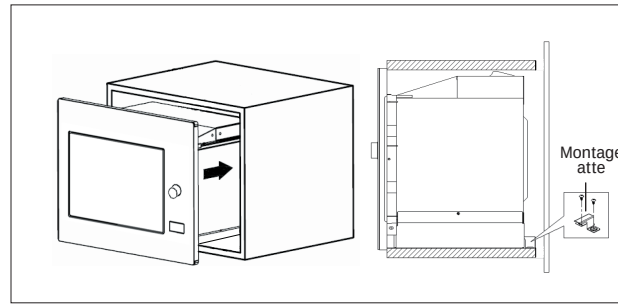

- Öffnen Sie die Tür, befestigen Sie den Ofen mit Schraube B am Einbauloch am Schrank. Befestigen Sie dann die Kunststoffabdeckung des Trim-Kits am Einbauloch.

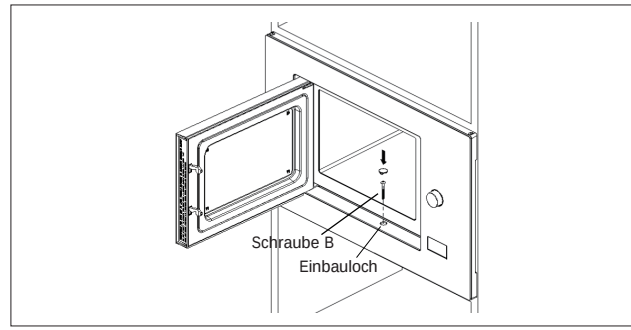

Spezifikationen

Modell BM201EG1BG

Nennspannung: ..... 230 V~ 50 Hz

Nenneingangsleistung (Mikrowelle): ..... 1250 W

Nennausgangsleistung (Mikrowelle) ..... 800 W

Nenneingangsleistung (Grill): ..... 1000 W

Fehlerbehebung

Normal	
Mikrowellenofen stört TV-Empfang	Radio- und TV-Empfang können gestört werden, wenn der Mikrowellenofen in Betrieb ist. Es ist vergleichbar mit der Störung kleiner elektrischer Geräte, wie Mixer, Staubsauger und elektrischer Ventilator. Das ist normal.
Schwache Backofenbeleuchtung	Beim Kochen mit geringer Leistung in der Mikrowelle kann das Ofenlicht schwach werden. Das ist normal.
Dampfansammlung an der Tür, heiße Luft aus den Lüftungsöffnungen	Beim Kochen kann Dampf aus dem Essen austreten. Ein Großteil tritt aus den Lüftungsöffnungen aus. Allerdings kann sich ein Teil davon an kühlen Stellen wie der Ofentür ablagern. Das ist normal.
Ofen versehentlich ohne Essen gestartet	Es ist verboten, das Gerät ohne Lebensmittel zu betreiben. Das ist sehr gefährlich.

Fehler	Mögliche Ursache	Abhilfe
Backofen lässt sich nicht starten.	(1). Netzkabel ist nicht fest eingesteckt.	Stecker ziehen. Dann nach 10 Sekunden wieder einstecken.
	(2). Sicherung durchgebrannt oder Schutzschalter fällt.	Sicherung auswechseln oder Schutzschalter zurücksetzen (Reparatur durch Fachpersonal unseres Unternehmens).
	(3). Probleme mit der Steckdose.	Steckdose mit anderen Elektrogeräten testen.
Backofen heizt nicht.	(4). Tür ist nicht gut geschlossen.	Tür gut schließen.

Gemäß der Richtlinie über Elektro- und Elektronik-Altgeräte (WEEE) müssen Elektro- und Elektronik-Altgeräte getrennt gesammelt und behandelt werden. Wenn Sie dieses Produkt entsorgen müssen, entsorgen Sie es bitte NICHT mit dem Haushaltsabfall. Bitte bringen Sie das Gerät zu einer speziellen Sammelstelle für Elektro- und Elektronik-Altgeräte.

Wenn Sie Informationen benötigen oder ein Problem haben, wenden Sie sich bitte an das Gorenje-Kundendienstzentrum in Ihrem Land (die Telefonnummer finden Sie im weltweiten Garantieschein). Falls es in Ihrem Land kein Kundendienstzentrum gibt, wenden Sie sich an Ihren lokalen Gorenje-Händler oder an die Serviceabteilung von Gorenje-Haushaltsgeräten.

Eventuelle Unterschiede in den Farbschattierungen zwischen verschiedenen Geräten oder Bestandteilen innerhalb einer Designlinie können aufgrund diverser Faktoren auftreten, wie z. B. unterschiedliche Betrachtungswinkel, unterschiedliche farbige Hintergründe, Materialien und Raumbeleuchtung.

Nur für den persönlichen Gebrauch!

Zusätzliche Empfehlungen zum Kochen mit Mikrowelle und nützliche Ratschläge finden Sie auf der Website:

http://www.gorenje.com

WÜNSCHT IHNEN VIEL VERGNÜGEN BEIM GEBRAUCH IHRES GERÄTS

gorenje

Änderungen und Irrtümer in der Gebrauchsanweisung sind vorbehalten.

GENTILE CLIENTE

Vi ringraziamo sinceramente per il vostro acquisto. Siamo convinti che presto troverete sufficienti dimostrazioni di poter davvero fare affidamento sui nostri prodotti. Per facilitare l'uso dell'apparecchio, alleghiamo questo esaustivo manuale di istruzioni.

Le istruzioni dovrebbero aiutarvi a familiarizzare con il vostro nuovo apparecchio. Si prega di leggerle attentamente prima di utilizzare l'apparecchio per la prima volta.

In ogni caso, assicuratevi che l'apparecchio vi sia stato fornito integro. Se dovreste riscontrare danni da trasporto, contattate il responsabile vendite o il magazzino regionale dal quale è stato consegnato il prodotto. Troverete il numero di telefono sulla ricevuta o sul rapporto di consegna.

Vi auguriamo di fare un piacevole uso del vostro nuovo elettrodomestico.
L'apparecchio dedicato ad uso domestico per il riscaldamento di cibi e bevande utilizza energia elettromagnetica, solo per uso interno.

ISTRUZIONI PER L'USO

Leggere attentamente le istruzioni e conservarle per future consultazioni.

Queste istruzioni sono destinate all'utente.
Descrivono il microonde e come usarlo. Si applicano ad altri tipi di elettrodomestici, pertanto potreste trovare alcune descrizioni di funzioni che potrebbero non essere valide per il vostro apparecchio.

PRECAUZIONI PER EVITARE EVENTUALI ESPOSIZIONI ALL'ECCESSIVA ENERGIA A MICROONDE

1. Non tentare di far funzionare questo forno con la porta aperta, poiché ciò può provocare un'esposizione dannosa all'energia a microonde. È importante non rompere o manomettere i dispositivi di blocco di sicurezza.
2. Non posizionare alcun oggetto tra la parte anteriore del forno e la porta e non lasciare che sporco o residui di detergente si accumulino sulle superfici sigillanti.
3. **ATTENZIONE**: Se la porta o le sue guarnizioni sono danneggiate, il forno non deve essere messo in funzione finché non sarà stato riparato da una persona competente.

APPENDICE

Se l'apparecchio non viene mantenuto in buono stato di pulizia, la sua superficie potrebbe deteriorarsi influenzandone la durata e portando a una situazione pericolosa.

ATTENZIONE

Per ridurre il rischio di incendi, scosse elettriche, lesioni alle persone o esposizione ad un'eccessiva potenza del microonde durante l'utilizzo dell'apparecchio, seguire le precauzioni di base, tra cui le seguenti:

- Leggere e seguire la specifica: "PRECAUZIONI PER EVITARE POSSIBILI ESPOSIZIONI AD UN'ECCESSIVA ENERGIA A MICROONDE".
- Questo apparecchio può essere utilizzato da bambini di età superiore agli 8 anni e da persone con ridotte capacità fisiche, sensoriali o mentali o mancanti di esperienza e conoscenza purché siano sorvegliati o abbiano ricevuto istruzioni su come utilizzare l'apparecchio in modo sicuro e avendone compreso i potenziali pericoli. I bambini non devono giocare con l'elettrodomestico. La pulizia e la manutenzione non devono essere eseguite da bambini, a meno che non abbiano più di 8 anni e siano supervisionati. I bambini di età inferiore agli 8 anni di età devono essere tenuti lontani a meno che non siano costantemente sorvegliati.
- Tenere l'apparecchio e il relativo cavo lontano dalla portata dei bambini di età inferiore agli 8 anni.
- Se il cavo di alimentazione è danneggiato, deve essere sostituito dal produttore, dal suo centro di assistenza autorizzato o da personale egualmente qualificato per evitare rischi.(Per apparecchi con attacco di tipo Y)
- **ATTENZIONE:** Assicurarsi che l'apparecchio sia spento prima di sostituire la lampada per evitare il rischio di scosse elettriche.
- **AVVERTENZA:** È pericoloso per chiunque non sia competente eseguire qualsiasi servizio o

operazione di riparazione che preveda la rimozione di una copertura di protezione dall'esposizione all'energia a microonde.

- **ATTENZIONE:** Liquidi e altri alimenti non devono essere riscaldati in contenitori sigillati poiché potrebbero esplodere.
- Quando si riscaldano cibi in contenitori di plastica o carta, tenere d'occhio il forno per evitare incendi.
- Utilizzare solo utensili adatti ad essere usati nei forni a microonde.
- In caso di emissione di fumo, spegnere o scollegare l'apparecchio dalla presa di corrente e tenere la porta chiusa per spegnere eventuali fiamme.
- Il riscaldamento a microonde delle bevande può provocare un'ebollizione eruttiva ritardata, pertanto è necessario prestare attenzione quando si maneggia il contenitore.

- Il contenuto dei biberon e dei vasetti degli alimenti per bambini deve essere mescolato o agitato e la temperatura controllata prima del consumo al fine di evitare ustioni.
- Le uova con il guscio e le uova sode intere non devono essere riscaldate nei forni a microonde poiché possono esplodere anche dopo il termine del riscaldamento a microonde.
- Il forno deve essere pulito regolarmente e tutti i depositi di cibo devono essere rimossi.
- Il mancato mantenimento del forno in condizioni di pulizia potrebbe portare al deterioramento della

superficie che potrebbe influire negativamente sulla durata dell'apparecchio e comportare una situazione pericolosa.

- Utilizzare solo la sonda di temperatura consigliata per questo forno. (per forni dotati dell'opzione di utilizzare una sonda di rilevamento della temperatura.)
- Il forno a microonde deve essere in funzionamento con la porta decorativa aperta. (per forni con porta decorativa.)
- Questo elettrodomestico è destinato ad essere utilizzato in ambito domestico e simili, ad esempio:
  - cucine per il personale in negozi, uffici e altri ambienti di lavoro;
  - da clienti in alberghi, motel e altri ambienti di tipo residenziale;
  - agriturismi;
  - ambienti tipo bed and breakfast.
- Il forno a microonde è destinato al riscaldamento di cibi e bevande. L'asciugatura di alimenti o indumenti e il riscaldamento di cuscinetti termici, pantofole, spugne, panni umidi e simili possono causare il rischio di lesioni, fiamme o incendi.
- Durante la cottura a microonde non sono ammessi contenitori metallici per cibi e bevande.
- L'apparecchio non deve essere lavato con un pulitore a vapore.
- Prestare attenzione a non spostare il piatto girevole durante la rimozione dei contenitori dall'apparecchio. (Nel caso di apparecchi fissi e gli apparecchi da incasso utilizzati a un'altezza uguale o superiore a 900 mm dal pavimento e dotati di piatti girevoli rimovibili.

Tuttavia, ciò non risulta applicabile per apparecchi con porta a ribalta orizzontale.)

- Il forno a microonde è concepito per essere utilizzato ad incasso.
- Non utilizzare il pulitore a vapore.
- La superficie di un cassetto portaoggetti può diventare molto calda.
- **ATTENZIONE:** L'apparecchio e le sue parti accessibili si surriscaldano durante l'utilizzo. Prestare attenzione ed evitare di toccare gli elementi riscaldanti. I bambini di età inferiore agli 8 anni di età devono essere tenuti lontani, a meno che non siano costantemente sorvegliati.
- Durante l'uso l'apparecchio si surriscalda. Prestare attenzione ed evitare di toccare gli elementi riscaldanti all'interno del forno.
- **AVVERTENZA:** le parti accessibili possono surriscaldarsi durante l'uso. Tenere lontano i bambini piccoli.
- L'apparecchio non deve essere installato dietro ad una porta decorativa per evitare il surriscaldamento. (Questo non è applicabile per gli apparecchi con porte decorative.)
- **AVVERTENZA:** quando l'apparecchio viene utilizzato in modalità combinata, i bambini devono utilizzare il forno esclusivamente sotto la supervisione di un adulto a causa delle temperature generate.
- Non utilizzare detergenti abrasivi aggressivi o raschietti metallici taglienti per pulire il vetro della porta del forno, poiché possono graffiare la superficie e ciò può provocare la frantumazione del vetro.

LEGGERE CON ATTENZIONE E CONSERVARE PER CONSULTAZIONI FUTURE

PER RIDURRE IL RISCHIO DI LESIONI ALLE PERSONE ADDETTE ALLA MESSA A TERRA

PERICOLO

Pericolo di Scossa Elettrica

Toccare alcuni dei componenti interni può causare gravi lesioni personali o morte. Non smontare questo apparecchio.

ATTENZIONE

Pericolo di Scosse Elettriche. L'uso improprio della messa a terra può provocare scosse elettriche. Non collegare a una presa finché l'apparecchio non è stato installato e messo a terra correttamente.

Questo apparecchio deve essere collegato a terra. In caso di cortocircuito elettrico, la messa a terra riduce il rischio di scosse elettriche fornendo un filo di fuga per la corrente elettrica.

Questo apparecchio è dotato di un filo avente un cavo di messa a terra con una spina di messa a terra. La spina deve essere inserita in una presa adeguatamente installata e messa a terra.

Consultare un elettricista qualificato o un tecnico se le istruzioni di messa a terra non sono state completamente comprese o se sorgono dubbi sul fatto che l'apparecchio sia adeguatamente messo a terra.

Se è necessario utilizzare una prolunga, utilizzare esclusivamente una prolunga a 3 cavi.

1. Viene fornito un cavo di alimentazione corto per ridurre i rischi derivanti dal restare impigliati o inciampare in un cavo più lungo.
2. In caso di utilizzo di un cavo lungo o di una prolunga:

1). La potenza elettrica contrassegnata del cavo o della prolunga deve essere almeno pari alla potenza elettrica dell'apparecchio.
2). La prolunga deve essere un cavo a 3 fili adatto alla messa a terra.
3). Il cavo lungo deve essere disposto in modo che non penda sul bancone o sul piano del tavolo dove può essere tirato dai bambini o non vi si possa involontariamente inciampare.

PULIZIA

Assicurarsi di scollegare l'apparecchio dall'alimentazione.

- Pulire la cavità del forno dopo l'uso con un panno leggermente umido.
- Pulire gli accessori come di consueto in acqua saponata.
- Il telaio della porta, la guarnizione e le parti adiacenti devono essere pulite accuratamente con un panno umido quando sono sporche.
- Non utilizzare detergenti abrasivi aggressivi o raschietti metallici taglienti per pulire il vetro della porta del forno, poiché possono graffiare la superficie e ciò può provocare la frantumazione del vetro.
- Suggerimento per la pulizia---Per pulire più facilmente le pareti della cavità che possono essere toccate dal cibo cotto: Mettere mezzo limone in una ciotola, aggiungere 300 ml (1/2 tazza) di acqua e scaldare al 100% di potenza a microonde per 10 minuti. Pulire il forno con un panno morbido e asciutto.

ATTENZIONE
Pericolo di Lesioni Personali
È pericoloso per chiunque non sia competente eseguire qualsiasi operazione di assistenza o riparazione che comporti la rimozione di una copertura protettiva contro l'esposizione all'energia a microonde.

Vedere le istruzioni su "Materiali utilizzabili o da evitare nel forno a microonde".
Potrebbero esserci alcuni utensili non metallici che non sono sicuri da usare nel microonde. In caso di dubbio, è possibile testare l'utensile in questione seguendo la seguente procedura.

Prova dell'utensile:

- Riempire un contenitore adatto al microonde con 1 tazza di acqua fredda (250 ml) insieme all'utensile in questione.
- Cuocere alla massima potenza per 1 minuto.
- Tastare attentamente l'utensile. Se l'utensile vuoto è caldo, non va utilizzato per la cottura a microonde.
- Non superare 1 minuto di cottura.

Materiali utilizzabili in un forno a microonde

Utensili	Commenti
Piatto da rosolatura	Seguire le istruzioni del produttore. Il fondo del piatto da rosolatura deve essere ad almeno 5mm dal piatto girevole. Un uso scorretto può provocare la rottura del piatto girevole.
Stoviglie	Solo se adatte al microonde. Seguire le istruzioni del produttore. Non utilizzare piatti incrinati o scheggiati.
Barattoli in vetro	Rimuovere sempre il coperchio. Utilizzare solo per riscaldare il cibo fino a quando non è appena tiepido. La maggior parte dei barattoli di vetro non supporta il calore e potrebbe rompersi.
Articoli in vetro	Solo bicchieri da forno resistenti al calore. Assicurarsi che non ci siano finiture metalliche. Non utilizzare piatti incrinati o scheggiati.
Sacchetti per cottura al forno	Seguire le istruzioni del produttore. Non chiudere con fascette metalliche. Creare delle fessure per far fuoriuscire il vapore.
Piatti e bicchieri di carta	Utilizzare solo per la cottura/riscaldamento di breve durata. Non lasciare il forno incustodito durante la cottura.
Carta assorbente	Utilizzare per coprire il cibo per riscaldarlo e assorbire i grassi. Supervisionare l'utilizzo, solo per una cottura di breve durata.
Carta da forno	Utilizzare come copertura per evitare schizzi o come involucro per la cottura a vapore.
Plastica	Solo se adatte al microonde. Seguire le istruzioni del produttore. Deve essere etichettata come "Adatta al Microonde". Alcuni contenitori di plastica si ammorbidiscono, poiché il cibo all'interno diventa caldo. I "sacchetti per la bollitura" e i sacchetti di plastica ben chiusi devono essere tagliati, bucati o forati come indicato dalla confezione.
Pellicola alimentare	Solo se adatte al microonde. Utilizzare per coprire il cibo durante la cottura per trattenere l'umidità. Non permettere che l'involucro di plastica tocchi il cibo.
Termometri	Solo se adatti al microonde (termometri per carne e dolci).
Carta da forno cerata	Utilizzare come copertura per evitare schizzi e trattenere l'umidità.

Materiali da evitare nel forno a microonde

Utensili	Commenti
Teglia in alluminio	Potrebbe incurvarsi. Collocare il cibo in un piatto adatto al microonde.
Cartone per alimenti con manico in metallo	Potrebbe incurvarsi. Collocare il cibo in un piatto adatto al microonde.
Utensili in metallo o con rifiniture in metallo	Il metallo ripara il cibo dall'energia delle microonde. Le finiture in metallo potrebbero incurvarsi.
Fascette intrecciate in metallo	Potrebbero incurvarsi e provocare un incendio nel forno.
Sacchetti di carta	Potrebbero provocare un incendio nel forno.
Polistirolo	Il polistorolo potrebbe fondersi o contaminare il liquido all'interno se esposto a temperature elevate.
Legno	Il legno si asciugherà se posto nel microonde e potrebbe rompersi o spaccarsi.

Nomi delle parti e degli accessori del forno

Rimuovere il forno e tutti i suoi componenti dal cartone e dalla cavità interna.

Il forno viene fornito con i seguenti accessori:

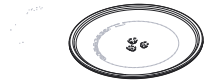

Piatto in vetro

Struttura ad Anello Girevole

Manuale di istruzioni

Asse girevole

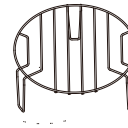

Griglia (non può essere utilizzata nella funzione microonde e deve essere posizionata sul piatto di vetro)

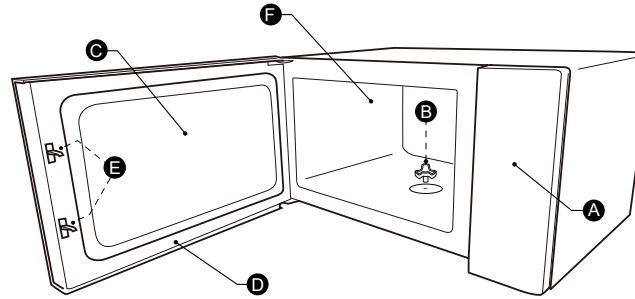

A) Pannello di controllo
B) Asse girevole
C) Vetro di osservazione
D) Assemblaggio della porta
E) Sistema di incastro di sicurezza
F) Cavità del forno

INSTALLAZIONE DEL PIATTO GIREVOLE

Pulire il vano di cottura e riporre il piatto girevole in posizione. Per le nuove installazioni, assicurarsi che tutto l'imballaggio e il nastro di spedizione siano stati rimossi dall'asse girevole. Prima di utilizzare l'apparecchio per preparare il cibo per la prima volta, posizionare correttamente il piatto girevole. È necessario pulire il vano di cottura e gli accessori.

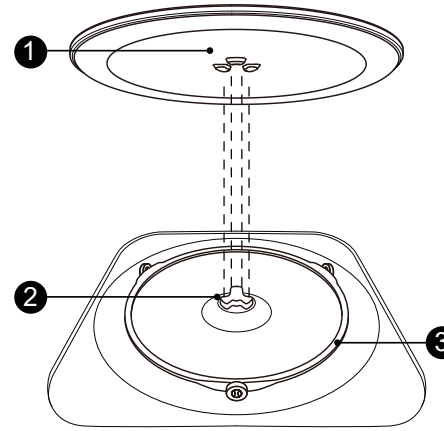

Come posizionare il piatto girevole:

1. Posizionare la struttura ad anello del piatto girevole ③ nella rientranza del vano di cottura.
2. Posizionare il piatto in vetro ① sulla struttura ad anello del piatto girevole ③. Montare le linee curve e rialzate al centro del fondo del piatto in vetro tra i tre raggi dell'asta. Assicurarsi che il piatto in vetro ① sia agganciato nell'asse del piatto girevole ② al centro del fondo del vano di cottura. Le rotelle sull'asse dovrebbero adattarsi all'interno della scanalatura inferiore del piatto girevole.

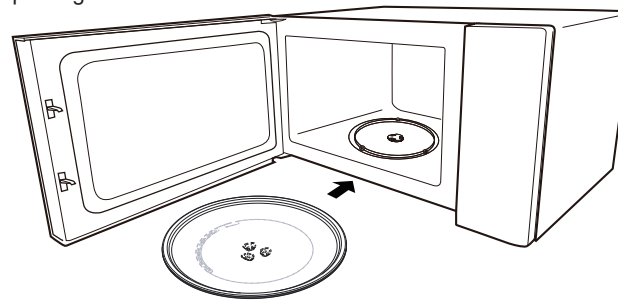

Avvertenza:

- Non utilizzare mai l'apparecchio senza il piatto girevole. Assicurarsi che sia correttamente agganciato. Il piatto girevole può ruotare in senso orario o antiorario.
- Non capovolgere mai il piatto di vetro. Il piatto in vetro non deve mai essere ostacolato nel movimento.
- Durante la cottura devono essere sempre utilizzati sia il piatto in vetro che la struttura ad anello del piatto girevole.
- Tutti gli alimenti e i contenitori di cibo vanno sempre posti sul piatto di vetro per la cottura.
- Non ostacolare il movimento del piatto girevole.
- Se il piatto di vetro o la struttura ad anello del piatto girevole si incrinano o rompono, contattare il centro di assistenza autorizzato più vicino.

Pannello di controllo
e Caratteristiche del
Funzionamento
Istruzioni

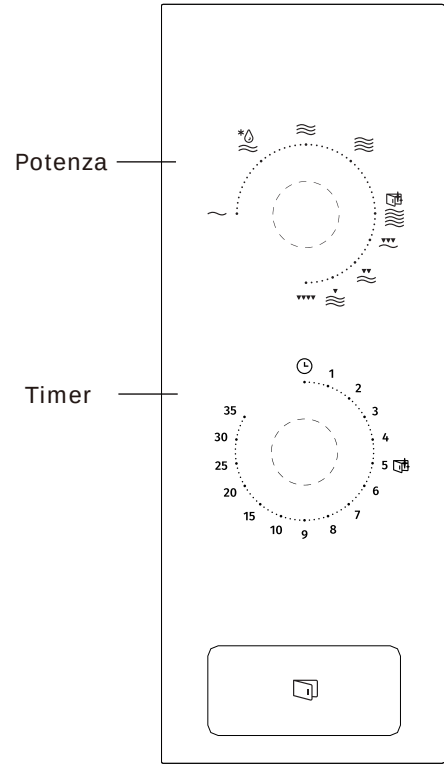

1. Impostare l'intensità di cottura ruotando la manopola di potenza al livello desiderato.
2. Impostare il tempo di cottura ruotando la manopola del timer sul tempo desiderato secondo la guida alla cottura dei cibi.
3. Il forno a microonde inizierà automaticamente la cottura dopo che la potenza e il tempo saranno stati impostati.
4. Al termine del tempo di cottura, l'apparecchio emetterà un segnale acustico per stopparsi.
5. Se l'apparecchio non è in uso, impostare sempre il tempo su " 0 ".

Funzione / Potenza	Uscita	Applicazioni
~	17% micro.	Ammorbidire il gelato
*≋	33% micro.	Zuppa con stufato, ammorbidire il burro o scongelare
≋	55% micro.	Stufato, pesce
≋	77% micro.	Riso, pesce, pollo, carne macinata
≋	100% micro.	Riscaldare, latte, far bollire acqua, verdure, bevande

Funzione / Potenza	Uscita	Applicazioni
▼▼▼	80% griglia 20% micro.	Salsicce, Agnello, Spiedini, Frutti di Mare, Bistecche
▼▼	70% griglia 30% micro.	Bocconcini di pollo, Petti di pollo, Braciole di maiale
▼	60% griglia 40% micro.	Pollo intero
▼▼▼▼	100% griglia	Pane tostato, cibo a fette

Avviso:

Quando si rimuove il cibo dal forno, assicurarsi che l'alimentazione sia spenta portando l'interruttore del timer su 0 (zero).

In caso contrario, l'utilizzo del forno a microonde senza cibo all'interno può provocare surriscaldamento e danni al magnetrone.

Istruzioni per l' installazione

Installazione e connessione

- Questo apparecchio è destinato esclusivamente ad un uso in ambito domestico.
- Questo forno è destinato esclusivamente ad un uso ad incasso. Non è
  destinato ad un uso sul piano di lavoro o all'interno di una credenza.
- Si prega di osservare le istruzioni di installazione speciali.
- L'apparecchio può essere installato in una credenza a parete larga 60 cm.
- L'apparecchio è dotato di spina e deve essere collegato esclusivamente ad una presa con messa a terra correttamente installata.
- La tensione di rete deve corrispondere al voltaggio indicato sulla targhetta.
- La presa deve essere installata e il cavo di collegamento deve essere sostituito solo da un elettricista qualificato. Se la spina non è più accessibile dopo l'installazione, sul lato dell'installazione deve essere presente un dispositivo di disconnessione da tutti i poli con una distanza di contatto di almeno 3 mm.
- Non devono essere utilizzati adattatori, nastri multipolari e prolunghe. Il sovraccarico può provocare il rischio di incendio.

La superficie accessibile potrebbe essere calda durante il funzionamento.

Si prega di leggere attentamente il manuale prima dell'installazione

Avvertenze
Connessione elettrica

L'apparecchio è dotato di spina e deve essere collegato esclusivamente ad una presa con messa a terra correttamente installata. In conformità
con l'apposita normativa, la presa deve essere installata e il cavo di collegamento deve essere sostituito esclusivamente da un elettricista qualificato.

Se la spina non è più accessibile dopo l'installazione, sul lato dell'apparecchio installato deve essere presente un interruttore di disconnessione da tutti i poli con una distanza di contatto di almeno 3 mm.

Altezza minima di installazione: 85 cm

Il mobile da incasso non deve avere una parete di fondo
dietro l'apparecchio

È necessario mantenere uno spazio tra la parete e la base dell'unità soprastante. La dimensione specifica dello spazio potrebbe essere referenziata dai diagrammi.

Altezza minima di installazione: 85 cm
Non coprire le fessure di ventilazione e i fori di

aspirazione. Avvertenze

Non incastrare o piegare il cavo di alimentazione

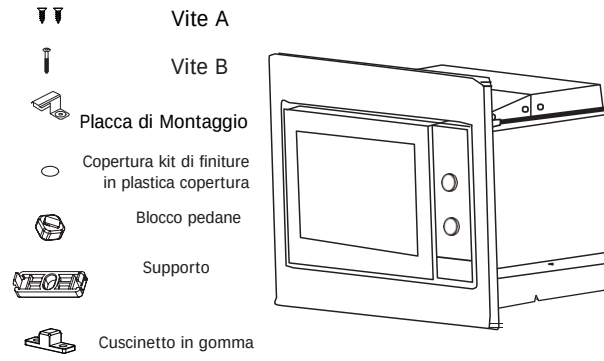

Per l'armadio con un'altezza di 370 mm

A. Mobili da incasso

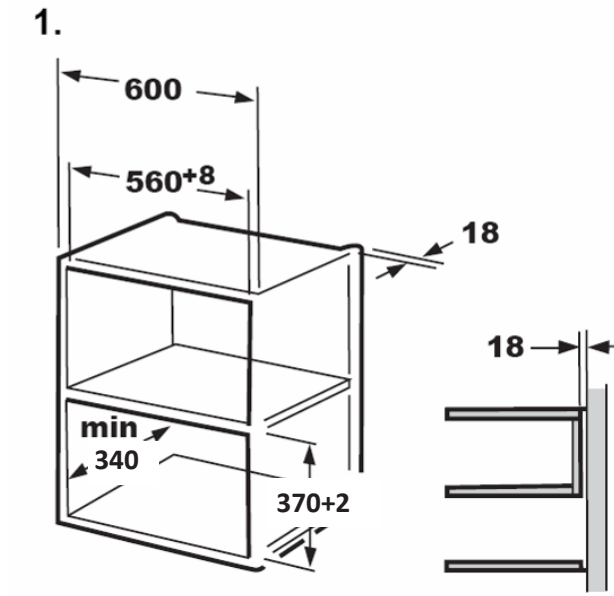

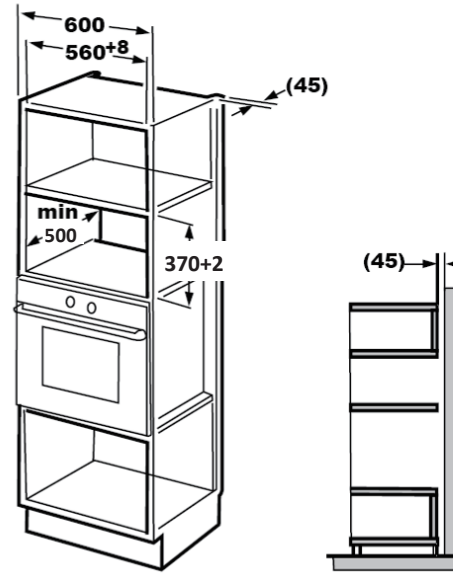

Avvertenze

- La placca di montaggio e la sagoma dell'armadio inferiore sono necessari per l'installazione in entrambi gli apparecchi.

B.Preparare l'armadio

! Saltare questo passaggio se la profondità dell'armadio è compresa tra i 300 e i 340 mm.

- Leggere le istruzioni sulla SAGOMA DELL' ARMADIO INFERIORE,
  mettere la sagoma sul piano inferiore dell'armadio.

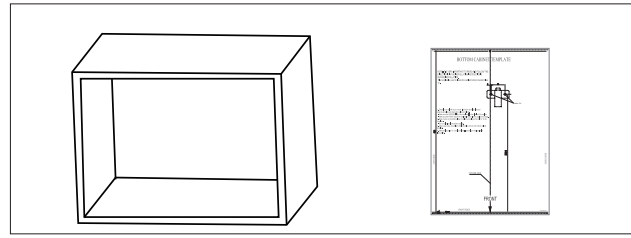

- Traccia dei segni sul piano inferiore dell'armadio secondo i segni "a" della sagoma

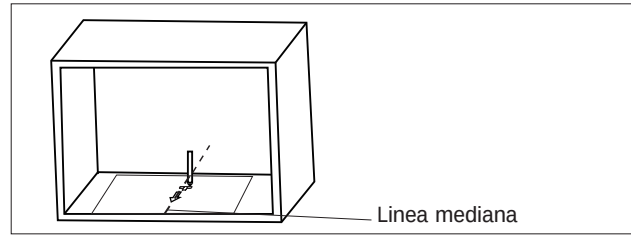

- Rimuovere la sagoma del mobile inferiore e fissare la placca di montaggio con la vite A.

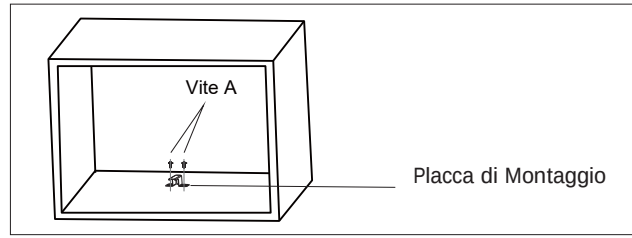

C.Installare il forno

- Installare il forno nell'armadio
  - Assicurarsi che la parte posteriore del forno sia bloccata dalla placca di montaggio, se presente.
  - Non incastrare o attorcigliare il cavo di alimentazione.

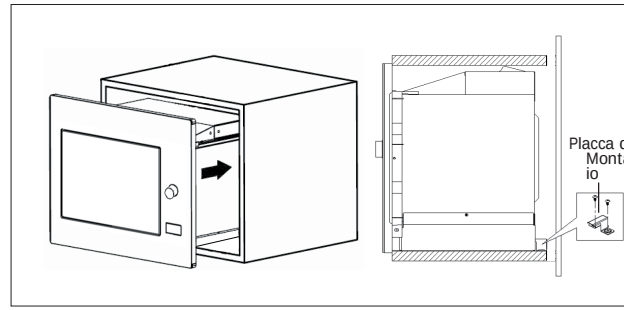

- Aprire la porta, fissare il forno al mobile con la Vite B, in corrispondenza del foro di installazione. Quindi fissare la copertura in plastica del kit di finiture al foro di installazione.

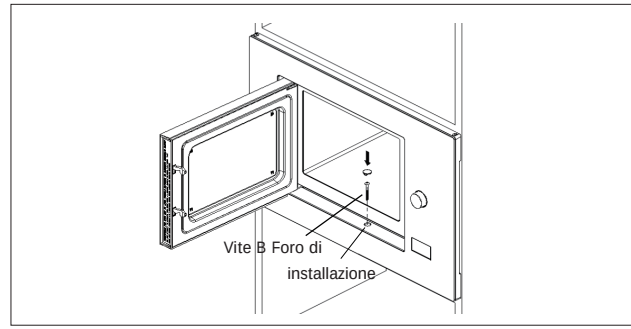

Per l'armadio con un'altezza di 380 mm

A. Mobili da incasso

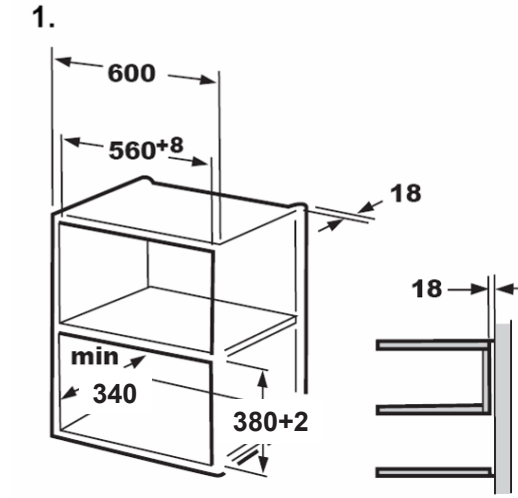

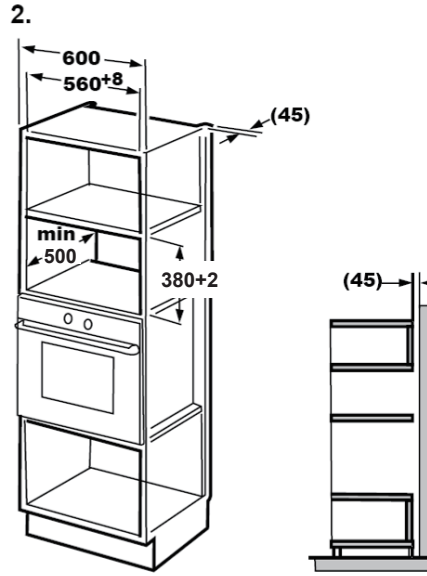

Avvertenza:

- La placca di montaggio e la sagoma dell'armadio inferiore sono necessari per l'installazione in entrambi gli apparecchi.

B.Preparare l'armadio

(!) Saltare questo passaggio se la profondità dell'armadio è compresa tra i 300 e i 340 mm.

- Leggere le istruzioni sulla SAGOMA DELL' ARMADIO INFERIORE,
  mettere la sagoma sul piano inferiore dell'armadio.

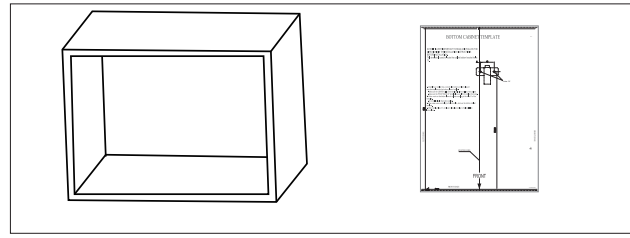

- Traccia dei segni sul piano inferiore dell'armadio secondo i segni "a" della sagoma

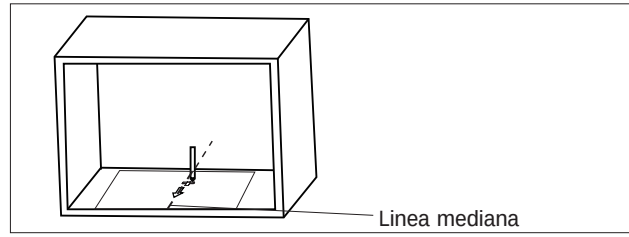

- Rimuovere la sagoma del mobile inferiore e fissare la placca di montaggio con la vite A.

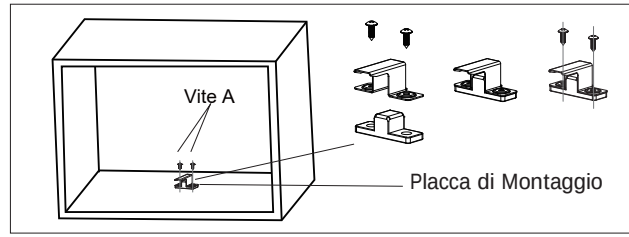

C.Installare il forno

- Installare il forno nell'armadio
  - Assicurarsi che la parte posteriore del forno sia bloccata dalla placca di montaggio, se presente.
  - Non incastrare o attorcigliare il cavo di alimentazione.

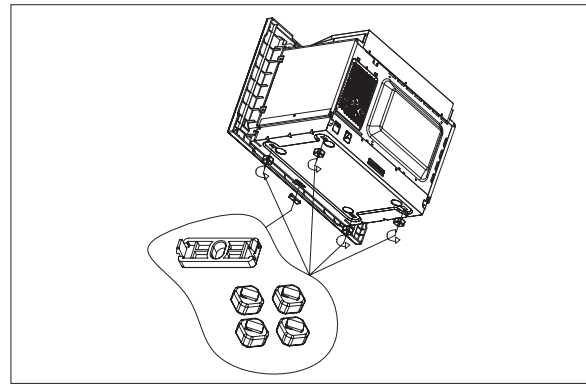

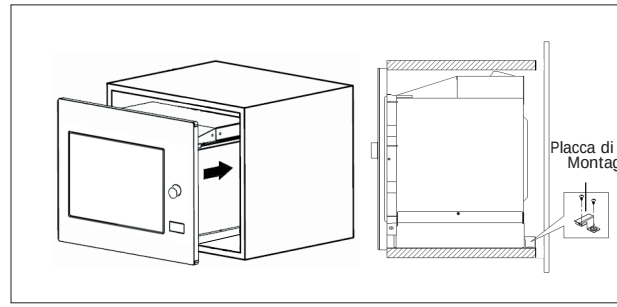

- Aprire la porta, fissare il forno al mobile con la Vite B, in corrispondenza del foro di installazione. Quindi fissare la copertura in plastica del kit di finiture al foro di installazione.

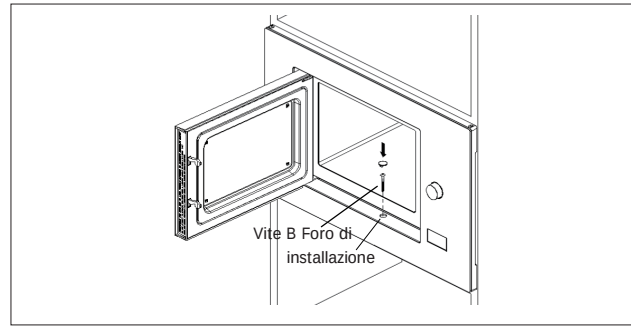

Specifiche

Modello BM201EG1BG

Tensione Nominale: ..... 230V~ 50Hz

Potenza Nominale in Ingresso (Microonde): ..... 1250 W

Potenza nominale in uscita (microonde) ..... 800 W

Potenza Nominale in Ingresso (Griglia): 1000W

Risoluzione dei problemi

Normale	
Il forno a microonde interferisce con la ricezione della TV	La ricezione di radio e TV può essere disturbata quando il microonde è in funzione. È simile all'interferenza di piccole apparecchiature elettriche, come mixer, aspirapolvere e ventilatore elettrico. È normale.
Luce del forno soffusa	Nella cottura a microonde a bassa potenza, la luce del forno potrebbe diventare soffusa. È normale.
Vapore in accumulo sulla porta, aria calda fuori dal condutture di sfiato	Durante la cottura, del vapore potrebbe fuoriuscire dal cibo. La maggior parte uscirà dagli sfiati. Ma potrebbe accumularsene un po' in un luogo fresco come la porta del forno. È normale.
Il forno si è avviato accidentalmente senza cibo all'interno.	È vietato far funzionare l'apparecchio senza cibo all'interno. È estremamente pericoloso.

Problema	Possibile Causa	Soluzione
Il forno non può essere avviato.	(1). Il cavo di alimentazione non è collegato saldamente.	Scollegare. Quindi ricollegare dopo 10 secondi.
	(2). Fusibile bruciato o interruttore di circuito in funzione.	Sostituire il fusibile o ripristinare l'interruttore del circuito (farlo riparare dal personale professionale della nostra azienda)
	(3). Problemi con la presa.	Provare la presa con altri apparecchi elettrici.
Il forno non riscalda.	(4). La porta non è ben chiusa.	Chiudere bene la porta.

Secondo la direttiva sui Rifiuti di Apparecchiature Elettriche ed Elettroniche (RAEE), i RAEE devono essere raccolti e trattati separatamente. Se in qualsiasi momento in futuro si avrà bisogno di smaltire
questo prodotto si prega di NON disfarsene
insieme ai rifiuti domestici. Si prega di inviare questo prodotto ai punti di raccolta RAEE, ove disponibili.

Se avete bisogno di informazioni o in caso di problemi, contattate il Centro Assistenza Clienti Gorenje nel vostro paese (troverete il suo numero di telefono nel foglio di garanzia internazionale). Se nel vostro paese non esiste un Centro assistenza clienti, recatevi presso il tuo rivenditore Gorenje locale o contattate il reparto Assistenza degli elettrodomestici Gorenje.

Eventuali discrepanze nelle tonalità di colore tra diversi apparecchi o componenti all'interno di una singola linea di design possono verificarsi a causa di vari fattori, come le diverse angolazioni dalle quali gli apparecchi vengono osservati, sfondi di diverso colore, materiali e illuminazioni della stanza

Solo per uso personale!

Ulteriori raccomandazioni per cucinare con il forno a microonde e consigli utili si possono trovare sul sito web:

http://www.gorenje.com

VI AUGURIAMO DI FARE UN PIACEVOLE USO DEL VOSTRO APPARECCHIO

gorenje

Ci riserviamo il diritto di eventuali modifiche ed errori nelle istruzioni per l'uso.

Poštovani kupci,

Iskreno vam se zahvaljujemo za kupnju našeg proizvoda. Uvjereni smo da ćete uskoro prepoznati njegovu pouzdanost i shvatiti da se na naše proizvode možete uvijek osloniti. Kako biste maksimalno iskoristili značajke i svojstva uređaja, priložili smo i opširan korisnički priručnik s uputama za uporabu.

Te će vam upute omogućiti da se što temeljitije upoznate s vašim novim uređajem. Stoga vam savjetujemo da ih prije prve uporabe detaljno proučite.

Najprije pažljivo provjerite dali je uređaj k vama stigao neoštećen. Ukoliko utvrdite bilo kakva transportna oštećenja, smjesta pozovite vašeg trgovca, odnosno regionalni distribucijski centar odakle je uređaj bio isporučen. Telefonske brojeve i druge kontaktne detalje naći ćete na računu ili na otpremnici.

Želimo vam obilje zadovoljstva pri uporabi vašeg novog kućanskog uređaja.

Uređaj je namijenjen isključivo za uporabu u kućanstvu za zagrijavanje hrane i pića pomoću elektromagnetske mikrovalne energije. Koristite ga samo u zatvorenim prostorijama.

Pozorno preberite navodila in jih shranite za v prihodnje.

UPUTE ZA UPORABU

Ta navodila za uporabo so namenjena uporabnikom. Opisujejo aparati in njegovo uporabo. Lahko se nanašajo na različne vrste aparatov, zato opisi nekaterih funkcij morda ne veljajo za vaš aparat.

UPOZORENJA ZA IZBJEGAVANJE OPASNOJ IZLOŽENOSTI PREJAKOJ MIKROVALNOJ ENERGIJI

1. Nikada nemojte koristiti pećnicu s otvorenim vratima, jer biste tako mogli biti izloženi opasnom utjecaju mikrovalne energije. Nemojte nikad pokušavati blokirati ili uklanjati sigurnosne naprave odnosno zatvarače.
2. Nemojte stavljati nikakve predmete između prednje ploče kućišta i vrata pećnice, i nemojte dozvoliti da se na brtvećim površinama skupljaju ostatci sredstava za čišćenje ili prljavština.
3. UPOZORENJE! Ako su brtve vrata oštećene pećnicu ne smijete koristiti sve dok je ne popravi stručno osoblje servisa.

DODATAK

Ako pećnicu ne održavate u dobrom stanju i ne čistite je redovito, može doći do habanja pojedinih površina što može skratiti životni vijek uređaja, a povećava i rizik od opasnosti prilikom njegove uporabe.

UPOZORENJE

Kako biste smanjili rizik nastanka požara, električnog udara, povreda osoba, ili izloženost visokoj mikrovalnoj energiji tijekom uporabe uređaja, pridržavajte se osnovnih sigurnosnih predostrožnosti i upozorenja, uključivo sa sljedećim:

- Molimo pročitajte i poštujte „UPOZORENJA ZA IZBJEGAVANJE OPASNOJ IZLOŽENOSTI PREJAKOJ MIKROVALNOJ ENERGIJI“
- Djeca starija od osam godina, kao i osobe smanjenih fizičkih, osjetilnih ili umnih sposobnosti, ili osobe s nedostatkom znanja i iskustava, smiju koristiti ovaj uređaj samo ako su pod nadzorom odgovorne osobe, odnosno ako su upoznate sa ispravnom uporabom uređaja, i ako jasno razumiju opasnosti koje su povezane s njegovom uporabom. Djeci nemojte dozvoliti da se igraju uređajem. Također nemojte dozvoliti djeci da sudjeluju u čišćenju uređaja ili obavljanju radova na održavanju uređaja bez odgovarajućeg nadzora odraslih.
- Uređaj i priključni kabel ne smiju biti na dohvat ruke djeci mlađoj od 8 godina.
- Ako je priključni kabel oštećen, smije ga zamijeniti samo proizvođač ili njegov ovlašteni serviser, odnosno neka druga stručno osposobljena osoba, kako bi se izbjegli mogući rizici od ozljeda.
- UPOZORENJE! Prije zamjene žarulje provjerite je li uređaj isključen iz električne mreže, kako biste spriječili opasnost električnog udara.
- UPOZORENJE! Popravke i servisne zahvate na aparatu kod kojih je potrebno skidanje zaštitnog poklopca koji štiti od mikrovalnog zračenja, smiju vršiti samo odgovarajuće obučeni servisni stručnjaci, inače su takvi zahvati izričito opasni.

- UPOZORENJE! Nemojte zagrijavati tekućinu ili drugu hranu u zatvorenim posudama, jer može doći do eksplozije.
- nikada nemojte pećnicu ostavljati bez nadzora kada u njoj zagrijavate hranu u ambalaži iz papira i plastike jer je takva ambalaža zapaljiva.
- Koristite isključivo pribor pogodan za uporabu u mikrovalnoj pećnici.
- Ukoliko opazite da iz pećnice izlazi dim, isključite pećnicu ili izvucite utikač iz utičnice, a vrata pećnice ostavite zatvorena, i time zagušite možebitnu vatru.
- Ukoliko u mikrovalnoj pećnici zagrijavate pića, može doći do zakašnjele reakcije, i tekućina može prekipjeti, stoga budite naročito oprezni u rukovanju posudom u kojoj se nalaze zagrijana pića.
- Kad zagrijavate dječju hranu ili pića u bočicama, prije hranjenja promućkajte sadržaj bočice da se toplota ravnomjerno rasporedi, i provjerite njenu temperaturu da se dijete ne opeče.
- U mikrovalnoj pećnici nemojte zagrijavati jaja u ljusci, jer mogu eksplodirati čak i nakon što je program zagrijavanja mikrovalovima već završen.
- Pećnicu redovito čistite i iz nje odstranite sve ostatke hrane.
- Ako ne održavate primjerenu čistoću u pećnici, to može privesti do propadanja njenih površina, što vrlo negativno utječe na životni vijek uređaja, a može i dovesti do potencijalno opasnih situacija.
- Koristite isključivo temperaturnu sondu koja je izričito preporučena za uporabu ovoj konkretnoj pećnici (za uređaje koji omogućuju korištenje temperaturne sonde).
- Ako vaša mikrovalna pećnica ima dekorativna odnosno ukrasna vrata, ona moraju biti otvorena tijekom rada.

- Uređaj je namijenjen uporabi u kućanstvu, i u sličnim okruženjima kao što su primjerice:
  - priručne, odnosno čajne kuhinje za osoblje u trgovačkim lokalima, i u drugim radnim okruženjima;
  - boravišne jedinice za goste u hotelima, motelima, i drugim ugostiteljskim boravišnim objektima,
  - porodična seoska gospodarstva,
  - objekti koji nude usluge prenoćišta s doručkom.
- Mikrovalna pećnica je namijenjena zagrijavanju hrane i pića. Sušenje hrane ili odjeće, zagrijavanje obloga, natikača, spužvi, vlažnih krpa i sličnih predmeta, može uzrokovati opasnost od povreda ili izazvati požar.
- U pripremi hrane s mikrovalovima nemojte koristiti metalne posude za hranu i pića.
- Pećnicu nikad ne čistite parnim aparatom za čišćenje.
- Kako se uređaj ne bi pregrijavao, nemojte ga smještati iza dekorativnih vrata. (Ovo ne vrijedi za aparate s dekorativnim vratima.)
- Ova mikrovalna pećnica namijenjena je ugradnji u kuhinjski element.
- Kada vadite posudu iz mikrovalne pećnice, pazite da ne izvadite ili pomaknete okretni pladanj.
  (Važi za fiksne uređaje i za ugradne uređaje koje koristite na visini 900 mm ili više od tla, i koji imaju odstranjive okretne pladnjeve. Ovo ne važi za aparate s vratima koji imaju šarke na donjoj strani i otvaraju se po vodoravnoj osi.)

UPUTE ZA UPORABU PAŽLJIVO PROUČITE, I SPREMITE IH ZA KASNIJU UPORABU.

VAŽNE SIGURNOSNE UPUTE ZA SMANJENJE OPASNOSTI OD POVREDA OSOBA
UPUTE ZA UZEMLJENJE

OPASNOST

Opasnost električnog udara!

Dodirivanje određenih komponenti aparata može prouzročiti ozbiljne tjelesne povrede, pa čak i smrt. Nemojte rastavljati aparat.

UPOZORENJE

Opasnost električnog udara!

Neispravno izvedeno uzemljenje može prouzročiti električni udar. Utikač nemojte spajati u utičnicu sve dok aparat nije odgovarajuće postavljen i uzemljen.
Napravu je potrebno uzemljiti. U slučaju kratkog spoja uzemljeni vodič smanjuje opasnost električnog udara, budući da omogućuje rasterećenje električnog naboja.
Aparat je opremljen priključnim kabelom s vodom za uzemljenje i uzemljenim utikačem. Utikač mora biti spojen na utičnicu koja je pravilno instalirana i također uzemljena.
Ako ne razumijete upute za uzemljenje, ili ako se dvoumite je li aparat ispravno uzemljen, posavjetujte se s odgovarajuće obučenim stručnjakom za električne instalacije, ili sa serviserom.
Ako morate koristiti produžni kabel, uzmite takav sa tri žice.

1. Priključni kabel aparata je kratak, kako bi se smanjio rizik povreda zbog zapletanja u predugački kabel ili padanja preko njega.

2. Ako koristite duži kabel ili produžni kabel::

   1) Električne specifikacije kabla ili produžetka neka budu najmanje takve, kakve su električne specifikacije aparata.

   2) Produžni kabel mora imati tri vodiča odnosno žice, uključivo s vodom za uzemljenje.

   3) Dugi kabel provedite tako da ne visi preko radne površine, gdje bi ga mogla potezati djeca, ili biste se mogli na njega nehotice spotaknuti.

ČIŠĆENJE

Prije čišćenja isključite aparat iz električne mreže (izvadite utikač iz utičnice).

- unutrašnjost pećnice očistite malo navlaženom krpom.
- Pribor operite ručno u sapunici.
- Kada se okvir vrata, brtva, i dijelovi oko njih zaprljaju, oprezno ih očistite brišući ih vlažnom krpom.
- Za čišćenje mikrovalne pećnice nemojte koristiti gruba sredstva za čišćenje niti oštre metalne strugalice, jer njima možete oštetiti površinu, a zbog takvih oštećenja može puknuti staklo.
- Savjet za čišćenje: za lakše čišćenje unutrašnjih stranica pećnice koje mogu doći u dodir s hranom, u zdjelu stavite polovinu limuna, dodajte 300 ml vode, i 10 minuta zagrijavajte na 100% snazi mikrovalova. Obrišite pećnicu suhom mekom krpom.

PRIBOR

PAŽNJA

Opasnost tjelesne povrede!

Popravke i servisne zahvate na aparatu kod kojih je potrebno skidanje zaštitnog poklopca koji štiti od mikrovalnog zračenja, smiju vršiti samo odgovarajuće obučeni servisni stručnjaci, inače su takvi zahvati izričito opasni.

Pogledati dijelove uputa koji opisuju materijale koje smijete koristiti u mikrovalnoj pećnici, odnosno koje nije preporučljivo koristiti. Određeni nemetalni komadi pribora također mogu biti neprimjereni za korištenje u mikrovalnoj pećnici. Ako se dvoumite, možete pribor ispitati na način opisan u nastavku.

Isprobavanje pribora:

- U posudu koja je primjerena za uporabu u mikrovalnoj pećnici, ulijte 250 ml hladne vode i stavite je u pećnicu zajedno s priborom kojeg želite isprobati.
- Uputite aparat u rad s mikrovalovima na maksimalnoj snazi na jednu minutu.
- Oprezno opipajte pribor. Ako se je prazan pribor zagrijao, nemojte ga koristiti u mikrovalnoj pećnici.
- Nemojte zagrijavati duže od jedne minute.

Materijali koje možete koristiti u mikrovalnoj pećnici

Pribor	Napomene
POSUĐE ZA zapeći hranu	Pridržavajte se svih uputa proizvođača. Dno posude za zapeći hranu neka bude najmanje 5 mm iznad okretnog postolja. U slučaju nepravilne uporabe okretno postolje može se slomiti.
Tanjuri i drugo posuđe iz porculana	Koristite isključivo plastične folije koje su pogodne za uporabu u mikrovalnoj pećnici. Pridržavajte se svih uputa proizvođača. Nemojte koristiti posude koje su otkrhnute ili imaju pukotine.
Staklene tegle za kiseljenje	Uvijek skinite pokrov. Koristite ih samo za podgrijavanje hrane do temperature kada je ova topla, ali ne i vruća. Većina staklenih tegli nije otporna na toplinu i može puknuti.
Stakleno posuđe	Samo stakleno posuđe otporno na toplinu. Provjerite da takvo posuđe nema metalne obrube. Nemojte koristiti posude koje su otkrhnute ili imaju pukotine.
Vrećice za pečenje u pećnici	Pridržavajte se svih uputa proizvođača. Nemojte ih zatvarati metalnim kopčama. Na vrećicama napravite zareze kroz koje može izlaziti para.
Papirnati tanjuri i šalice	Koristite samo za brzo zagrijavanje/kuhanje. Preporučujemo da čitavo vrijeme nadzirete pripremu hrane.
Papirnati ubrusi.	Koristite ih za pokrivanje hrane koju podgrijavate, te za upijanje viška masnoće. Tijekom uporabe čitavo vrijeme pratite podgrijavanje i koristite ih samo za brzo kuhanje (kratko vrijeme)
Papir za pečenje	Koristite ga kao pokrov za sprječavanje prskanja, ili kao ovoj za kuhanje u pari.
Plastika	Koristite isključivo plastične folije koje su pogodne za uporabu u mikrovalnoj pećnici. Pridržavajte se svih uputa proizvođača. Na posudi mora biti izričito označeno, da je sigurna za uporabu u mikrovalnoj pećnici. Neke plastične posude omekšaju kada se hrana u njima ugrije. U vrećicama za kuhanje i pečenje, te u čvrsto zatvorenim plastičnim vrećicama napravite zareze ili ih probušite, kao što je to navedeno u uputama na ambalaži.
Plastična folija	Koristite isključivo plastične folije koje su pogodne za uporabu u mikrovalnoj pećnici. Koristite za prekrivanje hrane, kako bi tijekom kuhanja zadržala vlagu. Nemojte dozvoliti da plastična folija dodiruje hranu.
Termometri	Koristite isključivo one koji su pogodni za uporabu u mv pećnici.
Pergament papir	Koristite ga kao pokrov za sprječavanje prskanja, te za zadržavanje vlažnosti.

Materijali koje nije preporučljivo koristiti u mikrovalnoj pećnici

Pribor	Napomene
Aluminijski pladanj	Može prouzročiti iskrenje. Hranu premjestite u posudu koja je pogodna za uporabu u mikrovalnoj pećnici.
Karton za hranu s metalnim drškama	Može prouzročiti iskrenje. Hranu premjestite u posudu koja je pogodna za uporabu u mikrovalnoj pećnici.
Metalni pribor ili pribor s metalnim obrubom	Metal štiti hranu pred mikrovalnom energijom. Metalna obruba može prouzročiti iskrenje.
Metalne (žičane) kopče	Mogu prouzročiti iskrenje i posljedično požar u pećnici.
Papirnate vrećice	Mogu prouzročiti požar u pećnici.
Plastična pjena (stiropor)	Plastična pjena može se tijekom zagrijavanja istopiti i kontaminirati tekućinu u njoj.
Drvo	Drvo će se uporabom u mikrovalnoj pećnici isušiti. Mogu se pojaviti i pukotine.

Nazivi dijelova pećnice i pribora

Izvadite pećnicu i sve materijale iz kartonske ambalaže te iz unutrašnjosti pećnice.

Vaša pećnica je opremljena sljedećim priborom i dijelovima:

Stakleni pladanj

Obruč za okretni pladanj

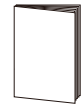

Upute za uporabu

Osovina okretnog pladnja

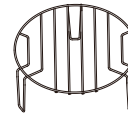

Rešetka za pečenje na žaru (nemojte je koristiti kada zagrijavate hranu mikrovalovima; stavite je na stakleni pladanj)

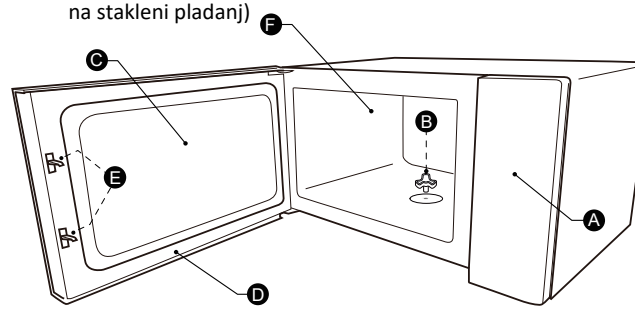

A) Nadzorna ploča
B) Osovina okretnog pladnja
C) Kontrolni prozor
D) Komplet vrata
E) Sigurnosni sustav za zaključavanje
F) Unutrašnjost pećnice / prostor za pripremu

Namještanje okretnog postolja

Očistite unutrašnjost pećnice i namjestite okretni pladanj. Kod montaže novog aparata provjerite jeste li uklonili svu ambalažo, foliju i ljepljive trake sa aparata i osovine okretnog pladnja. Prije nego što aparat po prvi puta koristite za pripremu hrane, ispravno montirajte okretni pladanj. Također je potrebno očistiti unutrašnjost pećnice (prostor za kuhanje) i sav pribor.

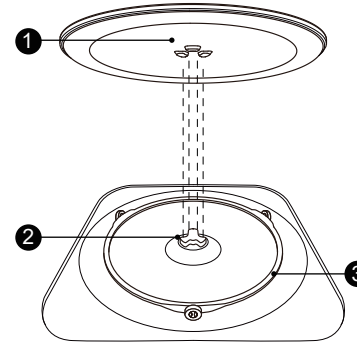

Namještanje okretnog pladnja:

1. Sklop obruča za okretni pladanj (3) umetnite u uleknuti dio unutrašnjosti pećnice.
2. Stakleni pladanj (1) stavite na sklop obruča za okretni pladanj (3). Izbočine na sredini donje strane staklenog pladnja poravnajte, tako da budu između tri kraka izbočenog dijela na osovini. Provjerite da li je stakleni pladanj (1) nasjeo na osovinu (2) na sredini dna unutrašnjosti pećnice. Okretni ležajevi na osovini moraju s unutrašnje strane sjesti u utor na donjoj strani okretnog pladnja.

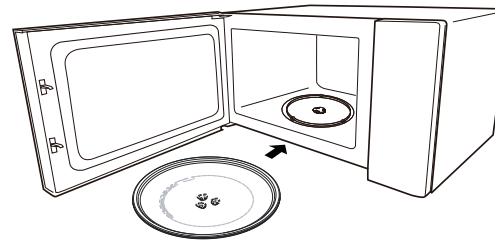

Napomena:

- Uređaj nemojte nikada koristiti bez okretnog pladnja. Pobrinite se da pladanj bude odgovarajuće namješten. Okretni pladanj se može vrtjeti u smjeru kazaljki na satu, ili u suprotnom smjeru od kazaljki na satu.
- Stakleno postolje nemojte nikad složiti gornjom stranom nadolje. Nemojte nikada ograničavati pomicanje staklenog pladnja.
- Stakleni pladanj kao i komplet okretnog postolja moraju biti tijekom uporabe pećnice uvijek na svom mjestu.
- Svu hranu i posudu za kuhanje odnosno pečenje uvijek stavite na stakleni pladanj.
- Nemojte nikada ograničavati pomicanje staklenog pladnja.
- Ako se na staklenom pladnju ili na obruču okretnog postolja pojavi pukotina, ili ako puknu, odmah se obratite najbližem ovlaštenom servisnom centru.

Upute za uporabu nadzorne ploče i funkcija pećnice

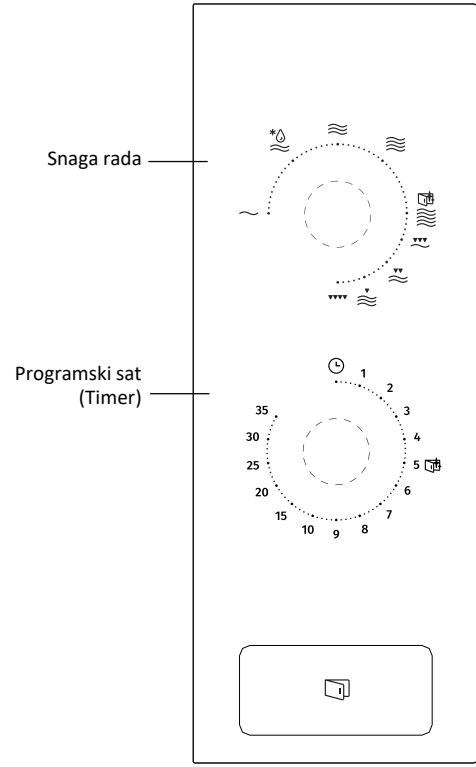

1. Okretanjem gumba odaberite traženu snagu rada mikrovalova.
2. Vrijeme kuhanja podešavate okretanjem gumba za podešavanje vremena na traženu vrijednost, u skladu s receptom.
3. Mikrovalna pećnica automatski će započeti s radom kada podesite snagu i vrijeme rada.
4. Kada istekne vrijeme rada pećnica se isključi, a na to će vas upozoriti i zvučni signal.
5. Kada aparat ne koristite, neka vrijeme kuhanja uvijek bude podešeno na "0".

Rad/snaga	Izlazna snaga	Uporaba/namjena
~	17 % snage mikrovalova	Omekšavanje sladoleda
*≋	33 % snage mikrovalova	Juhe, variva, omekšavanje maslaca i odleđivanje
≋	55 % snage mikrovalova	Variva, ribe
≋	77 % snage mikrovalova	Riža, ribe, piletina, mljeveno meso
≋	100 % snage mikrovalova	Podgrijavanje mlijeka, prekuhavanje vode, povrće, napitci

Rad/snaga	Izlazna snaga	Uporaba/namjena
▼▼▼	80 % žar, 20 % mikrovalovi	Kobasice, jagnjetina, ražnjići (kebab), morska hrana, odresci
▼▼	70 % žar, 30 % mikrovalovi	Komadi piletine Pileća prsa, svinjski kotleti
▼	60 % žar, 40 % mikrovalovi	Čitavo pile
▼▼▼▼	100 % žar	Pečenje kruha, kriške(šnite) hrane

Napomena:

Kada vadite hranu iz pećnice, molimo vas da provjerite je li rad aparat isključen tako da je vrijeme rada (programski sat) podešen na 0 (nulu).

Ako to ne učinite, i ako mikrovalna pećnica radi kada je prazna odnosno kada u njoj nema hrane ili pića za zagrijavanje, magnetron se može pregrijati i oštetiti.

Upute za postavljanje

Instalacija i priključenje

- Uređaj je namijenjen isključivo za uporabu u kućanstvu.
- Ova mikrovalna pećnica namijenjena je isključivo ugradnji u kuhinjski element. Pećnica nije namijenjena za uporabu na kuhinjskom pultu ili u ormariću.
- Molimo vas da slijedite posebne upute za montažu.
- Aparat možete montirati u 60 cm širok kuhinjski element koji je pričvršćen na zid.
- Aparat ima utikač kojega spojite isključivo na odgovarajuće uzemljenu utičnicu.
- Napon u vašoj kućnoj instalaciji mora odgovarati naponu navedenom na tipskoj pločici aparata.
- Samo odgovarajuće osposobljen električar smije montirati utičnicu i njen priključni kabel. Ako utikač nakon montaže više nije dostupan, potrebno je montirati napravu s prekidačem, s minimalnim razmakom 3 mm između kontakata u svim polovima odnosno vodičima.
- Nemojte koristiti pretvarače, razdjeljivače ili produžne kablove. Preopterećenje može prouzročiti rizik od požara.

Dostupne površine uređaja mogu se tijekom rada jače ugrijati.

Molimo vas da prije početka uporabe pažljivo pročitate ovaj korisnički priručnik.

Molimo vas da vodite računa o sljedećem:

Spajanje na električnu instalaciju

Aparat ima utikač kojega spojite isključivo na odgovarajuće uzemljenu utičnicu. Utičnicu i njen priključni kabel smije montirati samo odgovarajuće obučen električar, u skladu s važećim propisima.

Ako utikač nakon montaže više nije dostupan, potrebno je montirati napravu s prekidačem, s minimalnim razmakom 3 mm između kontakata u svim polovima odnosno vodičima.

Minimalna visina za montažu: 85 cm

U kuhinjskom elementu u kojeg je ugrađena pećnica, iza pećnice ne smije biti stražnje stranice.

Između zida i dna kuhinjskog elementa iznad pećnice mora biti odgovarajući razmak, u skladu s dijagramom.

Minimalna visina za montažu: 85 cm

Nemojte prekrivati otvore za prozračivanje i proreze za zahvaćanje zraka.

Napomena:
Pazite da ne presavijete ili prikliještite priključni kabel.

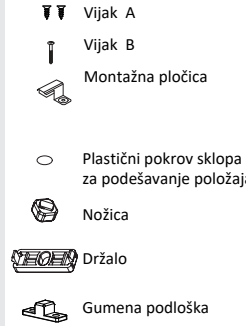

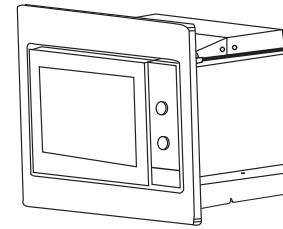

ZZa elemente visine 370 mm

A. KuA. Kuhinjski namještaj za ugradnju aparata

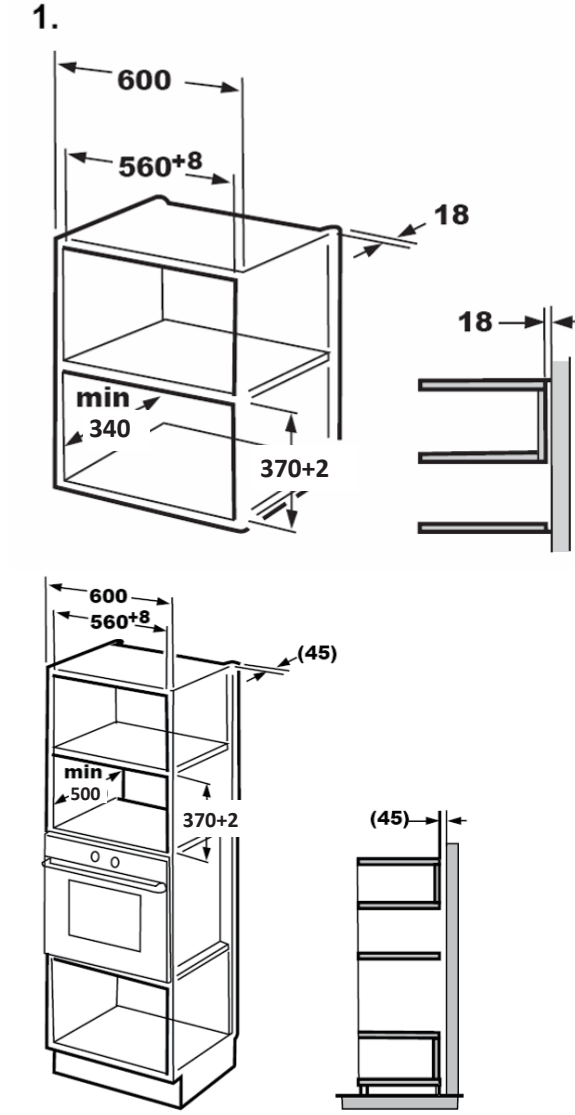

Napomena

- Za obje vrste montaže potrebni su montažna pločica i šablona za donji dio kuhinjskog elementa.

Pripremite kuhinjski element

Ako dubina elementa iznosi 300–340 mm, preskočite ovaj korak.

- Pročitajte upute na ŠABLONI ZA DONJI DIO KUHINJSKOG ELEMENTA. Stavite šablonu na donju stranicu (dno) kuhinjskog elementa.

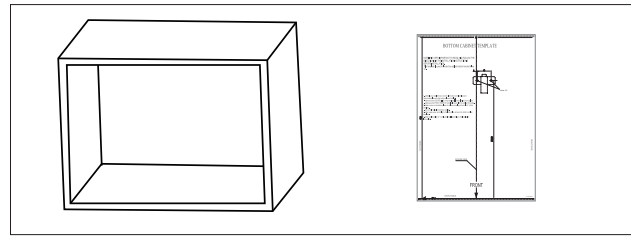

- Na dnu elementa napravite oznake u skladu s oznakama "a" na šabloni.

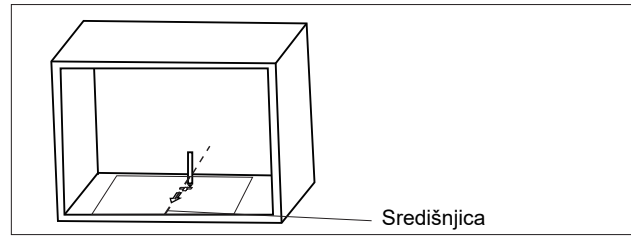

- Uklonite šablonu za dno kuhinjskog elementa, i vijkom A pričvrstite montažnu pločicu.

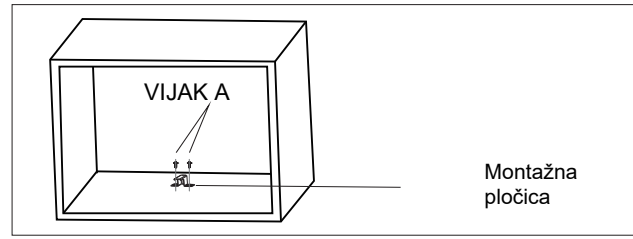

C. Montaža pećnice

* Namjestite pećnicu u kuhinjski element.
  - Pobrinite se da stražnja stranica pećnice bude pričvršćena s montažnom pločicom, ako je priložena.
  - Pazite da ne presavijete ili prikliještite priključni kabel.

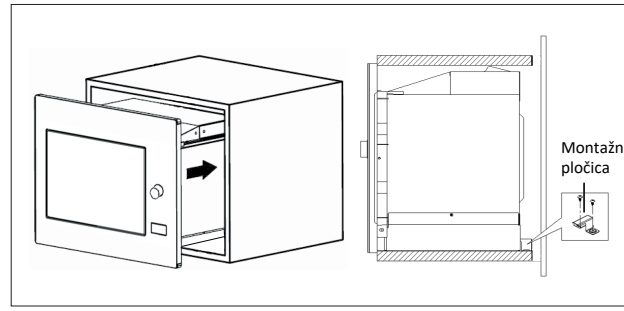

• Otvorite vrata i vijkom B pričvrstite pećnicu na kuhinjski element kroz montažni otvor. Zatim na montažni otvor stavite plastični pokrov.

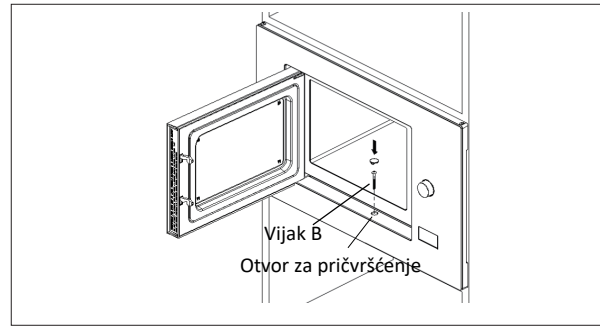

Za elemente visine 380 mm

A. Kuhinjski namještaj za ugradnju aparata

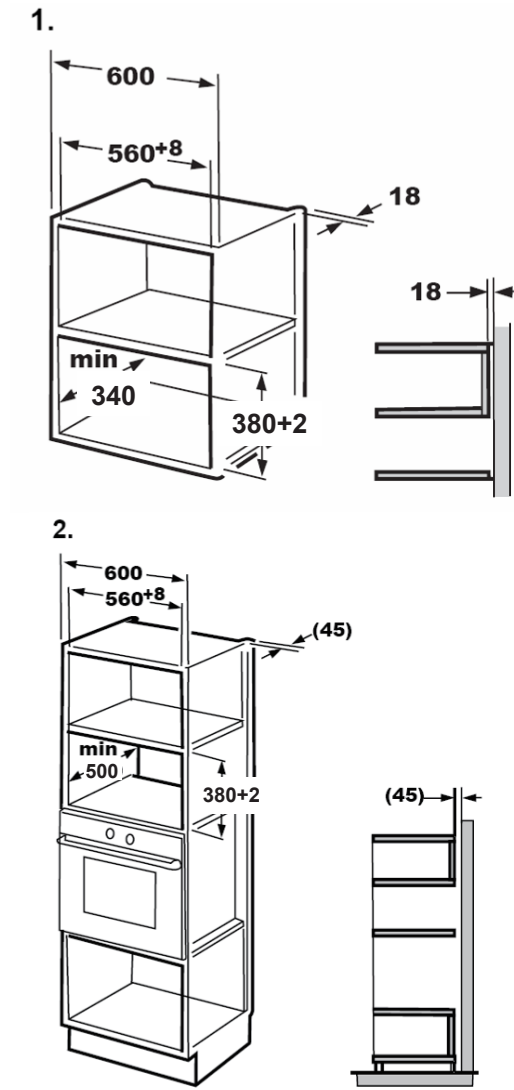

Napomena:

- Za obje vrste montaže potrebni su montažna pločica i šablona za donji dio kuhinjskog elementa.

B. Pripremite kuhinjski element

(!) Ako dubina elementa iznosi 300–340 mm, preskočite ovaj korak.

- Pročitajte upute na ŠABLONI ZA DONJI DIO KUHINJSKOG ELEMENTA. Stavite šablonu na donju stranicu (dno) kuhinjskog elementa.

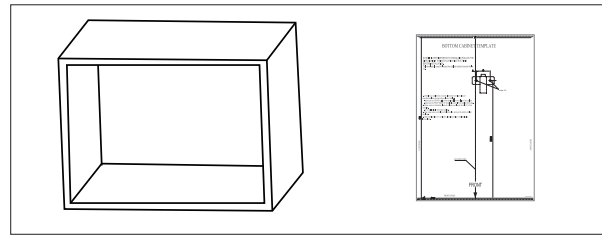

- Na dnu elementa napravite oznake u skladu s oznakama "a" na šabloni.

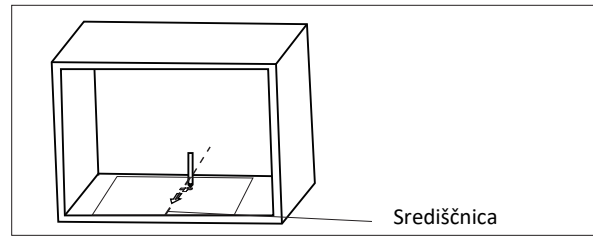

• Uklonite šablonu za dno kuhinjskog elementa, i vijkom A pričvrstite montažnu pločicu.

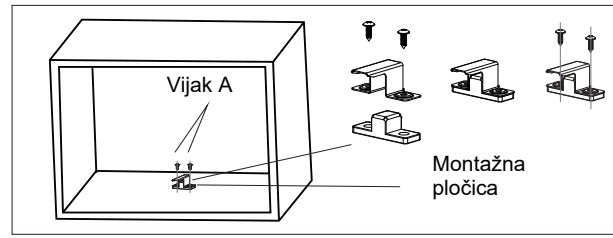

C. Montaža pećnice

• Namjestite pećnicu u kuhinjski element.
  – Pobrinite se da stražnja stranica pećnice bude pričvršćena s montažnom pločicom, ako je priložena.
  – Pazite da ne presavijete ili prikliještite priključni kabel.

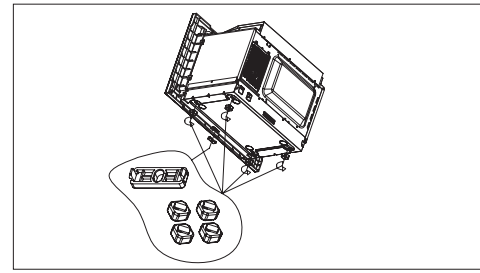

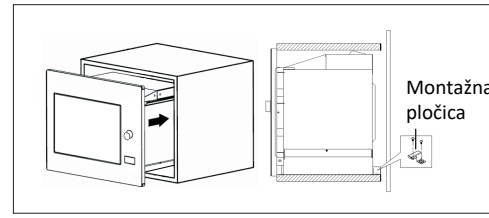

• Otvorite vrata i vijkom B pričvrstite pećnicu na kuhinjski element kroz montažni otvor. Zatim na montažni otvor stavite plastični pokrov.

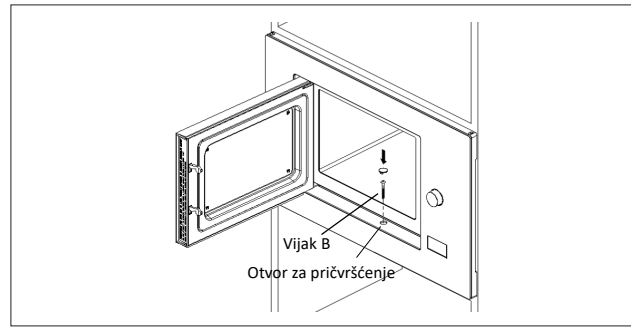

Specifikacije

Model BM201EG1BG
Nazivna napetost: ..... 230 V ~ 50 Hz
Nazivna vhodna moč (mikrovalovi): ..... 1250 W
Nazivna izhodna moč (mikrovalovi): ..... 800 W
Nazivna vhodna moč (Žar): ..... 1000 W

Otklanjanje problema u radu

Uobičajeno	
Mikrovalna pećnica ometa rad TV-prijamnika.	Mikrovalna pećnica može tijekom rada ometati radijski i televizijski prijam. Radi se o sličnim smetnjama koje mogu uzrokovati i mali kućanski aparati, primjerice mikser, usisivač, te električni ventilator.
Blijeda svjetlost u pećnici	Kod kuhanja s mikrovalovima na nižim postavkama svjetlost u unutrašnjosti pećnice može biti mliječna. To je normalno.
Para se skuplja na vratima, a iz otvora za prozračivanje izlazi vrući zrak.	Tijekom kuhanja iz hrane izlazi para. Većina pare izići će kroz otvore za prozračivanje. Nešto pare skuplja se na hladnijim dijelovima uređaja, primjerice na vratima pećnice. To je normalno.
Nehotično upućivanje pećnice u rad kada u njoj nema hrane.	Rad pećnice kada u njoj nema hrane, je zabranjen. Takav rad pećnice je vrlo opasan.

Poteškoća	Moguć uzrok	Rješenje
Pećnica ne započinje s radom.	(1) Priključni kabel odnosno utikač nisu čvrsto spojeni u utičnicu.	Izvucite utikač. Nakon desetak sekundi ponovo spojite utikač.
	(2) Pregorio je osigurač, ili se je aktivirao auto. osigurač, odnosno naprava za prekid dovoda struje.	Zamijenite osigurač ili ponovno uključite automatski osigurač odnosno prekidač (eventualan popravak neka obavi stručna osoba našeg poduzeća).
	(3) Problemi s utičnicom.	Isprobajte utičnicu s drugim električnim aparatom.
Pećnica ne zagrijava.	(4) Vrata nisu pravilno zatvorena.	Čvrsto i ispravno zatvorite vrata.

U skladu s Direktivom o otpadnoj električnoj i elektronskoj opremi (WEEE), otpadne električne i elektronske aparate potrebno je prikupljati i prerađivati odvojeno. Kada jednom bacite ovaj proizvod, molimo vas da ga ne stavljate u kućanske otpatke. Molimo vas da pošaljete ovaj proizvod na najbliže zbirno mjesto za prikupljanje otpadne električne i elektronske opreme.

GARANCIJA I SERVIS

Za bilo kakve informacije ili u slučaju problema obratite se Centru Gorenja za pomoć korisnicima u vašoj državi (telefonski broj naći ćete u međunarodnom garancijskom listu). Ako u vašoj državi nema takvog centra, obratite se servisnom odjelu Gorenja za kućanske aparate.

Do možebitne neusklađenosti nijansi boja različitih uređaja ili sastavnih elemenata unutar jedne dizajn linije može doći uslijed različitih uzroka, kao što su npr. različiti kutovi pod kojima gledamo uređaje, različite boje pozadine, materijali, kao i osvijetljenost prostora.

Uređaj je namijenjen isključivo za osobnu uporabu!

Dodatne preporuke za zagrijavanje mikrovalovima i druge korisne savjete naći ćete na mrežnoj stranici:

http://www.gorenje.com

ŽELIMO VAM MNOGO UŽITAKA PRILIKOM UPORABE VAŠEG APARATA!

gorenje

Pridržavamo pravo na možebitne izmjene i greške u uputama za uporabu.

Poštovani kupci,

Iskreno vam zahvaljujemo na kupovini našeg proizvoda. Nadamo se da ćete se uskoro uveriti u njegovu pouzdanost i shvatiti da se na naše proizvode možete uvek osloniti. Da bi maksimalno iskoristili karakteristike i funkcije aparata, priložili smo i opširan korisnički priručnik s uputstvima za upotrebu.

Ova uputstva omogućiće vam da se što detaljnije upoznate s vašim novim aparatom. Zato vam savetujemo da ih pre prve upotrebe detaljno proučite.

Najpre pažljivo proverite dali je aparat stigao do vas neoštećen. Ukoliko utvrdite bilo kakva transportna oštećenja, smesta pozovite vašeg prodavca, odnosno regionalni distribucioni centar odakle je aparat bio isporučen. Telefonske brojeve i druge kontaktne detalje naći ćete na računu ili na otpremnici.

Želimo vam mnogo zadovoljstva prilikom korišćenja vašeg novog kućanskog aparata.

Aparat je namenjen isključivo za upotrebu u domaćinstvu za zagrevanje hrane i pića korišćenjem elektromagnetske mikrotalasne energije. Koristite ga samo u zatvorenim prostorijama.

UPUTSTVA ZA UPOTREBU PAŽLJIVO PROUČITE, I SPREMITE IH ZA KASNIJU UPOTREBU.

UPUTSTVA ZA UPOTREBU

Ova uputstva za upotrebu namenjena su korisniku. Uputstva opisuju aparat za kuvanje i rukovanje njime. Uputstva su urađena za više tipova aparata, zato mogu sadržavati i određene opise ili funkcije koje vaš tip aparata nema.

UPOZORENJA ZA IZBEGAVANJE OPASNOJ IZLOŽENOSTI PREJAKOJ MIKROTALASNOJ ENERGIJI

1. Nikada nemojte koristiti peć sa otvorenim vratima, pošto biste mogli da budete izloženi opasnom sevanju mikrotalasne energije. Nemojte nikada pokušavati blokirati ili uklanjati bezbednosne naprave odnosno zatvarače.
2. Nemojte stavljati nikakve predmete između prednje ploče kućišta i vrata peći, i nemojte dozvoliti da se na zaptivnim površinama sakupljaju ostaci sredstava za čišćenje ili prljavština.
3. UPOZORENJE! Ako su zaptivke na vratima oštećene peć ne smete koristiti sve dok je ne popravi stručno osoblje servisa.

DODATAK

Ako peć ne održavate u dobrom stanju i ne čistite je redovito, može doći do habanja pojedinih površina što može skratiti životni vek aparata, a povećava i rizik od opasnosti prilikom njegove upotrebe.

UPOZORENJE!
Kako biste smanjili rizik nastanka požara, električnog udara, povreda lica, ili izloženost visokoj mikrotalasnoj energiji tokom upotrebe aparata, pridržavajte se osnovnih bezbednosnih mera predostrožnosti i upozorenja, uključivši i sledeće:

- Molimo pročitajte i pridržavajte se UPOZORENJA ZA IZBEGAVANJE OPASNOJ IZLOŽENOSTI PREJAKOJ MIKROTALASNOJ ENERGIJI

- Deca starija od osam godina kao i lica smanjenih fizičkih, čulnih ili mentalnih sposobnosti, ili lica sa nedostatkom iskustava i znanja, smeju da koriste ovaj aparat isključivo pod odgovarajućim nadzorom odnosno ako su upoznata sa bezbednom upotrebom aparata, i ako jasno razumeju opasnosti povezane sa korišćenjem aparata. Deci nemojte dozvoliti da se igraju aparatom. Takođe nemojte dozvoliti deci da učestvuju u čišćenju aparata ili obavljanju radova na održavanju aparata bez odgovarajućeg nadzora odraslih.
- Aparat i priključni kabl ne smeju da budu na domašaju dece mlađe od 8 godina.
- Ako je priključni kabl oštećen, sme ga zameniti samo proizvođač ili njegov ovlašćeni serviser, odnosno neko drugo stručno lice da bi se izbegao rizik povreda.
- **UPOZORENJE!** Pre zamene sijalice proverite da li je aparat isključen iz električne mreže, kako biste sprečili opasnost električnog udara.
- **UPOZORENJE!** Popravke i servisne zahvate na aparatu koji iziskuju skidanje zaštitnog poklopca koji štiti od mikrotalasnog sevanja, smeju vršiti samo odgovarajuće osposobljeni servisni stručnjaci, inače su takvi zahvati veoma opasni.

- **UPOZORENJE!** Nemojte zagrevati tečnost ili drugu hranu u zatvorenim posudama, jer bi mogli da eksplodiraju.
- Nikada nemojte peć ostavljati bez nadzora kada u njoj zagrevate hranu u ambalaži od hartije i plastike jer je takva ambalaža zapaljiva.
- Koristite isključivo pribor podesan za upotrebu u mikrotalasnoj peći.
- Ako opazite da iz peći izlazi dim, isključite peć ili izvucite utikač iz utičnice, a vrata peći ostavite zatvorena, čime ćete da ugušite eventualni plamen.
- Ako u mikrotalasnoj peći zagrevate pića, može doći do zakašnjele reakcije, i tečnost može da prekipi, stoga budite naročito oprezni u rukovanju posudom u kojoj se nalaze ugrejana pića.
- Kada zagrevate dečiju hranu ili pića u flašicama, pre hranjenja promućkajte sadržaj flašice da se toplota ravnomerno rasporedi, i proverite njenu temperaturu da se dete ne opeče.
- U mikrotalasnoj peći nemojte zagrevati jaja u ljusci, jer bi mogla eksplodirati čak i nakon što je program zagrevanja mikrotalasima već završen.
- Peć redovito čistite i iz nje odstranite sve ostatke hrane.
- Ako ne održavate primerenu čistoću u peći, to može da uzrokuje propadanje njenih površina, što veoma negativno utiče na životni vek aparata, a može da privede i do potencijalno opasnih situacija.
- Koristite isključivo temperaturnu sondu koja je izričito preporučena za upotrebu ovoj dotičnoj peći (za aparate koji omogućuju korišćenje temperaturne sonde).
- Ako vaša mikrotalasna peć ima dekorativna odnosno ukrasna vrata, ona treba da budu otvorena tokom rada aparata.

- Aparat je namenjen za upotrebu u domaćinstvu i u sličnim sredinama kao što su na primer:
  - priručne, odnosno čajne kuhinje za osoblje u trgovačkim lokalima, i u drugim radnim sredinama;
  - boravišne jedinice za goste u hotelima, motelima, i drugim ugostiteljskim boravišnim objektima,
  - seoska gazdinstva,
  - objekti koji nude usluge prenoćišta s doručkom.
- Mikrotalasna peć je namenjena zagrevanju hrane i pića. Sušenje hrane ili odeće, zagrevanje obloga, natikača, sunđera, vlažnih krpa i sličnih predmeta, može uzrokovati opasnost od povreda ili izazvati požar.
- U pripremi hrane mikrotalasima nemojte koristiti metalne posude za hranu i pića.
- Peć nikad nemojte čistiti parnim čistačem.
- Kako se aparat ne bi pregrevao, nemojte ga smeštati iza dekorativnih vrata. (Ovo ne vredi za aparate sa dekorativnim vratima.)
- Ova mikrotalasna peć namenjena je ugradnji u kuhinjski elemenat.
- Kada vadite posudu iz mikrotalasne peći, pazite da ne izvadite ili pomerite rotirajući tanjir.(Važi za fiksne aparate i za ugradne aparate koje koristite na visini 900 mm ili više od tla, i koji imaju uklonjive rotirajuće tanjire. Ovo ne vredi za aparate sa vratima koji imaju šarke na donjoj strani i otvaraju se po horizontalnoj osi.)

UPUTSTVA ZA UPOTREBU PAŽLJIVO PROUČITE, I SPREMITE IH ZA KASNIJU UPOTREBU.

VAŽNA BEZBEDNOSNA UPOZORENJA ZA SMANJENJE OPASNOSTI OD POVREDA LICA
UPUTSTVA ZA UZEMLJENJE

OPASNOST:
Opasnost od električnog udara!
Dodirivanje određenih komponenti aparata može uzrokovati ozbiljne telesne povrede, pa čak i smrt. Nemojte rastavljati aparat.

UPOZORENJE!
Opasnost od električnog udara!

Neispravno urađeno uzemljenje može uzrokovati električni udar. Utikač nemojte spajati u utičnicu sve dok aparat nije odgovarajuće montiran i uzemljen.
Naprava treba da bude uzemljena. U slučaju kratkog spoja uzemljeni vodič smanjuje opasnost električnog udara, pošto omogućuje rasterećenje električnog naboja.
Aparat je opremljen priključnim kablom s vodom za uzemljenje i uzemljenim utikačem. Utikač mora da bude spojen na utičnicu koja je ispravno instalirana i takođe uzemljena.
Ako ne razumete uputstva za uzemljenje, ili ako se dvoumite oko toga da li je aparat ispravno uzemljen, posavetujte se s osposobljenim stručnjakom za električne instalacije, ili sa serviserom.
Ako morate koristiti produžni kabl, uzmite takav sa tri žice.
1. Priključni kabl aparata je kratak, kako bi se smanjio rizik povreda zbog zapletanja u predugačak kabl ili padanja preko njega.

1. Ako koristite duži kabl ili produžni kabl:
   1) Električne specifikacije kabla ili produžetka neka budu najmanje takve, kakve su električne specifikacije aparata.
   2) Produžni kabl mora da ima tri vodiča odnosno žice, uključivo s vodom za uzemljenje.
   3) Dugi kabl provedite tako da ne visi preko radne površine, gde bi mogla da ga vuku deca, ili biste mogli na njega nehotice da se spotaknete.

ČIŠĆENJE

Pre čišćenja isključite aparat iz električne mreže (izvadite utikač iz utičnice).

- Unutrašnjost peći očistite malo navlaženom krpom.
- Pribor operite ručno u sapunici.
- Kada se okvir vrata, zaptivka, i delovi oko njih zaprljaju, oprezno ih očistite brišući ih vlažnom krpom.
- Za čišćenje mikrotalasne peći nemojte koristiti gruba sredstva za čišćenje niti oštre metalne strugalice, jer njima možete oštetiti površinu, a zbog takvih oštećenja može pući staklo.
- Savet za čišćenje: za lakše čišćenje unutrašnjih stranica peći koje mogu da dođu u dodir s hranom, u činiju stavite polovinu limuna, sipajte 300 ml vode, i 10 minuta zagrevajte na 100-postotnoj snazi mikrotalasa. Obrišite peć suvom mekom krpom.

PRIBOR

PAŽNJA:
Opasnost telesne povrede!
Popravke i servisne zahvate na aparatu koji iziskuju skidanje zaštitnog poklopca koji štiti od mikrotalasnog sevanja, smeju vršiti samo odgovarajuće osposobljeni servisni stručnjaci, inače su takvi zahvati veoma opasni. Pogledati delove uputstava koji opisuju materijale koji smeju da se koriste

u mikrotalasnoj peći, odnosno koje nije preporučljivo koristiti. Određeni nemetalni komadi pribora takođe mogu da budu neprimereni za korišćenje
u mikrotalasnoj peći. Ako se dvoumite, pribor možete ispitati na način opisan u nastavku.

Isprobavanje pribora:

- U posudu koja je pogodna za upotrebu u mikrotalasnoj peći, sipajte 250 ml hladne vode i stavite je u peć zajedno s priborom kog želite da ispitate.
- Uputite aparat u rad s mikrotalasima na maksimalnoj snazi na jedan minut.
- Oprezno opipajte pribor. Ako se je prazan pribor zagrejao, nemojte ga koristiti u mikrotalasnoj peći.
- Nemojte zagrevati duže od jednog minuta

Materijali koje možete koristiti u mikrotalasnoj peći

Pribor	Napomene
Sudovi za zapeći hranu	Pridržavajte se svih uputstava proizvođača. Dno posude za zapeći hranu neka bude najmanje 5 mm iznad rotirajućeg postolja. U slučaju nepravilne upotrebe rotirajuće postolje može da se polomi.
Tanjiri i drugi sudovi iz porculana	Koristite isključivo plastične folije koje su podesne za upotrebu u mikrotalasnoj peći. Pridržavajte se svih uputstava proizvođača. Nemojte koristiti posude koje su polomljene ili imaju pukotine.
Staklene tegle za kiseljenje	Uvek skinite poklopac. Koristite ih samo za podgrevanje hrane do temperature kada je ova topla, ali ne i vruća. Većina staklenih tegli nije otporna na toplotu i može pući.
Stakleni sudovi	Samo stakleni sudovi koji su otporni na toplotu. Proverite da takvi sudovi nemaju metalna oivičenja. Nemojte koristiti posude koje su polomljene ili imaju pukotine.
Kesice za pečenje u peći	Pridržavajte se svih uputstava proizvođača. Nemojte ih zatvarati metalnim kopčama. Na vrećicama napravite zareze kroz koje može da izlazi para.
Papirnati tanjiri i šolje	Koristite samo za brzo zagrevanje/kuvanje. Preporučujemo da celo vreme nadgledate pripremu hrane.
Salvete iz hartije.	Koristite ih za pokrivanje hrane koju podgrevate, te za upijanje viška masnoće. Tokom upotrebe celo vreme pratite podgrevanje i koristite ih samo za brzo kuvanje (kratko vreme).
Papir za pečenje	Koristite ga kao poklopac za sprečavanje prskanja, ili kao ovoj za kuvanje u pari.
Plastika	Koristite isključivo plastične folije koje su podesne za upotrebu u mikrotalasnoj peći. Pridržavajte se svih uputstava proizvođača. Na posudi treba izričito da bude označeno kako je bezbedna za upotrebu u mikrotalasnoj peći. Neke plastične posude omekšaju kada se hrana u njima ugreje. U kesicama za kuvanje i pečenje, te u čvrsto zatvorenim plastičnim kesicama napravite rezove ili ih probušite, kao što je to navedeno u uputstvima na ambalaži.
Plastična folija	Koristite isključivo plastične folije koje su podesne za upotrebu u mikrotalasnoj peći. Koristite za prekrivanje hrane, kako bi tokom kuvanja zadržala vlagu. Nemojte dozvoliti da plastična folija dodiruje hranu.
Termometri	Koristite isključivo one koji su podesni za upotrebu u mikrotalasnoj peći.
Voštana hartija	Koristite je kao poklopac za sprečavanje prskanja, te za zadržavanje vlažnosti.

Materijali koje nije preporučljivo koristiti u mikrotalasnoj peći

Pribor	Napomene
Aluminijumski tanjir	Može uzrokovati iskrenje. Hranu premestite u posudu koja je podesna za upotrebu u mikrotalasnoj peći.
Karton za hranu sa metalnim drškama	Može uzrokovati iskrenje. Hranu premestite u posudu koja je podesna za upotrebu u mikrotalasnoj peći.
Metalni pribor ili pribor s metalnim ivicama	Metal štiti hranu od mikrotalasne energije. Metalna ivica može da uzrokuje iskrenje.
Metalne (žičane) kopče	Mogu uzrokovati iskrenje i posledično požar u peći.
Papirnate kesice	Mogu uzrokovati požar u peći.
Plastična pena (stiropor)	Plastična pena može u toku zagrevanja da se istopi i kontaminira tečnost u njoj.
Drvo	Drvo će se isušiti upotrebom u mikrotalasnoj peći. Mogu da se pojave i pukotine.

Nazivi delova peći i pribora

Izvadite peć i sve materijale iz kartonske ambalaže te iz unutrašnjosti peći.
Vaša peć je opremljena narednim priborom i delovima:

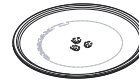

Stakleni tanjir

Komplet prstenova za rotirajuće postolje

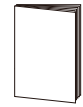

UPUTSTVA ZA UPOTREBU

Nosač rotirajućeg tanjira

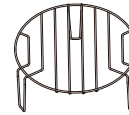

Rešetka za pečenje na grilu (nemojte je koristiti kada zagrevate hranu mikrotalasima; stavite je na stakleni tanjir)

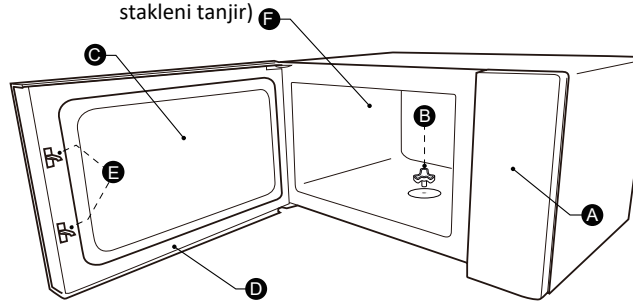

A) Kontrolna ploča
B) Osovina rotirajućeg postolja
C) Kontrolni prozorčić
D) Komplet vrata
E) Bezbednosni sistem za zaključavanje
F) Unutrašnjost peći / prostor za pripremu jela

Nameštanje rotirajućeg tanjira

Očistite unutrašnjost peći i namestite rotirajući tanjir. Kod montaže novog aparata proverite jeste li uklonili svu ambalažu, foliju i lepljive trake sa aparata i osovine rotirajućeg tanjira. Pre nego što aparat po prvi puta koristite za pripremu hrane, ispravno montirajte rotirajući tanjir. Takođe treba i da se očisti unutrašnjost peći (prostor za kuvanje) i sav pribor.

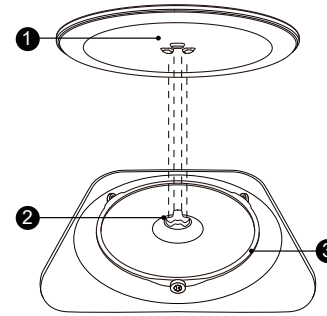

Nameštanje rotirajućeg tanjira:

1. Sklop obruča za rotirajući tanjir (3) umetnite u ulegnuti deo unutrašnjosti peći.
2. Stakleni tanjir (1) stavite na sklop prstena za rotirajući tanjir (3). Izbočine na sredini donje strane staklenog tanjira poravnajte, tako da budu između tri kraka izbočenog dela na osovini. Proverite da li je stakleni tanjir (1) seo na osovinu (2) na sredini dna unutrašnjosti peći. Rotirajući ležajevi na osovini moraju s unutrašnje strane da nalegnu u utor na donjoj strani rotirajućeg tanjira.

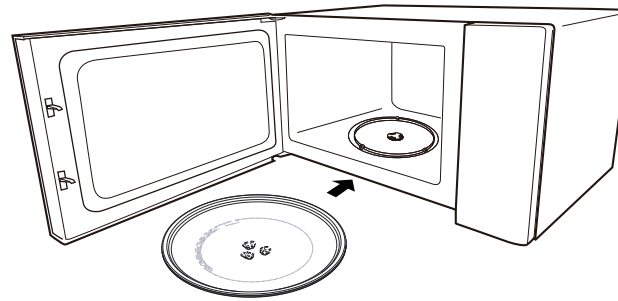

Napomena:

- Aparat nemojte nikada koristiti bez rotirajućeg tanjira. Vodite računa da tanjir bude ispravno namešten. Rotirajući tanjir može da se obrće u smeru kazaljki na satu, ili u suprotnom smeru od kazaljki na satu.
- Stakleni tanjir nemojte nikada stavljati gornjom stranom nadole. Nemojte nikada ograničavati pomeranje staklenog tanjira.
- Stakleni tanjir kao i komplet rotirajućeg postolja treba da budu tokom upotrebe peći uvek na svom mestu.
- Svu hranu i posudu za kuvanje odnosno pečenje uvek stavite na stakleni tanjir.
- Nemojte nikada ograničavati pomeranje staklenog tanjira.
- Ako se na staklenom tanjiru ili na prstenu rotirajućeg postolja pojavi pukotina, ili ako pukne, odmah se obratite najbližem ovlašćenom servisnom centru.

Upute za upotrebu kontrolne table i funkcija peći

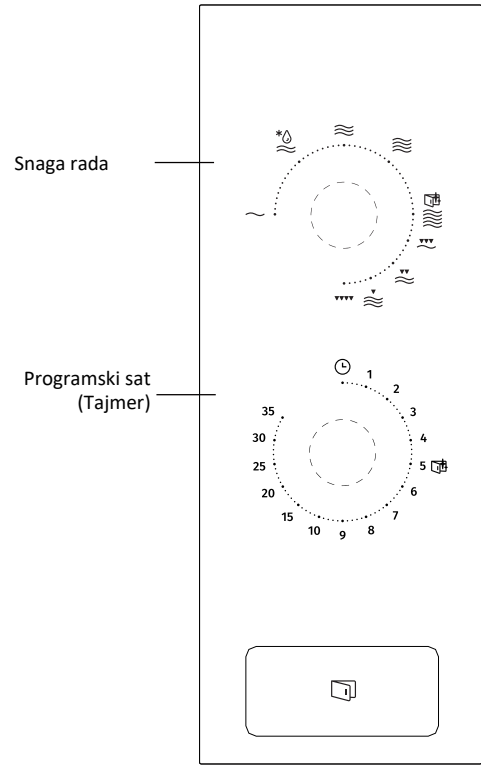

1. Obrtanjem dugmeta izaberite traženu snagu rada mikrotalasa.
2. 2. Vreme kuvanja podešavate obrtanjem dugmeta za podešavanje vremena na traženu vrednost, u skladu s receptom.
3. 3. Mikrotalasna peć automatski će započeti s radom kada podesite snagu i vreme rada.
4. 4. Kada istekne vreme rada peć se isključi, a na to će vas upozoriti i zvučni signal.
5. 5. Kada aparat ne koristite, neka vreme kuvanja uvek bude podešeno na "0".

Rad/snaga	Izlazna snaga	Upotreba/namena
~	17% snage mikrotalasa	Omekšavanje sladoleda
*💧≋	33% snage mikrotalasa	Supe, čorbe, omekšavanje putera i odmrzavanje
≋	55% snage mikrotalasa	Čorbe, ribe
≋	77% snage mikrotalasa	Pirinač, ribe, živina, mleveno meso
≋	100% snage mikrotalasa	Podgrevanje mleka, prekuvavanje vode, povrće, napici

Rad/snaga	Izlazna snaga	Upotreba/namena
▼▼▼	80 % gril, 20 % mikrotalasi	Kobasice, jagnjetina, ražnjići (kebab), morska hrana, šnicle
▼▼	70 % gril, 30 % mikrotalasi	Komadi piletine Pileća prsa, svinjske krmenadle
▼	60 % gril, 40 % mikrotalasi	Celo pile
▼▼▼▼	100 % gril	Pečenje hleba, hrana u kriškama

Napomena:

Kada vadite hranu iz peći, molimo vas da proverite da li je rad aparat isključen tako da je vreme rada (programski sat) podešen na 0 (nulu).

Ako to ne uradite, i ako mikrotalasna peć radi kada je prazna odnosno kada u njoj nema hrane ili pića za zagrevanje, može da dođe do pregrevanja i oštećenja magnetrona.

UPUTSTVA ZA POSTAVLJANJE

Instalacija i priključenje

- Aparat je namenjen isključivo za upotrebu u domaćinstvu.
- Ova mikrotalasna peć namenjena je isključivo ugradnji u kuhinjski element. Peć nije namenjena za upotrebu na kuhinjskom pultu ili u ormariću.
- Molimo vas da se pridržavate posebnih uputstava za montažu.
- Aparat možete montirati u 60 cm širok kuhinjski element koji je pričvršćen na zid.
- Aparat ima utikač koga treba spojiti isključivo na odgovarajuće uzemljenu utičnicu.
- Napon u vašoj kućnoj instalaciji mora odgovarati naponu navedenom na natpisnoj tablici aparata.
- Samo odgovarajuće osposobljen električar sme montirati utičnicu i njen priključni kabl. Ako utikač nakon montaže više nije dostupan, treba montirati napravu s prekidačem koja ima minimalni razmak 3 mm između kontakata u svim polovima odnosno vodičima.
- Nemojte koristiti adaptere, razdeljivače ili produžne kablove. Preopterećenje može uzrokovati rizik od požara.

Dostupne površine aparata mogu u toku rada jače da se ugreju.

Molimo vas da pre početka upotrebe aparata pažljivo pročitate ovaj korisnički priručnik.

Molimo vas da vodite računa o sledećem:

Spajanje na električnu instalaciju

Aparat ima utikač koga treba spojiti isključivo na odgovarajuće uzemljenu utičnicu. Utičnicu i njen priključni kabel sme montirati samo odgovarajuće osposobljen električar, u skladu s važećim propisima.

Ako utikač nakon montaže više nije dostupan, treba montirati napravu s prekidačem koja ima minimalni razmak 3 mm između kontakata u svim polovima odnosno vodičima.

Minimalna visina za montažu: 85 cm

Kuhinjski elemenat u kog je ugrađena peć, ne sme imati stranicu na poleđini iza peći.

Između zida i dna kuhinjskog elementa iznad peći mora da se ostavi odgovarajući razmak, u skladu sa skicom.

Nemojte prekrivati otvore za provetravanje i proreze za zahvatanje vazduha.

Napomena:

Pazite da ne presavijete ili prignječite priključni kabl.

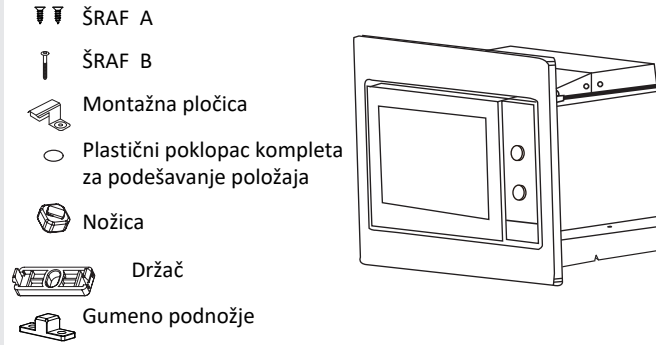

Za elemente, visine 370 mm

A. Kuhinjski nameštaj za ugradnju aparata

1.

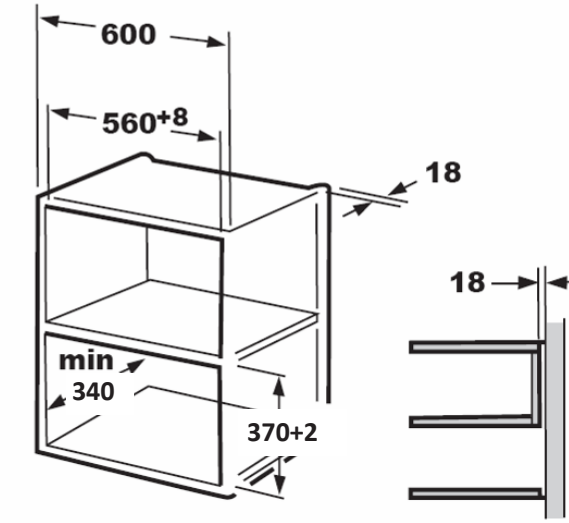

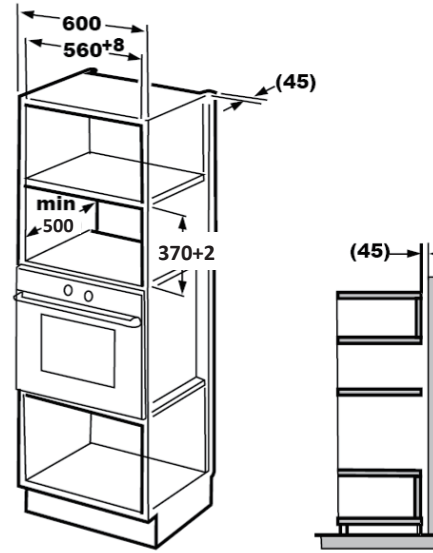

Napomena:

- Za obe vrste montaže potrebni su montažna pločica i šablona za donji deo kuhinjskog elementa.

B. Pripremite kuhinjski element

(!) Ako dubina elementa iznosi 300–340 mm, preskočite ovaj korak.

- Pročitajte uputstva na ŠABLONI ZA DONJI DEO KUHINJSKOG ELEMENTA. Stavite šablonu na donju stranicu (dno) kuhinjskog elementa.

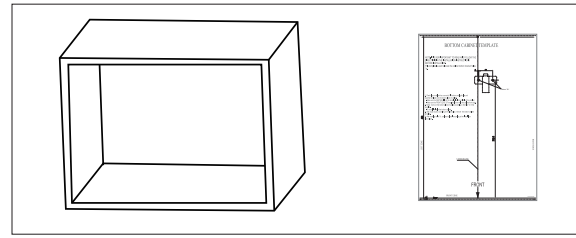

- Na dnu elementa napravite oznake u skladu s oznakama "a" na šabloni.

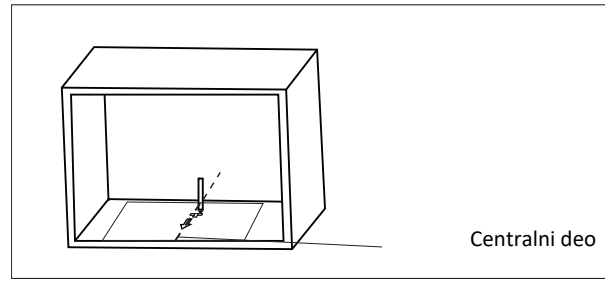

- Uklonite šablonu za dno kuhinjskog elementa, i šrafom A pričvrstite montažnu pločicu.

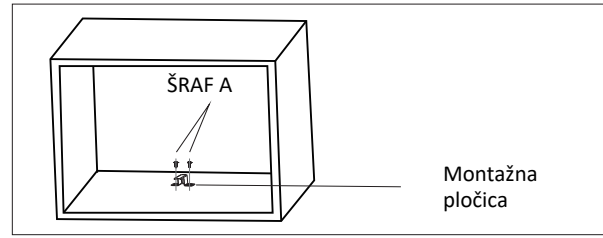

C. Montaža peći

Namestite peć u kuhinjski elemenat.

- Postarajte se da zadnja stranica peći bude fiksirana pomoću montažne pločice, ako je priložena.
- Pazite da ne presavijete ili prignječite priključni kabl.

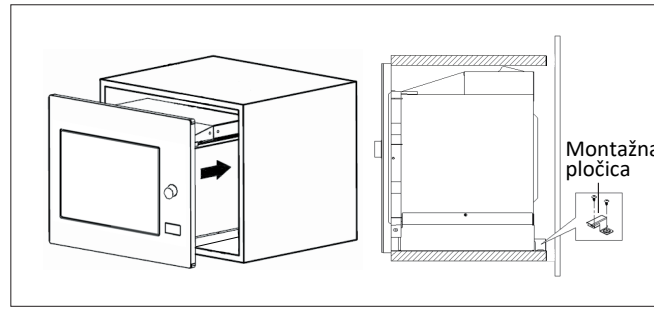

- Otvorite vrata i šrafom B fiksirajte peć na kuhinjski elemenat kroz montažni otvor. Zatim na montažni otvor stavite plastični poklopac.

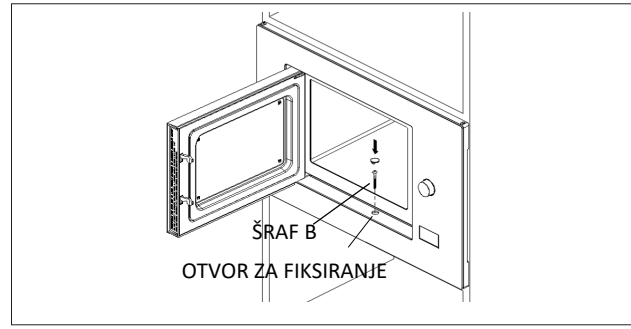

Za elemente, visine 380 mm

A. Kuhinjski nameštaj za ugradnju aparata

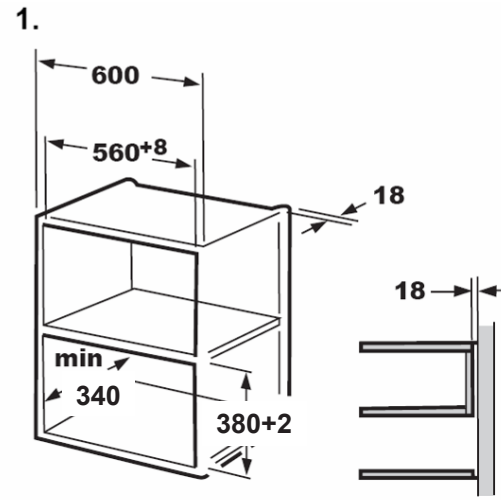

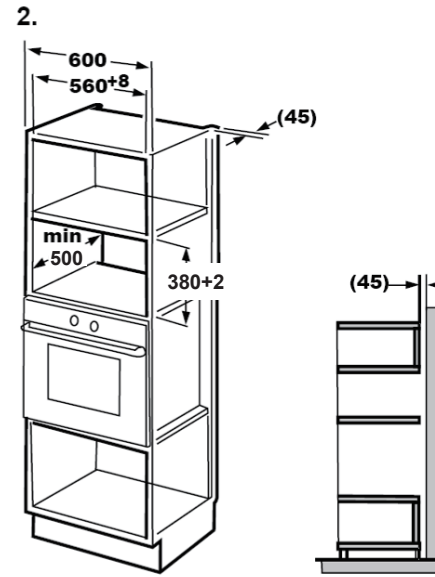

Napomena:

- Za obe vrste montaže potrebni su montažna pločica i šablona za donji deo kuhinjskog elementa.

B. Pripremite kuhinjski element

(!) Ako dubina elementa iznosi 300–340 mm, preskočite ovaj korak.

- Pročitajte uputstva na ŠABLONI ZA DONJI DEO KUHINJSKOG ELEMENTA. Stavite šablonu na donju stranicu (dno) kuhinjskog elementa.

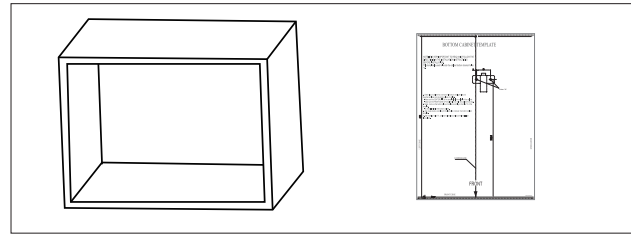

- Na dnu elementa napravite oznake u skladu s oznakama "a" na šabloni.

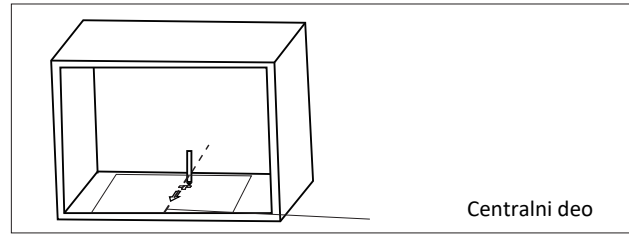

- Uklonite šablonu za dno kuhinjskog elementa, i šrafom A pričvrstite montažnu pločicu.

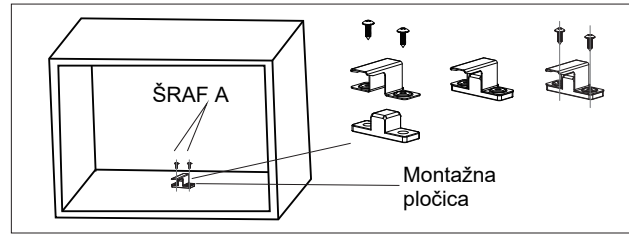

C. Montaža peći

Namestite peć u kuhinjski elemenat.

- Postarajte se da zadnja stranica peći bude fiksirana pomoću montažne pločice, ako je priložena.
- Pazite da ne presavijete ili prignječite priključni kabl

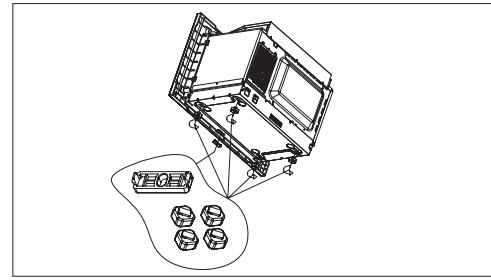

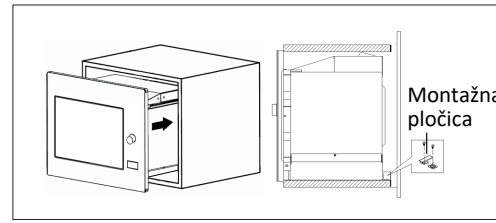

- Otvorite vrata i šrafom B fiksirajte peć na kuhinjski elemenat kroz montažni otvor. Zatim na montažni otvor stavite plastični poklopac.

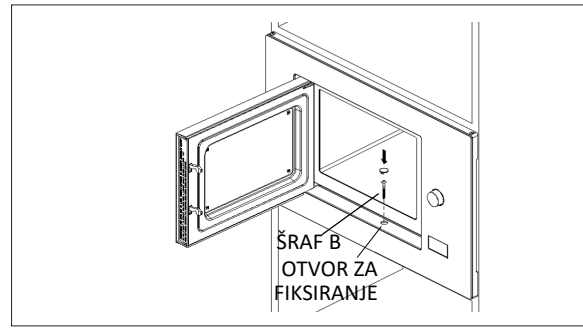

Specifikacije

Model BM201EG1BG
Nazivni napon: ..... 230 V ~ 50 Hz
Nazivna ulazna snaga (mikrotalasi): ..... 1250 W
Nazivna izlazna snaga (mikrotalasi): ..... 800 W
Nazivna ulazna snaga (gril): ..... 1000 W

Otklanjanje problema u radu

Uobičajeno	
Mikrotalasna peć ometa rad televizora.	Mikrotalasna peć može u toku rada ometati radio i televizijski prijem. Radi se o sličnim smetnjama koje mogu uzrokovati i mali kućanski aparati, na primer mikser, usisivač, ili električni ventilator.
Bleda svetlost u peći	Kod kuvanja mikrotalasima na nižim vrednostima snage svetlost u unutrašnjosti peći može da bude mlečna. To je normalno.
Para se skuplja na vratima, a iz otvora za provetravanje izlazi vruć vazduh.	U toku kuvanja iz hrane izlazi para. Većina pare izići će kroz otvore za provetravanje. Nešto pare skupljaće se na hladnijim delovima aparata, na primer na vratima peći. To je normalno.
Nehotično upućivanje peći u rad kada u njoj nema hrane.	Rad peći kada u njoj nema hrane, je zabranjen. Takav rad peći je veoma opasan.

Poteškoća	Moguć uzrok	Rešenje
Peć ne započinje s radom.	(1) Priključni kabl odnosno utikač nisu čvrsto fiksirani u utičnicu.	Izvucite utikač. Nakon desetak sekundi ponovo spojite utikač.
	(2) Pregoreo je osigurač, ili se je aktivirao automatski osigurač, odnosno naprava za prekid dovoda struje.	Zamenite osigurač ili ponovno uključite automatski osigurač odnosno prekidač (eventualan popravak neka obavi stručno lice našeg preduzeća).
	(3) Problemi s utičnicom.	Isprobajte utičnicu s drugim električnim aparatom.
Peć se ne zagreva.	(4) Vrata nisu ispravno zatvorena.	Čvrsto i ispravno zatvorite vrata.

U skladu s Direktivom o otpadnoj električnoj i elektronskoj opremi (WEEE), otpadne električne i elektronske aparate treba prikupljati i prerađivati odvojeno. Kada vam proizvod postane nepotreban, molimo vas da ga ne stavljate u obične otpatke iz domaćinstva. Umesto toga, molimo vas da ovaj proizvod dostavite na najbliže zbirno mesto za prikupljanje otpadne električne i elektronske opreme.

GARANCIJA I SERVIS

Za bilo kakve informacije ili u slučaju problema obratite se Centru Gorenja za pomoć korisnicima u vašoj državi (telefonski broj naći ćete u međunarodnom garantnom listu). Ako u vašoj državi nema takvog centra, obratite se servisnom odeljenju Gorenja za kućanske aparate.

Do eventualne neusklađenosti nijansi boja različitih aparata ili sastavnih elemenata unutar jedne dizajn linije može da dođe iz različitih uzroka, kao što su npr. različiti uglovi pod kojima gledamo aparate, različite boje pozadine, materijali, kao i osvetljenje prostora.

Aparat je namenjen isključivo za ličnu upotrebu!

Dodatne preporuke za zagrevanje mikrotalasima i druge korisne savete naći ćete na sledećem sajtu:

http://www.gorenje.com

ŽELIMO VAM MNOGO ZADOVOLJSTVA U RADU SA VAŠIM APARATOM!

gorenje

Pridržavamo pravo na eventualne izmene i greške u uputstvima za upotrebu

ПОЧИТУВАНИ КЛИЕНТИ

Благодариме што го купивте овој производ. Убедени сме дека веднаш ќе откриете дека ќе можете навистина да имате доверба во нашите производи. Со цел полесно да го користите овој апарат, во прилог ви го доставуваме ова детално упатство за употреба.

Упатството ќе ви помогне при запознавање со вашиот нов апарат. Прочитајте го внимателно пред да го употребите апаратот за прв пат.

Во секој случај, осигурете се дека апаратот ви е доставен без оштетувања. Доколку забележите оштетување до кое дошло при превозот на апаратот, контактирајте го продавачот или подрачниот магацин од каде ви бил доставен производот. Телефонскиот број се наоѓа на фискалната сметка или на испратницата.

Ви посакуваме пријатно искуство со вашиот нов апарат за домаќинство. Апаратот е за употреба во домаќинството за загревање храна и пијалаци, само во затворен простор.

УПАТСТВО ЗА КОРИСТЕЊЕ

Внимателно прочитајте го упатството и зачувајте го за понатамошна употреба.

Ова упатство е наменето за корисникот. Истото го опишува апаратот и како да се користи. Тоа, исто така, важи за различни видови апарати, па затоа е можно да сретнете описи или функции кои не важат за вашиот апарат.

ПРЕДУПРЕДУВАЊЕ СО ЦЕЛ ДА ИЗБЕГНЕТЕ МОЖНО ИЗЛОЖУВАЊЕ НА ПРЕКУМЕРНА МИКРОБРАНОВА ЕНЕРГИЈА

1. Не обидувајте се да ракувате со печката со отворена врата, зашто тоа може да резултира со изложување на штетна микробранова енергија. Не смеете да ги скршите или да ги чепкате безбедносните механизми за заклучување.
2. Не ставајте предмети помеѓу предницата на печката и вратата и не дозволувајте да се насобира нечистотија или остатоци од средства за чистење на површините каде што треба да дихтува.
3. **ПРЕДУПРЕДУВАЊЕ**: Доколку вратата или дихтунзите на вратата се оштетени, не смеете да ја вклучувате печката сè додека не ја поправи стручно лице.

ДОДАТОК

Доколку апаратот не се одржува во чиста состојба, површината може побрзо да деградира, а тоа да влијае врз животниот век на апаратот и да создаде опасност.

ВАЖНИ БЕЗБЕДНОСНИ УПАТСТВА

ПРЕДУПРЕДУВАЊЕ

За да го намалите ризикот од пожар, струен удар, повреда на лица или изложеност на прекумерна микробранова енергија од печката при користење на вашиот апарат, следете ги основните мерки на претпазливост, вклучително и следново:

- Прочитајте го и следете го следното: „ПРЕДУПРЕДУВАЊЕ СО ЦЕЛ ДА ИЗБЕГНЕТЕ МОЖНО ИЗЛОЖУВАЊЕ НА ПРЕКУМЕРНА МИКРОБРАНОВА ЕНЕРГИЈА“.
- Овој апарат може да го користат деца на возраст од 8 години и постари и лица со намалени физички, сетилни или ментални способности или недостаток на искуство и знаење, доколку се под надзор или им е дадено упатство за употреба на апаратот на безбеден начин и се запознаени со опасностите. Деца не смеат да си играат со апаратот. Чистењето и одржувањето не смеат да го прават деца доколку се постари од 8 години и без надзор. Деца помали од 8 години треба да се држат настрана, освен доколку не се под постојан надзор.
- Чувајте ги апаратот и кабелот подалеку од дофат на деца помали од 8 години.
- Ако кабелот за напојување е оштетен, тој мора да биде заменет од производителот, овластениот сервисер или лица со слични квалификации, за да се избегне опасност (кај апарати со додаток од типот Y).
- **ПРЕДУПРЕДУВАЊЕ**: Пред да ја замените ламбата, проверете дали апаратот е исклучен, за да избегнете можност од струен удар.
- **ПРЕДУПРЕДУВАЊЕ**: Опасно е било кој друг, освен стручното лице, да врши било какво сервисирање или поправка што вклучува отстранување на капакот кој штити од изложеност на микробранова енергија од печката.
- **ПРЕДУПРЕДУВАЊЕ**: Течностите и другите продукти не смеат да се загреваат во затворени садови, бидејќи може да експлодираат.

Кога загревате храна во пластични или хартиени садови,

• Ако апаратот испушта чад, исклучете го и држете ја вратата затворена за да го задушите пламенот.
• Загревањето на пијалаци во микробрановата печка може да резултира со одложено еруптивно вриење, затоа мора да се внимава при ракување со садот.
• Содржината на шишињата за хранење и теглите со храна за бебиња треба да се промеша или протресе и да се провери температурата пред да се консумира, со цел да се избегнат изгореници.
• Јајцата во лушпа и цели тврдо варени јајца не треба да се загреваат во микробранови печки, бидејќи може да експлодираат, дури и по завршувањето на загревањето во печката.
• Печката треба редовно да се чисти и да се отстрануваат сите наслаги од храна.
• Неодржувањето на печката во чиста состојба може да доведе до деградирање на површината што може негативно да влијае на животниот век на апаратот и може да создаде опасност.
• Користете ја само температурната сонда препорачана за оваа печка. (За печки кои имаат можност за користење на температурна сонда.)
• Со микробрановите печки со декоративна врата мора да се ракува со отворена декоративна врата. (За печки со декоративна врата.)
• Овој апарат е наменет за употреба во домаќинства и за слични намени, како што се:

- кујнски простории за вработени во продавници, канцеларии и други работни средини;
- од страна на гости во хотели, мотели и други станбени простории;
- викендички;
- сместувачки капацитети кои нудат ноќевање со појадок.

• Микробрановата печка е наменета за загревање храна и пијалаци. Сушењето на храна или облека и загревањето на перничиња за затоплување, влечки, сунѓери, влажни крпи и слично може да доведе до ризик од повреда, палење или пожар.
• Не смеат да се користат метални садови за храна и пијалаци во микробрановата печка.

• Апаратот не треба да се чисти со чистач на пареа.
• Треба да се внимава да не се помести вртливата плоча при вадењето садови од апаратот. (За фиксни апарати и вградени апарати што се користат на ниво од 900 mm над подот или повисоко и кои имаат монтажни вртливи плочи. Но, ова не се однесува на апарати со хоризонтална долна врата со шарки.)
• Микробрановата печка е наменета за вградување.
• Не смее да се користи чистач на пареа.
• Површината на фиоката за складирање може да се вжешти.
• **ПРЕДУПРЕДУВАЊЕ**: Апаратот и неговите достапни делови се вжештуваат за време на употребата. Треба да се внимава и да се избегнува допирање на грејните елементи. Чувајте ги децата помали од 8 години настрана, освен доколку не ги надгледувате постојано.
• За време на употребата, апаратот се вжештува. Треба да се внимава и да не се допираат грејните елементи во рерната.
• **ПРЕДУПРЕДУВАЊЕ**: Достапните делови може да се вжештат за време на употребата. Држете ги малите деца настрана.
• Апаратот не смее да се вградува зад декоративна врата, за да се избегне прегревање. (Ова не се однесува на апарати со декоративна врата.)
• **ПРЕДУПРЕДУВАЊЕ**: Кога апаратот работи во комбиниран режим, децата треба да ја користат печката исклучиво под надзор на возрасно лице, поради високите температури.
• Не користете груби абразивни средства за чистење или остри сунѓери со жица за чистење на стаклото од вратата на печката, бидејќи може да ја изгребат површината, а тоа да резултира со кршење на стаклото.

ПРОЧИТАЈТЕ ГО УПАТСТВОТО ВНИМАТЕЛНО И ЗАЧУВАЈТЕ ГО ЗА ИДНА УПОТРЕБА

НАМАЛУВАЊЕ НА РИЗИКОТ ОД ПОВРЕДА НА ЛИЦА ИНСТАЛАЦИЈА ЗА ЗАЗЕМЈУВАЊЕ

ОПАСНОСТ

Опасност од струен удар

Допирањето на некои од внатрешните компоненти може да предизвика сериозни повреди или смрт. Не расклопувајте го овој апарат.

ПРЕДУПРЕДУВАЊЕ

Опасност од струен удар

Неправилното користење на заземјувањето може да доведе до струен удар. Не приклучувајте го во штекер сè додека апаратот не биде правилно вграден и заземјен.

Овој апарат мора да биде заземјен. Во случај на краток спој, заземјувањето го намалува ризикот од струен удар со тоа што струјата излегува од кабелот за заземјување.

Овој апарат е опремен со кабел кој има жица за заземјување со приклучок за заземјување. Приклучокот мора да биде вклучен во штекер кој е правилно вграден и заземјен.

Консултирајте се со квалификуван електричар или сервисер ако не ги разбирате целосно упатствата за заземјување или ако се сомневате дали апаратот е правилно заземјен.

Доколку е потребно да користите продолжен кабел, користете само 3-жичен продолжен кабел.

1. Обезбеден е краток кабел за напојување, за да се намалат ризиците од заплеткување или сопнување од подолг кабел.

2. Ако се користи долг кабел или продолжен кабел:

1) Номиналната струја наведена на кабелот или на продолжниот кабел треба да биде во најмала рака еднаква на онаа на апаратот.

2). Продолжниот кабел мора да биде 3-жичен кабел со заземјување.

3). Долгиот кабел треба да биде наместен така што нема да виси над дрвената плотна или работната маса, каде што може да го повлечат деца или некој ненамерно да се сопне.

ЧИСТЕЊЕ

Исклучете го апаратот од струја.

• По употребата, исчистете ја внатрешноста на печката со влажна крпа.

• Исчистете ги додатоците на вообичаен начин - со вода и сапуница.

• Ако се валкани, рамката и дихтунгот на вратата и соседните делови мора да се чистат внимателно со влажна крпа.

• Не користете груби абразивни средства за чистење или остри сунѓери со жица за чистење на стаклото од вратата на рерната, бидејќи може да ја изгребат површината, а тоа да резултира со кршење на стаклото.

• Совет за чистење --- За полесно чистење на ѕидовите на отворот кои може да ги допре готвената храна: ставете половина лимон во длабока чинија, додадете 300 ml вода и загревајте 10 минути на 100% моќност на микробрановата печка. Избришете ја внатрешноста со мека и сува крпа.

ПРИБОР ЗА ЈАДЕЊЕ

ВНИМАНИЕ

Опасност од повреда

Опасно е било кој друг, освен стручното лице, да врши какво било сервисирање или поправка што вклучува отстранување на капакот кој штити од изложеност на микробранова енергија од печката.

Погледнете ги упатствата за „Материјали што можете да ги користите во микробрановата печка или кои не треба да ги користите во микробрановата печка“. Може да има одредени неметални прибори коишто не е безбедно да се користат во микробрановата печка. Доколку се сомневате, можете да го тестирате предметниот прибор следејќи ја постапката подолу.

Тест за прибор:

• Наполнете сад кој е безбеден за користење во микробранова печка со 1 чаша ладна вода (250 ml) и ставете ја заедно со предметниот прибор/сад.

• Гответе 1 минута на максимална моќност.

• Внимателно допрете го приборот/садот. Ако празниот прибор/сад е топол, не користете го за готвење во микробрановата печка.

• Не надминувајте 1 минута време на готвење.

Материјали кои може да ги користите во микробрановата печка

Прибор за јадење	Забелешка
Тава за пржење за во микробранова печка	Следете ги упатствата на производителот. Дното на тавата мора да биде најмалку 5 мм над вртливата плоча. Доколку апаратот се користи неправилно, можно е вртливата плоча да се скрши.
Сервис за јадење	Само сервиси кои се безбедни за во микробранова печка. Следете ги упатствата на производителот. Не користете напукнати садови.
Стаклени тегли	Секогаш вадете го капакот. Користете ги само за подгревање на храната. Повеќето стаклени тегли не се отпорни на топлина и може да се скршат.
Стаклени садови	Исклучиво само огноотпорни стаклени садови. Не смеат да имаат метални рабови. Не користете пукнати садови.
Вреќички за готвење во рерна	Следете ги упатствата на производителот. Не затворајте ги со метални врвки. Исечете отвори за пареата да може да излегува.
Хартиени чинии и чаши	Користете ги само за краткотрајно загревање/готвење. Не оставајте ја печката без надзор додека готвите.
Хартиени бришачи	Користете ги за да ја покриете храната за подгревање и за впивање на маснотиите. Постојано надгледувајте ја печката и користете ги само за краткотрајно готвење.
Хартија за печење	Користете ја како покривка за да спречите прскање и за готвење со пареа.
Пластика	Единствено пластика која е безбедна за во микробранова печка. Следете ги упатствата на производителот. Треба да бидат обележани со „Безбедно за во микробранова печка“. Некои пластични садови омекнуваат како што се загрева храната во нив. Вреќичките за вриење и цврсто затворените пластични вреќички треба да се засечат, продупчат или на друг начин да се направат отвори како што е напишано на пакувањето.
Пластична фолија	Само фолија која е безбедна за во микробранова печка. Користете ја за да ја покриете храната додека се готви, за да ја задржи сочноста. Не дозволувајте пластичната фолија да ја допира храната.
Термометри	Само термометри кои се безбедни за во микробранова печка (месни и кондиторски термометри).
Восочна хартија за печење	Користете ја како покривка за да спречите прскање и за да се задржи сочноста.

Материјали што не треба да ги користите во микробрановата печка

Прибор за јадење	Забелешка
Алуминиумски послужавник	Може да предизвика искрење. Префрлете ја храната во сад кој е безбеден за во микробранова печка.
Сад за храна со метална рачка	Може да предизвика искрење. Префрлете ја храната во сад кој е безбеден за во микробранова печка.
Метален прибор или прибор со метални рабови	Металот не дозволува микробрановата енергија да стигне до храната. Металните рабови може да предизвикаат искрење
Метални врвки	Може да предизвика искрење и пожар во печката.
Хартиени вреќички	Може да предизвика пожар во печката.
Стиропор	Стиропорот може да се стопи или да ја загади течноста во садот кога ќе се изложи на висока температура.
Дрво	Дрвото се суши ако се користи во микробрановата печка и може да се распука.

НАЗИВ НА ДЕЛОВИТЕ НА ПЕЧКАТА И НА ДОДАТОЦИТЕ

Извадете ја печката и сите материјали од картонската кутија и од отворот на печката.

Вашата печка доаѓа со следниве додатоци:

Стаклена плоча

Прстен за вртливата плоча

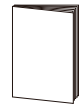

Упатство за користење

Оска на вртливата плоча

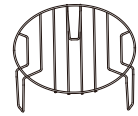

Решетка за скара (не може да се користи во режимот на микробрановата печка и мора да се постави на стаклената плоча)

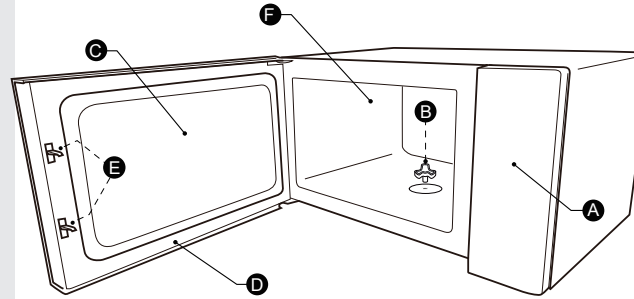

A) Контролна табла
B) Оска на вртливата плоча
C) Прозорец
D) Врата
E) Систем за безбедносно заклучување
F) Отвор на печката

ВГРАДУВАЊЕ НА ВРТЛИВАТА ПЛОЧА

Чистење на отворот за готвење и поставување на вртливата плоча. При вградувањето за прв пат, осигурете се дека целата амбалажа и самолепливите ленти се отстранети од оската на вртливата плоча. Пред да го користите апаратот за готвење храна за прв пат, треба правилно да ја поставите вртливата плоча. Мора да го исчистите отворот за готвење и додатоците.

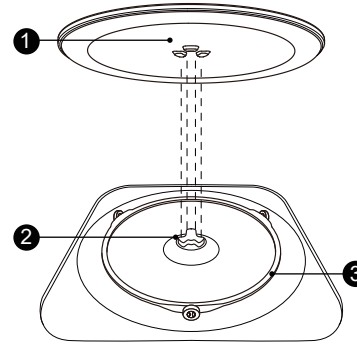

Како да ја наместите вртливата плоча:

1. Поставете го прстенот на вртливата плоча ③ во вдлабнатината во отворот за готвење.

2. Поставете ја стаклената плоча ① врз прстенот ③. Наместете ги истакнатите заоблени линии во центарот на дното на стаклената плоча помеѓу трите краци на оската. Стаклената плоча ① мора правилно да налегнува врз оската ② во средината на дното на отворот за готвење. Тркалцата на оската треба да влезат во браздите на дното на вртливата плоча.

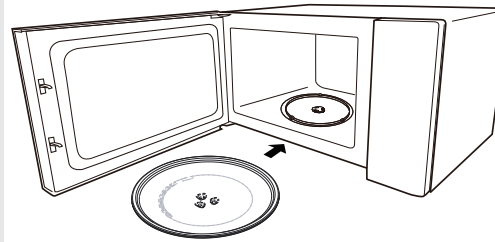

Белешка:

• Никогаш не користете го апаратот без вртливата плоча. Проверете дали е правилно вклучен. Вртливата плоча може да се врти во насока на стрелките на часовникот или во спротивна насока.

• Никогаш не ставајте ја стаклената плоча наопаку. Движењето на стаклената плоча никогаш не треба да се ограничува.

• За време на готвењето, секогаш мора да се користат и стаклената плоча и прстенот на стаклената плоча.

• Целата храна и садовите со храна секогаш се ставаат на стаклената плоча за готвење.

• Никогаш не ограничувајте го движењето на стаклената плоча.

• Ако пукнат или се скршат стаклената плоча или прстенот на стаклената плоча, контактирајте го најблискиот овластен сервисен центар.

Контролен панел и упатства за ракување со функциите

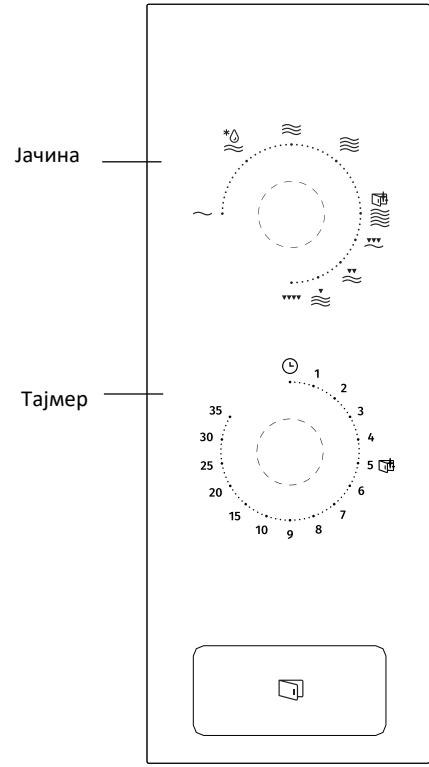

1. За да ја дотерате саканата јачина на готвење, свртете го тркалцето за вклучување и изберете го саканото ниво.

2. За да го дотерате времето на готвење, свртете го тркалцето до саканото време што е потребно за вашето јадење.

3. Откако ќе ги дотерате јачината и времето на готвење, микробрановата печка автоматски ќе започне со готвење

4. Кога ќе истече времето на готвење, апаратот ќе испушти звучен сигнал што означува крај.

5. Доколку апаратот не се користи, наместете го времето на „0 “.

Функција / јачина	Моќност	Примена
~	17% микро.	Топење сладолед
*💧≋	33% микро.	Подгревање супа, топење путер или одмрзнување
≋	55% микро.	Супа, риба
≋	77% микро.	Ориз, риба, пилешко, мелено месо
🥛≋	100% микро.	Подгревање млеко, вриење вода, зеленчук, пијалаци

Функција/јачина	Моќност	Примена
▼▼▼≋	80% скара 20% микро.	Колбаси, јагнешко, ќебапи, морска храна, месо
▼▼≋	70% скара 30% микро.	Пилешки медаљони, пилешки гради, свински котлети
▼≋	60% скара 40% микро.	Цело пиле
▼▼▼▼	100% скара	Печење леб, парче храна

Белешка:

Кога ја вадите храната од печката, проверете дали печката е исклучена, односно дали тајмерот е свртен на 0 (нула).

Доколку не го направите тоа, а микробрановата печка работи без храна, тоа може да доведе до прегревање и оштетување на магнетронот.

Упатство за инсталација

Инсталација и поврзување

- Овој апарат е наменет исклучиво за употреба во домаќинството.
- Овој апарат е наменет исклучиво за вградување. Не е наменет за употреба врз или во кујнски елемент.
- Ве молиме придржувајте се до посебното упатство за инсталација
- Апаратот може да се инсталира во ѕиден елемент со широчина од 60 cm.
- Апаратот е опремен со приклучен кабел и смее да се приклучува единствено на прописно инсталиран и заземјен штекер.
- Напонот на мрежата мора да соодветствува со напонот на плочката со спецификации.
- Штекерот смее да го инсталира и приклучниот кабел смее да го замени исклучиво квалификуван електричар. Доколку штекерот не е достапен по инсталацијата, на страната на инсталацијата мора да има уред за исклучување на сите фази, со растојание меѓу контактите од најмалку 3 mm.
- Не смее да се користат адаптери, повеќекратни штекери и продолжни кабли. Преоптеретувањето може да доведе до ризик од пожар.

Во текот на работењето на апаратот, достапните површини може да се вжештат.

Ве молиме внимателно прочитајте го упатството пред инсталацијата

Важно:
Приклучување на струја

Печката е опремена со приклучен кабел и смее да се приклучи единствено во прописно инсталиран и заземјен штекер. Во согласност со соодветната регулатива, штекерот смее да го инсталира и приклучниот кабел смее да го замени исклучиво квалификуван електричар.
Доколку штекерот не е достапен по инсталацијата, на страната на инсталацијата мора да има уред за исклучување на сите фази, со растојание меѓу контактите од најмалку 3 mm.
Минималната висина на инсталација е 85cm.
Елементот во кој апаратот се вградува нема задна страна зад апаратот.
Помеѓу ѕидот и долната страна на горниот елемент мора да се остави простор. Во шемите може да се наведени конкретни големини на тој простор.
Минималната висина на инсталација е 85cm.
Не прекривајте ги отворите за вентилација и за довод на воздух.
Белешка
Струјниот кабел не смее да биде заглавен или превиткан.

Завртка А

Завртка Б

Монтажна плочка

Пластична декоративна врата

Блок на основата

Држач

Гумена подлога

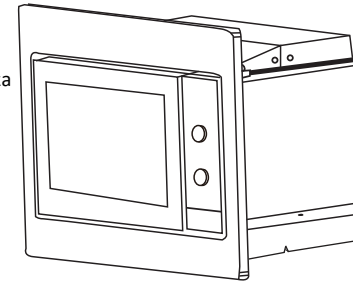

За елемент со висина од 370 mm

А. Елемент во к

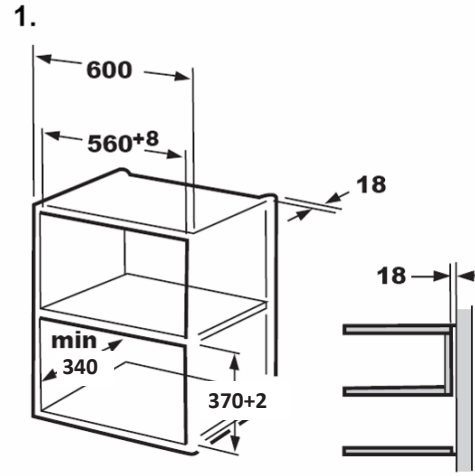

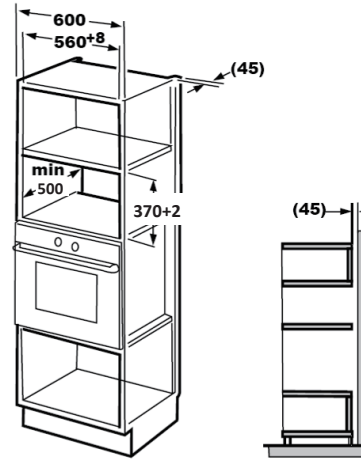

Белешка:
Шемите за рамката и долниот елемент се неопходни при двете инсталации.

B. Подгответе го елементот

(!) Прескокнете го овој дел доколку длабочината на елементот е помеѓу 300 -400 mm.

• Прочитајте го упатството во ШЕМАТА ЗА ДОЛНИОТ ЕЛЕМЕНТ и ставете ја шемата на долната страна на елементот.

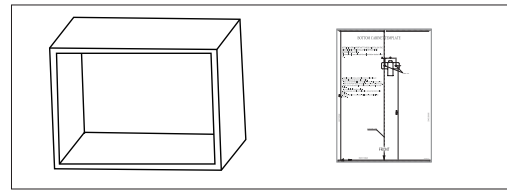

Ставете ги ознаките на долната страна на елементот според ознаката „а“ на шемата.

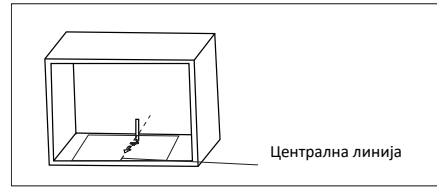

Тргнете ја шемата на долниот елемент и прицврстете ја монтажната плочка со завртката А.

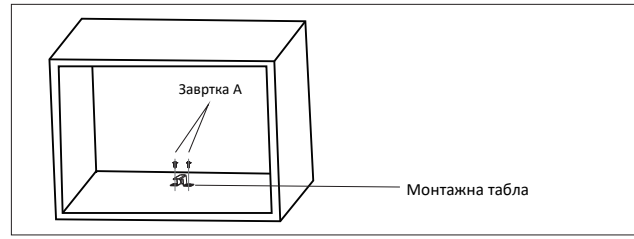

C. Инсталирајте ја печката

- Инсталирајте ја печката во елементот
  - Осигурете се дека задната страна на печката е прицврстена со монтажната плоча, доколку има.
  - Струјниот кабел не смее да биде заглавен или превиткан.

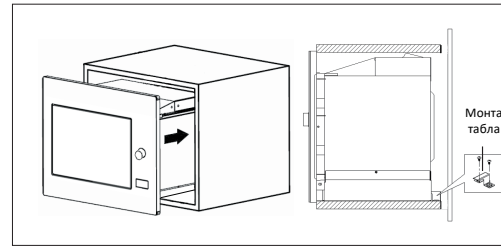

- Отворете ја вратата; прицврстете ја печката за елементот со завртката B во отворот за инсталација. Потоа, прицврстете ја декоративната врата за отворот за инсталација.

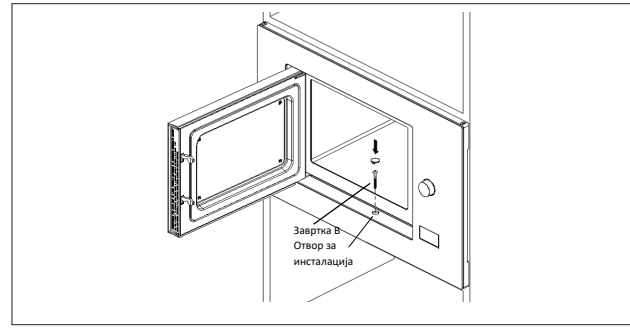

За елемент со висина од 380 mm

А. Елемент во кој се вградува

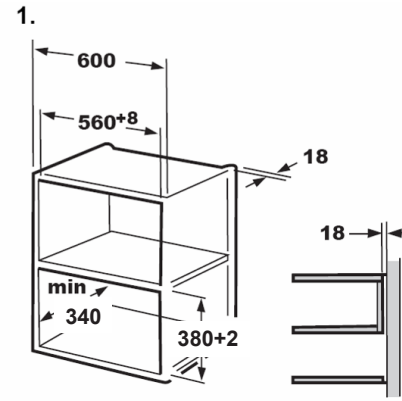

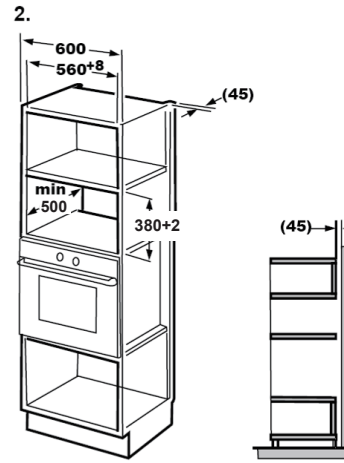

Белешка:
Шемите за рамката и долниот елемент се неопходни при двете инсталации.

B. Подгответе го елементот

Прескокнете го овој дел доколку длабочината на елементот е помеѓу 300 -400 mm.

• Прочитајте го упатството во ШЕМАТА ЗА ДОЛНИОТ ЕЛЕМЕНТ и ставете ја шем
страна на елементот.

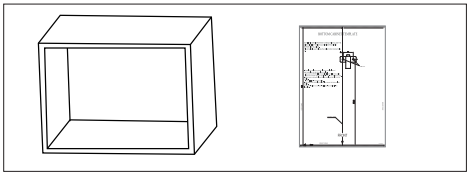

Ставете ги ознаките на долната страна на елементот според ознаката „a“ на шемата.

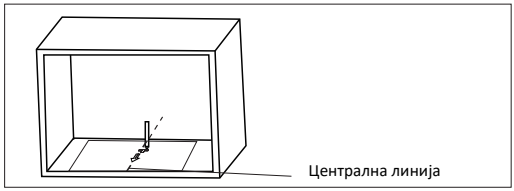

Тргнете ја шемата на долниот елемент и прицврстете ја монтажната плочка со завртката A.

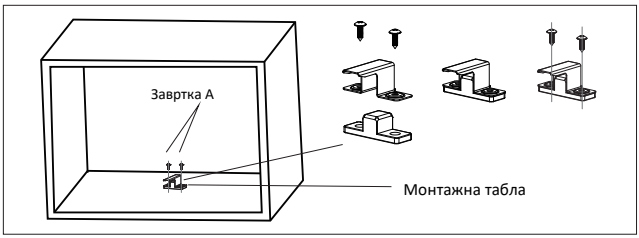

C. Инсталирајте ја печката

- Инсталирајте ја печката во елементот
  - Осигурете се дека задната страна на печката е прицврстена со монтажната плоча, доколку има.
  - Струјниот кабел не смее да биде заглавен или превиткан.

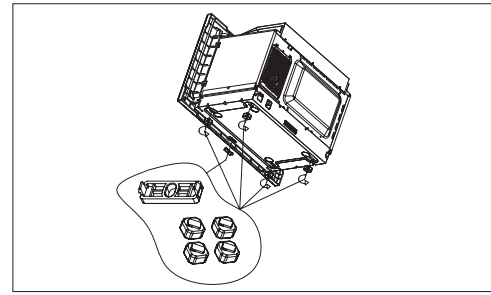

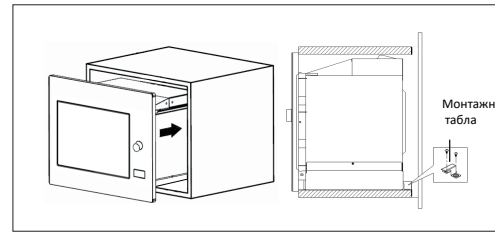

- Отворете ја вратата; прицврстете ја печката за елементот со завртката B во отворот за инсталација. Потоа, прицврстете ја декоративната врата за отворот за инсталација.

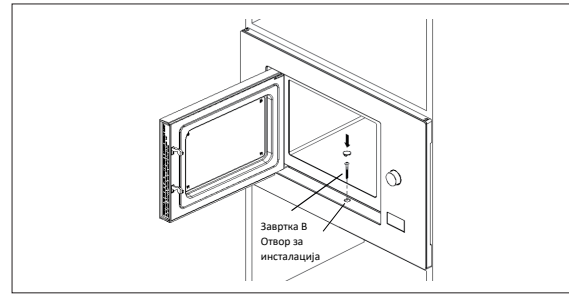

Спецификации

Модел: BM201EG1BG
Номинален напон: ..... 230V~ 50Hz
Номинална влезна моќност (микробранова): .....1.250 W
Номинална излезна моќност (микробранова): ..... 800 W
Номинална влезна моќност (скара): ..... 1.000 W

Решавање проблеми

Нормални појави	
Микробрановата печка создава пречки при приемот на ТВ сигналот	Приемот на радио и ТВ сигналот може да биде попречен при работење на микробрановата печка. Тие пречки се слични како и пречките што ги предизвикуваат малите електрични апарати, како миксер, правосмукалка и фен за коса. Тоа е нормална појава.
Намалено осветлување во печката	При готвење со микробрановата печка на мала јачина, осветлувањето во печката може да се намали. Тоа е нормална појава.
Стаклото од вратата се замаглува од пареа; од вентилите излегува врел воздух	Во текот на готвењето, храната може да испушта пареа. Најголем дел од пареата излегува преку вентилите, но дел од неа може да се нафати на студени делови, како што е стаклото на вратата од печката. Тоа е нормална појава.
Печката е случајно вклучена без храна во неа	Забрането е печката да се вклучува без храна во неа. Тоа е многу опасно.

Проблем	Можна причина	Решение
Печката не почнува да работи	(1) Струјниот кабел не е пикнат до крај во штекерот	Извлечете го од штекерот и повторно приклучете го по 10 секунди.
	(2) Прегорел осигурувачот или се активирал прекинувачот на колото	Заменете го осигурувачот или ресетирајте го прекинувачот на колото (оваа поправка ја вршат професионалци или нашата компанија)
	(3) Проблем со штекерот	Испробајте го штекерот со други електрични апарати
Печката не загрева	(4) Вратата не е затворена до крај	Затворете ја вратата до крај

Според Директивата за отпад од електрична и електронска опрема (WEEE), отпадот од електрична и електронска опрема треба да се собира и да се третира посебно. Доколку кога и да е во иднина треба да го исфрлите овој производ, ве молиме НЕ исфрлајте го заедно со отпадот од домаќинството. Ве молиме доставете го производот до собирни пунктови за електрична и електронска опрема, онаму каде што постојат.

ГАРАНЦИЈА И СЕРВИСИРАЊЕ

Ако ви требаат информации или имате проблем, ве молиме контактирајте го Центарот за грижа за корисници на „Горење“ во вашата земја (телефонскиот број се наоѓа во глобалната гаранција). Ако во вашата земја нема центар за грижа за корисници, одете кај вашиот локален продавач на производи на „Горење“ или контактирајте ја Службата за услуги во Секторот за апарати за домаќинството на „Горење“.

Евентуалните разлики во нијансите на бојата меѓу разни апарати или делови во рамките на една серија производи може да се должат на разни фактори, како, на пример, различни агли од кои се гледа апаратот, позадина со различна боја и од различен материјал, како и осветлувањето во просторијата.

Исклучиво за лична употреба!

Дополнителни препораки за готвење со микробранова печка и корисни совети може да се најдат на веб-страната:

http://www.gorenje.com

gorenje

ВИ ПОСАКУВА МНОГУ ЗАДОВОЛСТВО ПРИ КОРИСТЕЊЕТО НА ВАШИОТ АПАРАТ

Го резервираме правото на измени и грешки во упатството за употреба.

www.gorenje.com

www.gorenje.com