gorenje

BM201AG1X - 740247

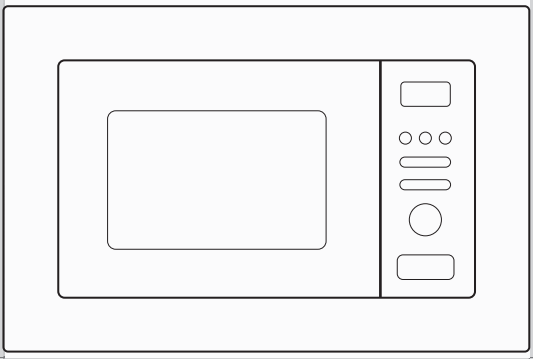

www.gorenje.com

Használati utasítás / Mikrohullámú sütõ (HU).....3

Manual de utilizare / Microunde (RO).....31

Инструкции за употреба / Микровълновата фурна (BG)..... 59

Udhezime per perdorim / Furra mikrovalore (SQ)..... 89

Инструкция по зксплуатации / микроволновая печь (RU).....117

Microwave пештері (KZ)..... 145

Instrukcja obsługi / Kuchenka mikrofalowa (PL).....173

KEDVES VÁSÁRLÓNK!

Köszönjük, hogy termékünket választotta. Hisszük, hogy hamarosan bőséges bizonyítékot talál arra, hogy valóban támaszkodhat termékeinkre. A készülék használatának megkönnyítése érdekében mellékeljük ezt az átfogó használati útmutatót.

Az útmutató célja, hogy segítse Önt új készüléke megismerésében. A készülék használatának megkezdése előtt kérjük, olvassa át figyelmesen az útmutatót.

Mindenekelőtt ellenőrizze, hogy a készülék sértetlenül érkezett-e meg Önhöz. Ha bármilyen szállítási sérülést észlel, vegye fel a kapcsolatot a márkakereskedővel vagy a regionális raktárral, ahonnan a termék kiszállításra került. Ezek telefonszámát megtalálja a nyugtán vagy a szállítólevélen.

Sok örömet kívánunk Önnek új háztartási készülékéhez.
A háztartási készülék élelmiszerek és italok elekromágneses energiával történő melegítésére szolgál és kizárólag beltéri használatra való.

HASZNÁLATI ÚTMUTATÓ

Olvassa el figyelmesen az útmutatót és őrizze meg, mert később is szüksége lehet rá.

Ez az útmutató a felhasználó számára készült.

A készüléket és annak használatát ismerteti. Különböző típusú készülékekre vonatkozik, ezért előfordulhat, hogy olyan funkciót leírását is megtalálja benne, amelyek az Ön készülékénél nem találhatók meg.

ÓVINTÉZKEDÉSEK A MIKROHULLÁMÚ ENERGIÁNAK VALÓ TÚLZOTT KITETTSÉG ELKERÜLÉSÉRE

1. Ne próbálja a készüléket nyitott ajtóval működtetni, mert ez a mikrohullámú energiának való káros kitettséghez vezethet. Fontos, hogy ne törje össze és ne módosítsa a biztonsági reteszeket.
2. 2. Ne helyezzen semmilyen tárgyat a sütő előlapja és az ajtó közé, és ne engedje, hogy szennyeződések vagy tisztítószer-maradványok halmozódjanak fel a tömítések felületén.
3. **FIGYELMEZTETÉS**: Ha az ajtó vagy az ajtó tömítései megsérültek, a sütőt csak akkor szabad működtetni, ha azt egy hozzáértő személy megjavította.

MEGJEGYZÉS

Abban az esetben, ha a készüléket nem tartják tisztán, a felülete tönkremehet, ami befolyásolhatja a készülék élettartamát és veszélyes helyzetet is előidézhet.

FIGYELMEZTETÉS

A készülék használata során a tűz, áramütés, személyi sérülések vagy a túlzott mikrohullámú sugárzásnak való kitettség csökkentése érdekében tartsa be a következő alapvető óvintézkedéseket:

- Olvassa el és tartsa be a következő speciális részben foglaltakat: "ÓVINTÉZKEDÉSEK A MIKROHULLÁMÚ ENERGIÁNAK VALÓ TÚLZOTT KITETTSÉG LEHETŐSÉGÉNEK ELKERÜLÉSÉRE ".
- A készüléket akkor használhatják 8 évesnél idősebb gyerekek, illetve csökkent fizikális, érzékszervi vagy mentális képességekkel rendelkezők, valamint megfelelő tudással és tapasztalattal nem rendelkező személyek, ha felügyeletük biztosított vagy ha megfelelő útmutatást kaptak a készülék biztonságos használatáról és megértették az ezzel járó veszélyeket. A gyerekek nem szabad, hogy játsszanak a készülékkel. A készülék tisztítását és karbantartását nem végezhetik gyerekek felügyelet nélkül.
- A készüléket és a csatlakozó kábelt tartsa távol a 8 évesnél fiatalabb gyerekektől.
- Ha a csatlakozó kábel sérült, azt a veszélyek elkerülése érdekében kizárólag a gyártó, annak márkaszervize vagy más megfelelően képzett személy cserélheti ki.
- **FIGYELMEZTETÉS:** Az áramütés elkerülése érdekében az izzó cseréje előtt ellenőrizze, hogy kikapcsolta-e a készüléket.
- **FIGYELMEZTETÉS:** Hozzá nem értő személy számára veszélyes lehet olyan javítások elvégzése, melyekhez el kell távolítani a készülék burkolatát, ami védelmet nyújt a mikrohullámú sugárzással szemben.

- **FIGYELMEZTETÉS:** A folyadékokat és más ételeket nem szabad lezárt edényekben melegíteni, mivel azok robbanásveszélyesek lehetnek.
- Ha műanyag, vagy papírdobozban melegít ételt, tartsa szemmel a sütőt a gyulladás lehetőségének elkerülése érdekében.
- Csak mikrohullámú sütőben használható edényeket használjon.
- Ha füst keletkezik, kapcsolja ki vagy húzza ki a készüléket, és tartsa az ajtót csukva a lángok elfojtása érdekében.
- Az italok mikrohullámon történő melegítése késleltetett erőteljes forrással járhat, ezért legyen elővigyázatos ilyen esetekben.
- A cumisüvegek és a bébiételes üvegek tartalmát fogyasztás előtt fel kell keverni vagy fel kell rázni, és ellenőrizni kell a hőmérsékletüket az égési sérülések elkerülése érdekében.
- Nyers tojásokat héjastul és keményre főtt tojásokat nem szabad a mikrohullámú sütőben melegíteni, mert felrobbanhatnak még a mikrohullámú melegítés befejezése után is.
- A sütőt rendszeresen tisztítani szükséges és az ételmaradékokat el kell távolítani belőle.
- A sütő tisztán tartásának elmulasztása esetén a felület károsodhat, ami kedvezőtlen hatással lehet a készülék élettartamára és esetleg veszélyes helyzetet is előidézhet.
- Kizárólag a sütőhöz javasolt hússzondát használja

(a hússzonda használatát lehetővé tévő sütőknél.)

- A mikrohullámú sütőt nyitott dekor ajtóval kell működtetni. (A dekor ajtóval rendelkező sütőkre vonatkozik.)
- A készülék háztartásokban és hasonló környezetekben használható:
  - üzletek, irodák és más munkakörnyezetek személyzeti konyhái;
  - szállodák, motelek és más típusú szálláshelyek vendégei általi használat;
  - falusi gazdaságok;
  - bed and breakfast típusú szálláshelyek.
- A mikrohullámú sütő ételek és italok melegítésére szolgál. Ételek vagy ruhák szárítása, fűtőpárnák, papucsok, szivacsok, nedves ruhák és hasonlók melegítése sérülés, gyulladás vagy tűz kockázatával járhat.
- Fémdobozos ételek és italok melegítése nem megengedett a mikrohullámú sütőben.
- A készüléket nem szabad gőztisztítóval tisztítani.
- A túlhevülés elkerülése érdekében a készüléket nem szabad dekorajtó mögé elhelyezni. (Ez nem vonatkozik a dekorajtóval rendelkező készülékekre.)
- A mikrohullámú sütőt beépítésre tervezték.
- Ügyeljen arra, hogy az edényeket a készülékből eltávolítva ne mozdítsa el a forgótányért. (Azokra a rögzített vagy beépített készülékekre vonatkozik, amelyek a padló fölött 900 mm-re

vagy annál magasabban kerültek elhelyezésre, és kivehető forgótányérral rendelkeznek. Nem vonatkozik a vízszintes, alsó csuklópántos ajtóval rendelkező készülékekre.)

- Gőztisztító nem használható.
- A tárolófiók felülete felforrósodhat.
- Ne használjon súroló hatású tisztítószereket vagy éles fém kaparót a sütő ajtóüvegének tisztítására, mert ezek megkarcolhatják a felületet, ami az üveg töréséhez vezethet.
- **FIGYELMEZTETÉS**: A készülék és annak hozzáférhető részei használat közben felforrósodnak. Ügyeljen rá, hogy ne érintse meg a fűtőelemeket. A 8 évesnél fiatalabb gyerekeket távol kell tartani a készüléktől, kivéve, ha folyamatos felügyeletük biztosított.
- Használat közben a készülék felforrósodik. Ügyeljen rá, hogy ne érintse meg a készülék belsejében lévő fűtőelemeket.
- **FIGYELMEZTETÉS**: A hozzáférhető részek használat közben felforrósodhatnak. A kisgyerekeket távol kell tartani a készüléktől.
- **FIGYELMEZTETÉS**: Amikor a készülék kombinált üzemmódban működik, gyerekek csak felnőtt felügyelete mellett használhatják a sütőt, a keletkező magas hőmérsékletek miatt.

OLVASSA EL FIGYELMESEN ÉS ŐRIZZE MEG, MERT KÉSŐBB IS SZÜKSÉGE LEHET RÁ.

FÖLDELÉSI UTASÍTÁSOK A SZEMÉLYI SÉRÜLÉS VESZÉLYÉNEK CSÖKKENTÉSE ÉRDEKÉBEN

VESZÉLY

Áramütés veszélye

Egyes belső alkatrészek érintése személyi sérülést vagy halált okozhat. Ne szerelje szét a készüléket.

FIGYELMEZTETÉS

Áramütés veszélye

A nem megfelelő földelés áramütést okozhat. Ne csatlakoztassa konnektorba a készüléket, amíg nincs megfelelően üzembe helyezve és földelve.

A készüléket földelni szükséges. Elektromos rövidzárlat esetén a földelés csökkenti az áramütés kockázatát azáltal, hogy menekülési vezetéket biztosít az elektromos áram számára.

Ez a készülék olyan kábellel rendelkezik, amelynek földelővezetéke van földelő dugóval. A dugót egy megfelelően felszerelt és földelt aljzatba kell csatlakoztatni.

Forduljon szakképzett villanyszerelőhöz vagy szervizhez, ha a földelési utasítások nem teljesen érthetőek vagy ha kétség merül fel a készülék megfelelő földeléséről.

Ha hosszabbító használata szükséges, kizárólag 3 vezetékes kábelt használjon.

1. A készülékhez rövid tápkábel tartozik, a hosszabb vezetékbe való belegabalyodás vagy megbotlás következményeinek csökkentése érdekében.

2. Ha hosszú kábelt vagy hosszabbítót használ:
   1). A tápkábel vagy a hosszabbító névleges elektromos teljesítménye legalább akkora kell hogy legyen, mint a készülék névleges teljesítménye.
   2). A hosszabbító földelő típusú, 3 vezetékes kábellel kell hogy rendelkezzen.
   3). A hosszú kábelt úgy kell elhelyezni, hogy ne lógjon le a pultról vagy az asztalról, hogy a gyerekek ne tudjanak belekapaszkodni és senki ne essen el benne.

TISZTÍTÁS

Ne felejtse el kihúzni a készüléket az áramforrásból.

- Használat után enyhén nedves ruhával tisztítsa meg a sütő üregét.
- A tartozékokat a szokásos módon, szappanos vízben tisztítsa.
- Az ajtókeretet és a tömítést, valamint a szomszédos részeket nedves ruhával gondosan meg kell tisztítani, ha azok szennyezettek.
- Ne használjon durva súrolószert vagy éles fémkaparót a sütőajtó üvegének tisztításához, mert ezek megkarcolhatják a felületet, ami az üveg töréséhez vezethet.
- Tisztítási tipp --- Az üreg falainak könnyebb tisztítása érdekében, amelyekhez a főtt étel hozzáérhet: Helyezzen egy fél citromot egy tálba, adjon hozzá 300 ml vizet, és melegítse 100% mikrohullámú teljesítménnyel 10 percig. Ezután törölje szárazra a sütőt puha, száraz ruhával.

FIGYELEM

Személyi sérülés veszélye

Hozzá nem értő személy számára veszélyes lehet olyan javítások elvégzése, melyekhez el kell távolítani a készülék mikrohullámú sugárzással szemben védő burkolatát.

Lásd a "Mikrohullámú sütőben használható és nem használható anyagok” részben foglalt utasításokat. Lehetnek bizonyos nem fémből készült edények, amelyek mikrohullámú sütőben történő használata nem biztonságos. Ha kétségei vannak, az alábbiakban leírt módon tesztelheti az edényt.

Edényteszt:

- Töltsön meg egy mikrohullámú sütőben való használatra biztonságos edényt 1 csésze hideg vízzel (250 ml), a kérdéses edénnyel együtt.
- Működtesse a sütőt maximális teljesítménnyel 1 percig.

- Érintse meg óvatosan az edényt. Ha az üres edény meleg, ne használja mikrohullámú sütőben.
- Ne lépje túl az 1 perces működési időt.

Mikrohullámú sütőben használható anyagok

Edények	Megjegyzések
Sütőtál	Kövesse a gyártó utasításait. A sütőtál alja legalább 5 mm-rel a forgótányér fölött kell hogy legyen. Nem megfelelő használat esetén a forgótányér eltörhet.
Étkészlet	Csak ha mikrohullámú sütőben használható. Kövesse a gyártó utasításait. Ne használjon repedt vagy csorba edényeket.
Befőttes üvegek	Mindig vegye le a tetejüket. Csak annyira melegítse fel az ételt, hogy éppen csak meleg legyen. A legtöbb befőttesüveg nem hőálló és eltörhet.
Üvegáruk	Csak hőálló üvegárukat használjon. Ügyeljen rá, hogy ne legyen rajtuk fém díszítés. Ne használjon repedt vagy csorba edényeket.
Sütőzacskók	Kövesse a gyártó utasításait. Ne zárja le fém kapoccsal. Készítsen lyukakat, ahol a gőz távozni tud.
Papírtálcák és poharak	Csak rövid ideig melegítsen bennük. Ne hagyja felügyelet nélkül a sütőt.
Papírtörlő	Használja melegítéskor az étel lefedésére vagy a zsiradék felszívására. Felügyelet mellett és csak rövid ideig használja.
Sütőpapír	Használja fedőként a fröccsenés megelőzésére vagy csomagolásként pároláshoz.
Műanyag	Csak ha mikrohullámú sütőben használható. Kövesse a gyártó utasításait. “Mikrohullámú sütőben használható” jelöléssel kell rendelkeznie. Néhány műanyag edény megpuhul, amint a benne lévő étel felmelegszik. A "forralózsákokat” és a szorosan lezárt műanyag csomagolást a csomagoláson olvasható útmutatásnak megfelelően ki kell hasítani vagy lyukasztani.
Műanyag csomagolás	Csak ha mikrohullámú sütőben használható. Használja az étel letakarására főzés közben, hogy ne száradjon ki. Ügyeljen rá, hogy a műanyag csomagolóanyag ne érintkezzék az étellel.
Hőmérők	Csak ha mikrohullámú sütőben használhatók (hússzondák és cukorhőmérők).
Zsírpapír	Használja fedőként a fröccsenés megelőzésére vagy a nedvességtartalom megtartására.

Mikrohullámú sütőben nem használható anyagok

Edények	Megjegyzések
Alumínium tálca	Elektromos kisülést okozhat. Helyezze át az ételt mikrohullámú sütőben használható edénybe.
Ételtartó doboz fém fogantyúval	Elektromos kisülést okozhat. Helyezze át az ételt mikrohullámú sütőben használható edénybe.
Fém vagy fémmel díszített edények	A fém védi az ételt a mikrohullámú sugárzástól. A fém díszítés elektromos kisülést okozhat.
Fém kapcsok	Elektromos kisülést és tüzet okozhat a sütőben.
Papírzacskók	Tüzet idézhet elő a sütőben.
Műanyaghab	A műanyaghab megolvadhat vagy szennyezheti a benne lévő folyadékot, ha magas hőmérsékletnek van kitéve.
Fa	A fa mikrohullámú sütőben kiszáradhat és szétrepedhet vagy széttörhet.

A sütő részeinek és tartozékainak elnevezései

Vegye ki a sütőt és minden anyagot a dobozból és a sütő üregéből.

A sütő a következő tartozékokkal rendelkezik:

Üvegtányér

Forgótányér gyűrű

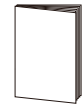

Használati útmutató

Forgótányér tengely

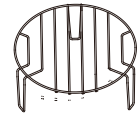

Grill állvány (Nem használható mikrohullám funkcióval és az üvegtányéron kell elhelyezni.)

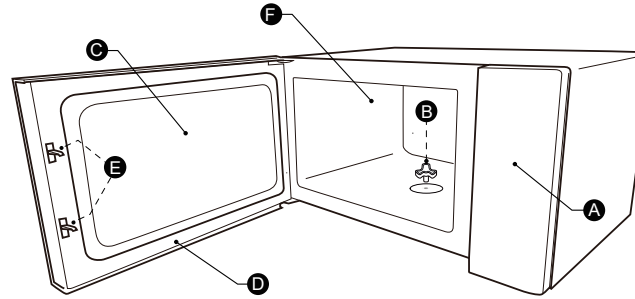

A) Vezérlő panel
B) Forgótányér tengely
C) Megfigyelőablak
D) Ajtószerkezet
E) Biztonsági zár rendszer
F) Sütő üreg

A FORGÓTÁNYÉR FELHELYEZÉSE

A sütőtér megtisztítása és a forgótányér felhelyezése. Új készülék esetén győződjön meg arról, hogy az összes csomagolóanyag és ragasztószalag eltávolításra került a forgótányér tengelyéről. Mielőtt először használná a készüléket ételkészítéshez, a helyére tenni a forgótányért. Meg kell tisztítani a sütőteret és a tartozékokat.

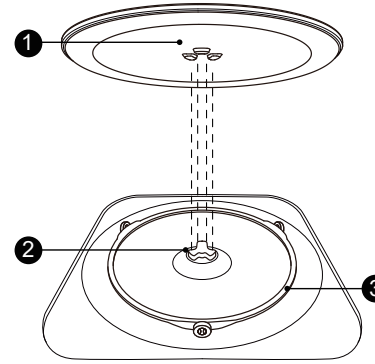

A forgótányér elhelyezése:

1. Helyezze a forgótányér gyűrűt (3) a sütőtér mélyedésébe.
2. Helyezze az üvegtányért (1) a forgótányér gyűrűre (3). Illessze az üvegtányér közepén található íveket a tengely 3 ívébe. Ügyeljen rá, hogy az üvegtányér (1) pontosan illeszkedjék a tengelyre (2) a sütőtér aljának közepén. A tengely görgőinek illeszkedniük kell a forgótányér alsó bordáiba.

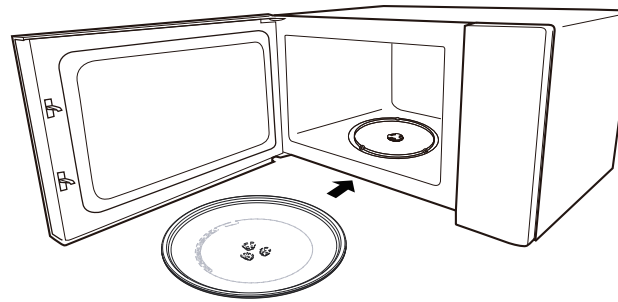

Megjegyzés:

1. Soha ne használja a készüléket a forgótányér nélkül. Ügyeljen rá, hogy a forgótányér megfelelően a helyén legyen. A forgótányér az óramutató járásával megegyező és azzal ellentétes irányba is tud forogni.
2. A forgótányért soha ne helyezze be fejjel lefelé. Az üvegtányér mozgása soha nem lehet akadályoztatva.
3. Sütésnél mindig használni kell az üvegtányért és a gyűrűt is.
4. Az ételeket és az ételeket tartalmazó edényeket mindig az üvegtányéron helyezze el.
5. Soha ne akadályozza a forgótányér mozgását.
6. Ha az üvegtányér vagy a forgótányér gyűrű megreped vagy elszakad, vegye fel a kapcsolatot a legközelebbi hivatalos márkaszervizzel.

MŰKÖDÉS

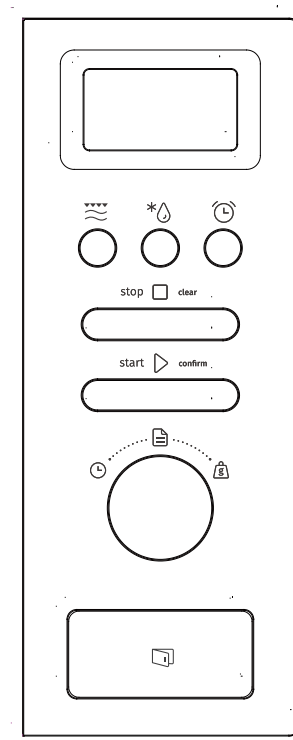

	Mikrohullám/ Grill/Kombi.
	Tömeg/Idő kiolvasztás
	Időzítés /Óra
	Stop/Törlés
	Start/ +30mp/Jóváhagy
	Auto Menü
	Időzítés
	Tömeg

A működésre vonatkozó utasítások

1. Az óra beállítása

A sütő bekapcsolásakor a kijelzőn a "0:00" jelzés lesz látható és egy sípolás is hallható lesz.

1). Nyomja meg kétszer az "Időzítés / Óra" gombot az óra funkció kiválasztásához. Az óra számjegyei villogni fognak.

2). A " " gomb elforgatásával állítsa be az óra számjegyeit 0 és 23 óra között.

3). Nyomja meg az " Időzítés / Óra " gombot ismét – ekkor a percek számjegyei kezdenek el villogni.

4). A " " gomb elforgatásával állítsa be a percek számjegyeit 0 és 59 között.

5). A beállítás befejezéséhez nyomja meg az "Időzítés / Óra" gombot. A kijelzőn villogni fog a ":" és az idő világítani fog.

Megjegyzés:

1). Ha az óra nincs beállítva, nem fog működni a készülék bekapcsolásakor.

2). Ha az óra beállítása közben nem nyomja meg 1 percen belül az "Időzítés/Óra" gombot, a sütő automatikusan visszalép a korábbi üzemmódba.

2. Főzés mikrohullámon

Nyomja meg egyszer a " Mikrohullám/Grill/Kombi. " gombot – a kijelzőn a "800W" lesz látható. Nyomja meg egymás után többször a "Mikrohullám/Grill/Kombi." gombot vagy forgassa el a " " gombot a kívánt teljesítmény beállításához. A gomb megnyomására a következő opciók fognak váltakozni a kijelzőn: "800W",
"640W "," 400W", "240W" , "80W", "G" , "C-1" vagy "C-2". Ezután nyomja meg a "Start/+30mp/Jóváhagy" gombot a beállítás jóváhagyásához és forgassa el a " " gombot a főzési idő beállításához 0:05 és 95:00 között. A főzés megkezdéséhez nyomja meg ismét a "Start/+30mp/Jóváhagy" gombot.
Példa: Ha 80% mikrohullámú teljesítménnyel szeretne főzni 20 percig, az alábbiak szerint működtesse a készüléket:

1). Nyomja meg egyszer a "Mikrohullám/Grill/Kombi." gombot – a kijelzőn a "800W" lesz látható.

2). Nyomja meg a "Mikrohullám/Grill/Kombi." gombot ismét vagy forgassa el a " " gombot a 80% mikrohullámú teljesítmény kiválasztásához.

3). Nyomja meg a "Start/+30mp/Jóváhagy" gombot a beállítás jóváhagyásához – a kijelzőn a "640W" lesz látható.

4). A " " gomb elforgatásával állítsa be a főzési időt, amíg a kijelzőn meg nem jelenik a "20:00".

5). A főzés megkezdéséhez nyomja meg a " Start/+30mp/Jóváhagy" gombot.

Megjegyzés: a kódolási kapcsoló beállítási idejének lépésmennyiségei a következők:

0---1 perc	: 5 másodperc
1---5 perc	: 10 másodperc
5---10 perc	: 30 másodperc

10---30 perc : 1 perc
30---95 perc : 5 perc

" Mikrohullám/Grill/Kombi " gomb útmutató

Sorrend	Kijelző	Mikrohullámú teljesítmény	Grill Teljesítmény
1	800W	100%	
2	640W	80%	
3	400W	50%	
4	240W	30%	
5	80W	10%	
6	G	0%	100%
7	C-1	55%	45%
8	C-2	36%	64%

3.Grill vagy Kombi. főzés

Nyomja meg egyszer a "Mikrohullám/Grill/Kombi." gombot – a kijelzőn a "800W" lesz látható. Nyomja meg többször egymás után a "Mikrohullám/Grill/Kombi." gombot vagy forgassa el a " " gombot a kívánt teljesítmény-fokozat beállításához. A gomb megnyomására a következő opciók fognak váltakozni a kijelzőn: "800W", "640W"," 400W ", "240W " , "80W" ,"G", "C-1" vagy "C-2". Ezután nyomja meg a "Start/+30mp/Jóváhagy" gombot a beállítás jóváhagyásához és forgassa el a " " a főzési idő beállításához 0:05 és 95:00 között. A főzés megkezdéséhez nyomja meg ismét a " Start/+30mp/Jóváhagy" gombot.

Példa: Ha 55% mikrohullámú teljesítménnyel és 45% grill teljesítménnyel (C-1) szeretne főzni 10 percig, az alábbiak szerint működtesse a készüléket:

1). Nyomja meg egyszer a "Mikrohullám/Grill/Kombi." gombot – a kijelzőn a "800W" lesz látható.
2). Nyomja meg többször egymás után a "Mikrohullám/Grill/Kombi." gombot vagy forgassa el a " " gombot a Kombi. 1 üzemmód kiválasztásához.
3). A beállítás jóváhagyásához nyomja meg a "Start/+30mp/Jóváhagy" gombot – a kijelzőn a "C-1" lesz látható.
4). A " " gomb elforgatásával állítsa be a főzési időt, amíg a "10:00" meg nem jelenik a kijelzőn.
5) A főzés megkezdéséhez nyomja meg a " Start/+30mp/Jóváhagy" gombot.

Megjegyzés: Ha a grillezési idő fele eltelt, a sütő kétszer sípol, ami természetes jelenség. A legjobb grillezési hatás érdekében fordítsa meg az ételt, zárja be az ajtót és nyomja meg a "Start/+30mp/Jóváhagy" gombot a főzés folytatásához Ha semmi nem történik, a sütő folytatja a működést.

4.Kiolvasztás az idő beállításával

1). Nyomja meg kétszer a "Tömeg/Idő leolvasztás" gombot – a kijelzőn a "dEF2" lesz látható.
2). A beállítás jóváhagyásához nyomja meg a "Start/+30mp/Jóváhagy" gombot.

3). A " " gomb elforgatásával állítsa be a főzési időt "00:05 és 95:00" között.
4). A főzés megkezdéséhez nyomja meg a "Start/+30mp/Jóváhagy" gombot.

5. Kiolvasztás tömeg alapján

1). Nyomja meg egyszer a "Tömeg/Idő Kiolvasztás" gombot – a kijelzőn a "dEF1" lesz látható
2). A beállítás jóváhagyásához nyomja meg a "Start/+30mp/Jóváhagy" gombot.
3). Nyomja meg többször egymás után a "Tömeg/Idő kiolvasztás" gombot vagy forgassa el a " " gombot a kiolvasztási menü kiválasztásához. A kijelzőn felváltva lesznek láthatók a "d01","d02","d03","d04" opciók.
4). Nyomja meg a "Start/+30mp/Jóváhagy" gombot a beállítás jóváhagyásához.
5). Forgassa el a " " gombot az étel tömegének beállításához.
6). A kiolvasztás megkezdéséhez nyomja meg a "Start/+30mp/Jóváhagy" gombot.

Menü	d01 Fagyasztott kenyér	d02 Fagyasztott hús	d03 Fagyasztott zöldség	d04 Fagyasztott pizza
Tömeg	100g-600g	100g-2000g	100g-1000g	100g-600g

6. Időzítés

1). Nyomja meg egyszer az "Időzítés/Óra" gombot – a kijelzőn a 00:00 lesz látható.
2). A " " gomb elforgatásával állítsa be az időt. (A maximális lehetséges főzési idő 95 perc.)
3). A beállítás jóváhagyásához nyomja meg a "Start/+30mp/ Jóváhagy" gombot.
4). Ha a beállított idő elérésre került, a hangjelzés ötször fog megszólalni.
Ha az óra beállításra került (24 órás), a kijelzőn az aktuális idő lesz látható.

Megjegyzés:
Ha az időzítés aktív, nem lehetséges programot beállítani.

7. Gyors indítás

1). Készenléti üzemmódban nyomja meg a " Start/+30mp/Jóváhagy" gombot – a melegítés azonnal megkezdődik 100% teljesítménnyel, 30 másodpercig. A főzési idő a gomb minden egyes megnyomására 30 másodperccel nő – maximum 95 percig.
2). Készenléti üzemmódban forgassa el balra a " " gombot a főzési idő beállításához 100% teljesítmény mellett, majd nyomja meg a "Start/+30mp/Jóváhagy" gombot a főzés megkezdéséhez.

Megjegyzés: Mikrohullám, grill, kombinált főzés, idő alapján történő kiolvasztás vagy többlépéses ételkészítés esetén a főzési idő a "Start/+30mp/Jóváhagy" gomb minden egyes megnyomására 30 másodperccel nő.

8 Kérdés funkció

1). Mikrohullám, grill és kombinált főzés üzemmódokban a "Mikrohullám/Grill/Kombi." gomb megnyomásával 3 másodpercre megjeleníthető a kijelzőn az aktuális teljesítmény. 3 másodperc elteltével a sütő visszaáll a korábbi állapotba.
2). Főzés üzemmódban nyomja meg az "Időzítés/Óra" gombot az idő megjelenítéséhez. Az idő 3 másodpercre jelenik meg a kijelzőn.

9.Ételkészítés több lépésben

Maximum 2 lépés állítható be az ételkészítéshez. A többlépéses ételkészítésnél ha az egyik lépés a kiolvasztás, akkor az kell, hogy legyen az első fázis. Az időzítés és az auto menü kiválasztása többlépéses ételkészítés esetén nem lehetséges. Az idő a "Start/+30mp/Jóváhagyás" gomb minden egyes megnyomására 30 másodperccel nő (kivéve a tömeg alapján történő kiolvasztás esetén).

Példa: Ha 5 percig szeretné kiolvasztani az ételt majd pedig 80% mikrohullámú teljesítménnyel szeretné főzni 7 percig, a következők szerint járjon el:

1). Nyomja meg kétszer a "Tömeg/Idő kiolvasztás" gombot – a kijelzőn a "dEF2" lesz látható.
2). A beállítás jóváhagyásához nyomja meg a "Start/+30mp/Jóváhagy" gombot.
3). A " " gomb elforgatásával állítsa be a kiolvasztás idejét – a kijelzőn "5:00" lesz látható.
4). Nyomja meg egyszer a "Mikrohullám/Grill/Kombi." gombot – a kijelzőn a "800W" lesz látható.
5). Nyomja meg ismét a "Mikrohullám/Grill/Kombi." gombot vagy forgassa el a " "a 80% mikrohullámú teljesítmény beállításához.
6). A beállítás jóváhagyásához nyomja meg a "Start/+30mp/Jóváhagy" gombot – a kijelzőn a "640W" lesz látható.
7). A " " gomb elforgatásával állítsa a főzési időt a kijelzőn "7:00"-re.
8). Az ételkészítés megkezdéséhez nyomja meg a "Start/+30mp/Jóváhagy" gombot – egy sípolás lesz hallható az első fázisnál és megkezdődik a kiolvasztási idő visszaszámlálása. A második fázis megkezdésekor ismét sípolás lesz hallható. Ha az ételkészítés befejeződött, a hangjelzés ötször sípol.

10.Gyerekzár funkció

A zár bekapcsolása: Készenléti üzemmódban nyomja meg és tartsa 3 másodpercig benyomva a " Stop/Clear " gombot. A zár bekapcsolását hosszú sípolás jelzi. A LED kijelzőn a zár állapota vagy az aktuális idő lesz látható.
A zár kikapcsolása: Ha a zár be van kapcsolva, nyomja meg és tartsa 3 másodpercig benyomva a "Stop/Clear" gombot. A zár kikapcsolását hosszú sípolás jelzi.

11.ECO funkció

Az ECO üzemmódba való belépés:
Készenléti üzemmódban nyomja meg egyszer a "Stop/Törlés" gombot az ECO üzemmódba való belépéshez.A kijelző ilyenkor kialszik.
Az ECO üzemmódból való kilépés:
ECO üzemmódban nyomja meg bármely gombot vagy forgassa el a " " gombot az ECO üzemmódból való kilépéshez.

12.Csendes üzemmód

A csendes üzemmód bekapcsolása:
Készenléti üzemmódban nyomja meg és tartsa benyomva az "Időzítés/Óra" gombot 3 másodpercig. Hosszú sípolás lesz hallható, a sütő ezzel csendes üzemmódba lép. Ezt követően a gombok megnyomása nem jár hanggal.

A csendes üzemmód kikapcsolása:
Csendes üzemmódban nyomja meg és tartsa benyomva az "Időzítés/Óra" gombot 3 másodpercig. Hosszú sípolás lesz hallható és a sütő kilép a csendes üzemmódból.

13.Aquaclean funkció

Az Aquaclean üzemmódba való belépés:
Készenléti üzemmódban nyomja meg és tartsa benyomva 3 másodpercig a "Mikrohullám/Grill/Kombi." gombot. Hosszú sípolás lesz hallható és a készülék Aquaclean üzemmódba lép.
Tegyen a sütőbe 200ml vizet és nyomja meg a "Start/+30mp/Jóváhagy" gombot az Aquaclean funkció elindításához 800W teljesítménnyel 5 percig – ezek a beállítások nem módosíthatók.

14.Auto Menü

1). A " " gomb jobbra történő elforgatásával válassza ki a menüt "A1" és "A15"között.
2). A beállítás jóváhagyásához nyomja meg a "Start/+30mp/

3). A " " gomb elforgatásával válassza ki az alapértelmezett tömeget a Menü táblázat alapján.
4). A főzés megkezdéséhez nyomja meg a "Start/+30mp/Jóváhagy" gombot.

Példa: Ha 350g halat szeretne elkészíteni az "Auto Menü" használatával.

1). A " " gomb óramutató irányába való elforgatásával válassza ki az "A11" menüt a kijelzőn.
2). A beállítás jóváhagyásához nyomja meg a "Start/+30mp/ Jóváhagy" gombot.
3). A " " gomb elforgatásával állítsa be a hal tömegét, amíg a kijelzőn meg nem jelenik a "350".
4). A főzés megkezdéséhez nyomja meg a "Start/+30mp/Jóváhagy" gombot.

Menü táblázat

Menü	Tömeg	Kijelző
A-1 Pizza	200 g	200g
	400 g	400g
A-2 Tányér melegítés	200 g	200 g
	400 g	400 g
	600 g	600 g
A-3 Csokoládé olvasztása	100 g	100 g
	150 g	150 g
	200 g	200 g
A-4 Vaj olvasztása	100 g	100 g
	150 g	150 g
	200 g	200 g
A-5 Hús (Marha)	250 g	250 g
	350 g	350 g
	450 g	450 g

Menü	Tömeg	Kijelző
A-6 Hús (sertés)	250 g	250 g
	350 g	350 g
	450 g	450 g
A-7 Hús (csirke)	250 g	250 g
	350 g	350 g
	450 g	450 g
A-8 Zöldség	200 g	200 g
	300 g	300 g
	400 g	400 g
A-9 Tészta	50g (450g hideg vízzel)	50 g
	100g (800g hideg vízzel)	100 g
A-10 Burgonya	200 g	200 g
	400 g	400 g
	600 g	600 g
A-11 Hal	250 g	250 g
	350 g	350 g
	450 g	450 g
A-12 Leves melegítése	200ml	200
	400ml	400
	600ml	600
A-13 Pocporn	100 g	100
A-14 Csirkefalatok	200 g	200g
	400 g	400g
	600 g	600g
A-15 Darált hús	4	4

Az üzembe helyezésre vonatkozó utasítások

Üzembe helyezés és csatlakoztatás

- A készülék kizárólag háztartásban való használatra készült.
- A készülék beépítve történő használatra készült. Nem használható munkapulton vagy egy konyhaszekrény belsejében.
- Tartsa be az üzembe helyezésre vonatkozó speciális utasításokat.
- A készülék 60 cm széles fali konyhaszekrény-elembe építhető be.
- A készülék villásdugóval rendelkezik és kizárólag megfelelően felszerelt, földelt aljzatba csatlakoztatható.
- A hálózati feszültségnek meg kell egyeznie az adattáblán megadott feszültséggel.
- Az aljzat felszerelését és a csatlakozó kábel cseréjét kizárólag szakképzett szerelő végezheti el. Ha az üzembe helyezést követően a villásdugó már nem hozzáférhető, egy szakaszoló kapcsoló felszerelése szükséges, amelynek érintkezői között legalább 3mm hézag kell hogy legyen.
- Adaptereket, többutas szalagokat és hosszabbító vezetékeket nem szabad használni A túlterhelés tüzet idézhet elő.

A hozzáférhető felület működés közben forró lehet.

Kérjük, a készülék üzembe helyezése előtt olvassa el figyelmesen az útmutatót.

Jegyezze meg

Elektromos csatlakoztatás

A készülék villásdugóval rendelkezik és kizárólag megfelelően felszerelt, földelt aljzatba csatlakoztatható. A vonatkozó előírásoknak megfelelően az aljzat felszerelését és a csatlakozó kábel cseréjét kizárólag szakképzett szerelő végezheti el.

Ha az üzembe helyezést követően a villásdugó már nem hozzáférhető, egy szakaszoló kapcsoló felszerelése szükséges, amelynek érintkezői között legalább 3mm hézag kell hogy legyen.

A Csavar B

Csavar

Rögzítőlemez

Műanyag takarólap

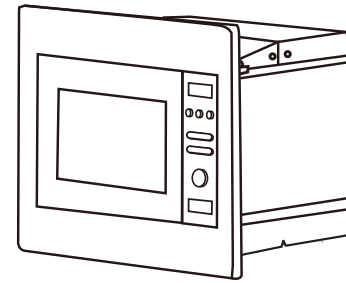

A beépített szekrénynek a készülék mögött nem lehet hátsó fala.
Minimális beépítési magasság 85cm.
Ne takarja le a szellőzőnyílásokat és a levegő beszívó pontokat.

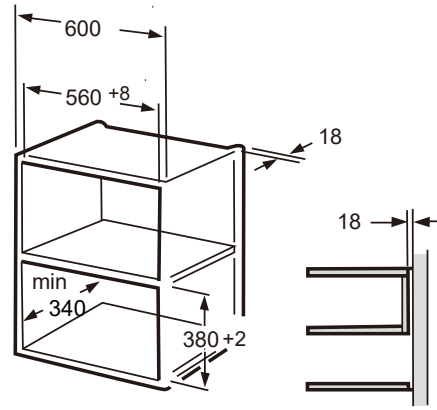

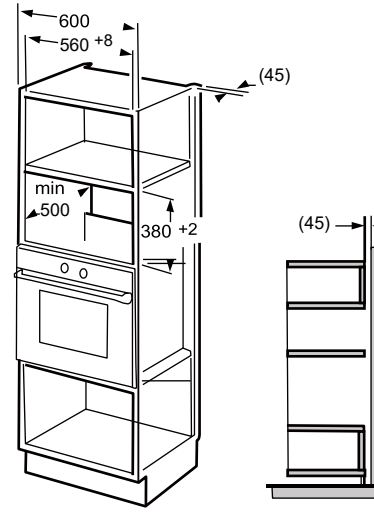

Megjegyzés:

A szerelőlapra és az alsó szekrény sablonjára mindkét beépítési módnál szükség van.

A szekrény előkészítése

1. Olvassa el az ALSÓ SZEKRÉNY SABLONJÁRA vonatkozó útmutatást, helyezze a sablont a szekrény alsó síkjára.

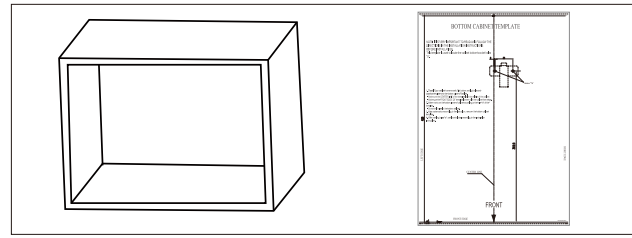

2. Jelölje be a szekrény alsó síkját a sablon “a” jelzéseinek megfelelően.

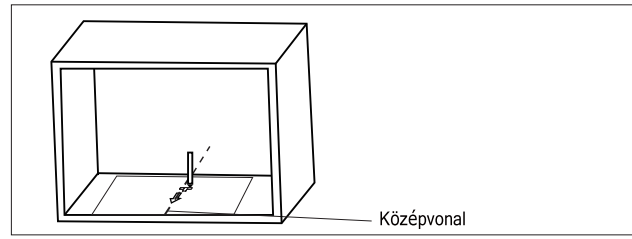

3. Távolítsa el az alsó szekrénysablont, és szerelje fel a rögzítőlemezt az A csavarral.

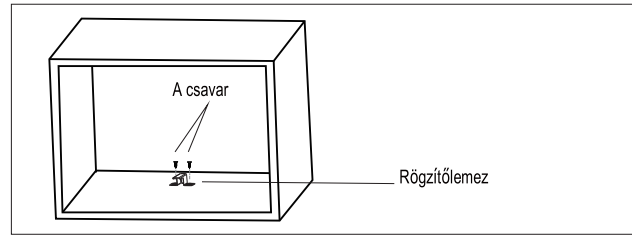

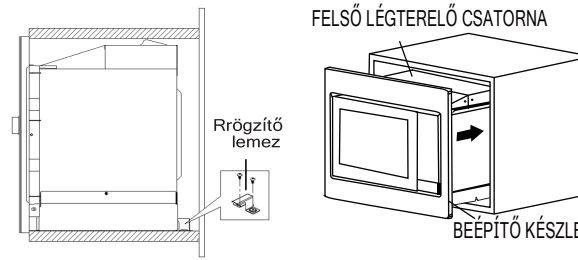

1. Rögzítse az A CSAVART a sütő FELSŐ LÉGTERELŐ CSATORNÁJÁRA, majd helyezze be a sütőt a szekrénybe.

- Állítsa be az A CSAVAR magasságát úgy, hogy 1mm rés maradjon az A CSAVAR és a szekrény felső lapja között.
- Ne szorítsa be és ne törje meg a tápkábelt.
- Ellenőrizze, hogy a sütő a szekrény közepén van-e elhelyezve.

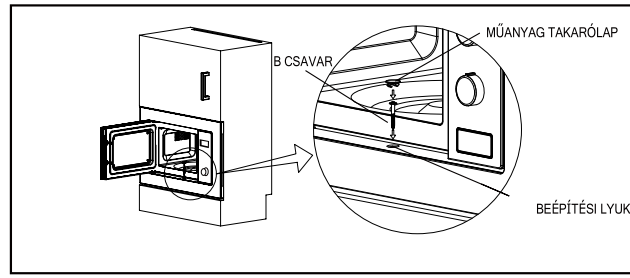

2. Nyissa ki az ajtót; rögzítse a sütőt a szekrényhez a B CSAVARRAL a BEÉPÍTÉSI LYUKNÁL. Ezután helyezze fel a TAKARÓLAPOT a BEÉPÍTÉSI LYUKRA.

Specifikáció

Modell BM201AG1X

Névleges feszültség: ..... 230V~ 50Hz

Névleges bemeneti teljesítmény (Mikrohullám): 1250W

Névleges kimeneti teljesítmény (Mikrohullám):.....800W

Névleges bemeneti teljesítmény (Grill):.....1000W

Hibaelhárítás

Normál jelenség	
A mikrohullámú sütő zavarja a TV vételét	A mikrohullámú sütő működés közben zavarhatja a TV és a rádió vételét. Ez hasonló a kis elektromos készülékek, például mixer, porszívó és elektromos ventilátor interferenciájához. Ez természetes jelenség.
Halvány sütővilágítás	Kis teljesítményű mikrohullámú sütésnél a sütő fénye elhalványulhat. Ez normális.
Gőz gyűlik össze az ajtón, forró levegő áramlik szellőző-nyílásokból	A főzés során az ételből gőz távozhat. A legtöbb a szellőzőnyílásokon keresztül fog kiáramolni. De az olyan hűvös helyeken is összegyűlhet, mint a sütő ajtaja. Ez normál jelenség.
A sütő véletlenül elindult úgy, hogy nincs benne étel.	A készüléket tilos étel nélkül működtetni. Ez nagyon veszélyes.

Probléma	Lehetséges ok	Megoldás
A sütő nem indítható el.	(1). A tápkábel nincs jól csatlakoztatva.	Húzza ki, majd 10 másodperc múlva csatlakoztassa újra.
	(2). Kiment a biztosíték vagy bekapcsolt a megszakító.	Cserélje ki a biztosítékot vagy kapcsolja vissza a megszakítót (cégünk szakembereinek segítségével).
	(3). Probléma az aljzattal.	Tesztelje az aljzatot más elektromos készülékekkel.
A sütő nem melegít.	(4). Az ajtó nincs jól bezárva.	Zárja be jól az ajtót.

Az elektromos és elektronikus berendezések hulladékairól szóló irányelv (WEEE) szerint az elektromos és elektronikus berendezések hulladékait külön kell gyűjteni és kezelni. Ha a jövőben bármikor le kell selejteznie ezt a terméket, kérjük, NE dobja a háztartási hulladékba. Kérjük, küldje el a terméket az elektromos és elektronikus berendezések hulladékainak gyűjtési pontjaihoz, ahol lehetséges.

Ha információra van szüksége, vagy problémája van, kérjük, lépjen kapcsolatba az országában található Gorenje ügyfélszolgálattal (ennek telefonszámát a világszerte érvényes garancialevélen találja meg). Ha az Ön országában nincs ügyfélszolgálat, forduljon a helyi Gorenje márkakereskedőhöz, vagy vegye fel a kapcsolatot a Gorenje háztartási készülékek szervizével.

Egy design sorozatba tartozó készülékek vagy alkatrészek között előfordulhatnak színárnyalatbeli eltérések. Ennek különféle okai lehetnek: például ha különböző szögből nézzük a készülékeket, eltérő színű hátterek, anyagok és a helyiségek megvilágítása.

Kizárólag személyes használatra!

A mikrohullámú sütőben való ételkészítéshez további javaslatok és hasznos tanácsok találhatók az alábbi weboldalon:

http://www.gorenje.com

gorenje

SOK ÖRÖMET KÍVÁN ÖNNEK A KÉSZÜLÉK HASZNÁLATA SORÁN!

Fenntartjuk a jogot a használati útmutató bármilyen módosítására és hibájára.

STIMATE CLIENT

Vă mulțumim sincer pentru achiziție. Credem că veți găsi în curând dovezi ample că vă puteți baza cu adevărat pe produsele noastre. Pentru a facilita utilizarea aparatului, atașăm acest manual de instrucțiuni cuprinzător.

Instrucțiunile ar trebui să vă ajute să vă familiarizați cu noul aparat. Vă rugăm să le citiți cu atenție înainte de a utiliza aparatul pentru prima dată.

În orice caz, asigurați-vă că aparatul v-a fost furnizat intact. În cazul în care identificați deteriorări la transport, contactați reprezentantul de vânzări sau depozitul regional de unde a fost livrat produsul. Veți găsi numărul de telefon pe chitanță sau pe procesul-verbal de livrare.

Vă dorim să vă bucurați de noul aparat electrocsnic.
Aparat de uz casnic pentru încălzirea alimentelor și a băuturilor cu ajutorul energiei electromagnetice, numai pentru uz interior.

INSTRUCȚIUNI DE UTILIZARE

Citiți cu atenție instrucțiunile și păstrați-le pentru consultare ulterioară.

Aceste instrucțiuni sunt destinate utilizatorului.
Descriu dispozitivul și cum să-l folosească. Acestea se aplică, de asemenea, diferitelor tipuri de aparate, prin urmare, puteți găsi unele descrieri ale funcțiilor care pot să nu se aplice aparatului dvs.

PRECAUȚII PENTRU EVITAREA POSIBILEI EXPUNERI LA ENERGIA EXCESIVĂ A MICROUNDELOR

1. Nu încercați să utilizați acest cuptor cu ușa deschisă, deoarece acest lucru poate duce la o expunere dăunătoare la energia cuptorului cu microunde. Este important să nu rupeți sau să modificați dispozitivele de blocare de siguranță.
2. Nu plasați niciun obiect între partea din față a cuptorului și ușă și nu lăsați murdăria sau reziduurile să se acumuleze pe suprafețele de etanșare.
3. **AVERTIZARE**: Dacă ușa sau garniturile ușii sunt deteriorate, cuptorul nu trebuie să funcționeze până când nu a fost reparat de o persoană competentă.

NOTĂ SUPLIMENTARĂ

Dacă aparatul nu este menținut într-o stare bună de curățenie, suprafața sa ar putea fi degradată și ar putea afecta durata de viață a aparatului și poate conduce la o situație periculoasă.

AVERTIZARE

Pentru a reduce riscul de incendiu, electrocutare, accidentare sau expunere excesivă la energia cuptorului cu microunde atunci când utilizați aparatul, respectați măsurile de precauție de bază, inclusiv următoarele:

- Citiți și respectați: „PRECAUȚIILE PENTRU EVITAREA POSIBILEI EXPUNERI LA ENERGIA EXCESIVĂ A MICROUNDELOR”.
- Acest dispozitiv poate fi utilizat de copiii cu vârsta de 8 ani și mai mare și de persoanele cu capacități fizice, senzoriale sau mentale reduse sau cu lipsă de experiență și cunoștințe, numai dacă se află sub supraveghere sau dacă au primit instrucțiuni privind utilizarea dispozitivului într-o manieră sigură, înțelegând pericolele implicate. Nu permiteți copiilor să se joace cu aparatul. Curățarea și lucrările de întreținere nu trebuie să fie efectuate de copii nesupravegheați.
- Nu lăsați aparatul și cablul acestuia la îndemâna copiilor cu vârsta sub 8 ani.
- În cazul în care cablul de alimentare este deteriorat, acesta trebuie înlocuit de către producător, agentul de service sau persoane cu calificare corespunzătoare, pentru a evita pericolele.
- **AVERTIZARE:** Asigurați-vă că aparatul este oprit înainte de a înlocui lampa pentru a evita posibilitatea de electrocutare.
- **AVERTIZARE:** Este periculos pentru oricine altcineva decât o persoană competentă să efectueze orice operațiune de service sau reparare care implică îndepărtarea capacului ce oferă protecție împotriva expunerii la energia cuptorului cu microunde.
- **AVERTIZARE:** Lichidele și alte alimente nu trebuie încălzite în

recipiente sigilate, deoarece acestea pot exploda.

- Atunci când încălziți alimentele în recipiente din plastic sau hârtie, supravegheați cuptorul din cauza posibilității de aprindere.
- Utilizați numai ustensile adecvate pentru utilizarea în cuptoarele cu microunde.
- Dacă se emite fum, opriți sau deconectați aparatul și țineți ușa închisă pentru a înăbuși flăcările.
- Încălzirea cu microunde a băuturilor poate duce la o fierbere eruptivă întârziată, prin urmare, trebuie să aveți grijă când manipulați recipientul.
- Se amestecă sau se agită conținutul borcanelor cu alimente pentru copii și se verifică temperatura înainte de consum, pentru a se evita arsurile.
- Ouăle în coajă și ouăle fierte tari întregi nu trebuie încălzite în cuptoarele cu microunde, deoarece acestea pot exploda, chiar și după ce încălzirea cu microunde s-a încheiat.
- Cuptorul trebuie curățat în mod regulat și orice depuneri de alimente trebuie îndepărtate.
- Dacă nu mențineți curățenia cuptorului, suprafața acestuia se poate deteriora, ceea ce ar putea afecta negativ durata de funcționare a aparatului și ar putea duce la o situație periculoasă.
- Utilizați numai senzorul de temperatură recomandat pentru acest cuptor (pentru cuptoarele prevăzute cu o instalație de utilizare a unui senzor de detectare a temperaturii).
- Cuptorul cu microunde trebuie să funcționeze cu ușa decorativă deschisă (pentru cuptoarele cu ușă decorativă).

- Acest aparat este destinat utilizării în aplicații casnice și similare, cum ar fi:
  - zone de bucătărie pentru personal din magazine, birouri și alte medii de lucru;
  - de către clienți în hoteluri, moteluri și alte unități de tip rezidențial;
  - ferme;
  - unități de cazare care oferă mic dejun.
- Cuptorul cu microunde este destinat încălzirii alimentelor și băuturilor. Uscarea alimentelor sau a îmbrăcămintei și încălzirea plăcuțelor de încălzire, a papucilor, a bureților, a lavetei umede și a altor materiale similare pot duce la riscul de rănire, aprindere sau incendiu.
- Containerele metalice pentru alimente și băuturi nu sunt permise în timpul gătitului cu microunde.
- Aparatul nu trebuie curățat cu un dispozitiv de curățare cu abur.
- Aparatul nu trebuie instalat în spatele unei uși decorative pentru a evita supraîncălzirea. (Acest lucru nu se aplică aparatelor cu ușă decorativă.)
- Cuptorul cu microunde este destinat utilizării încorporate.
- Aveți grijă să nu deplasați platanul atunci când scoateți recipientele din aparat. (Pentru aparatele fixe și aparatele încorporate care sunt utilizate la o înălțime mai mare sau egală cu 900 mm deasupra pardoselii și cu platane detașabile. Dar acest lucru nu se aplică aparatelor cu ușă orizontală, cu balamale la partea inferioară.)
- Aparatul de curățat cu abur nu trebuie utilizat.
- Suprafața sertarului de depozitare se poate încinge.

- Nu utilizați agenți de curățare abrazivi duri sau raclete metalice ascuțite pentru a curăța sticla ușii cuptorului, deoarece pot zgâria suprafața, ceea ce poate duce la spargerea sticlei.
- **AVERTIZARE**: Aparatul și piesele sale accesibile devin fierbinți în timpul utilizării. Aveți grijă să nu atingeți elementele de încălzire. Copiii cu vârsta sub 8 ani trebuie ținuți la distanță, cu excepția cazului în care sunt supravegheați în permanență.
- În timpul utilizării, aparatul se încălzește. Aveți grijă să nu atingeți elementele de încălzire din interiorul cuptorului.
- **AVERTIZARE**: Componentele accesibile se pot încinge în timpul utilizării. Țineți la distanță copiii mici.
- **AVERTIZARE**: Atunci când aparatul funcționează în modul combinat, copiii trebuie să utilizeze cuptorul numai sub supravegherea unui adult, din cauza temperaturilor generate.

CITIȚI CU ATENȚIE ȘI PĂSTRAȚI PENTRU CONSULTARE ULTERIOARĂ

PENTRU REDUCEREA RISCULUI DE ACCIDENTARE LA INSTALAȚIA DE ÎMPĂMÂNTARE

PERICOL

Pericol de electrocutare

Atingerea unora dintre componentele interne poate provoca vătămări corporale grave sau deces. Nu demontați acest aparat.

AVERTIZARE

Pericol de electrocutare

Utilizarea necorespunzătoare a împământării poate duce la electrocutare. Nu conectați la o priză până când aparatul nu este instalat și împământat în mod corespunzător.

Acest aparat trebuie să fie împământat. În cazul unui scurtcircuit electric, împământarea reduce riscul de electrocutare prin furnizarea unui fir de evacuare pentru curentul electric.

Acest aparat este echipat cu un cablu cu un fir de împământare cu o fișă de împământare. Ștecherul trebuie să fie conectat la o priză care este instalată și împământată în mod corespunzător.

Consultați un electrician sau un depanator calificat dacă instrucțiunile de împământare nu sunt pe deplin înțelese sau dacă există îndoieli cu privire la împământarea corespunzătoare a aparatului.

Dacă este necesar să utilizați un prelungitor, utilizați numai un prelungitor cu 3 fire.

1. Este prevăzut un cablu de alimentare scurt pentru a reduce riscurile care rezultă din încurcarea sau împiedicarea unui cablu mai lung.

2. Dacă se utilizează un set de cabluri lungi sau prelungitoare:
   1). Puterea electrică marcată a setului de cabluri sau a cablului prelungitor trebuie să fie cel puțin la fel de mare ca puterea electrică a aparatului.
   2). Cablul prelungitor trebuie să fie un cablu împământat cu 3 fire.
   3). Cablul lung trebuie să fie dispus astfel încât să nu treacă peste blatul de bucătărie, de unde poate fi tras de copii sau în locuri în care vă puteți împiedica accidental.

CURĂȚAREA

Asigurați-vă că ați deconectat aparatul de la sursa de alimentare.

- Curățați cavitatea cuptorului după utilizare cu o lavetă ușor umedă.
- Curățați accesoriile în mod obișnuit cu apă cu săpun.
- Cadrul ușii și garnitura și piesele adiacente trebuie curățate cu atenție cu o lavetă umedă atunci când sunt murdare.
- Nu utilizați agenți de curățare abrazivi duri sau raclete metalice ascuțite pentru a curăța sticla ușii cuptorului, deoarece pot zgâria suprafața, ceea ce poate duce la spargerea sticlei.
- Vârf de curățare – pentru curățarea mai ușoară a pereților cavității pe care alimentele gătite le pot atinge: Puneți o jumătate de lămâie într-un bol, adăugați 300 ml (1/2 halbă) de apă și încălziți cu microunde la putere de 100%, timp de 10 minute. Ștergeți cuptorul folosind o lavetă moale și uscată.

ATENȚIE

Pericol de vătămare corporală

Este periculos pentru oricine altcineva decât o persoană competentă să efectueze orice operațiune de service sau reparare care implică îndepărtarea capacului ce oferă protecție împotriva expunerii la energia cuptorului cu microunde.

Consultați instrucțiunile privind „Materialele pe care le puteți utiliza în cuptorul cu microunde sau care trebuie evitate în cuptorul cu microunde”. Pot exista anumite ustensile nemetalice care nu sunt sigure de utilizat pentru microunde. Dacă aveți neclarități, puteți testa ustensila în cauză urmând procedura de mai jos.

Testarea ustensilelor:

- Umpleți un recipient cu microunde cu 1 cană de apă rece (250 ml) împreună cu ustensila în cauză.
- Gătiți la putere maximă timp de 1 minut.
- Atingeți cu atenție ustensila. Dacă ustensila goală este caldă, nu o folosiți pentru gătit la microunde.
- Nu depășiți timpul de gătire de 1 minut.

Materialele pe care le puteți utiliza în cuptorul cu micround

Ustensile	Observații
Vasul de rumenire	Urmați instrucțiunile producătorului. Partea inferioară a vasului de rumenire trebuie să fie la cel puțin 5 mm deasupra platanului. Utilizarea incorectă poate duce la spargerea platanului.
Veselă	Numai vesela compatibilă cu microundele. Urmați instrucțiunile producătorului. Nu utilizați vase crăpate sau ciobite.
Borcane de sticlă	Îndepărtați întotdeauna capacul. Folosiți numai pentru a încălzi alimentele până se încălzesc. Majoritatea borcanelor de sticlă nu sunt rezistente la căldură și se pot sparge.
Veselă din sticlă	Numai produse din sticlă rezistentă la căldură. Asigurați-vă că nu au nicio inserție metalică. Nu utilizați vase crăpate sau ciobite.
Pungi de gătit pentru cuptor	Urmați instrucțiunile producătorului. Nu închideți cu clemă metalică. Crestați pentru a permite evacuarea aburului.
Farfurii și pahare din hârtie	Utilizați numai pentru gătit/încălzire pe termen scurt. Nu lăsați cuptorul nesupravegheat în timp ce gătiți.
Prosoape din hârtie	Se utilizează pentru a acoperi alimentele pentru reîncălzirea și absorbția grăsimilor. Utilizați numai cu supraveghere pentru gătit pe termen scurt.
Hârtie pergament	Utilizați pentru acoperire, pentru a preveni stropirea sau pentru prepararea la abur.
Plastic	Numai vesela compatibilă cu microundele. Urmați instrucțiunile producătorului. Ar trebui să fie etichetate „compatibil cu microunde”. Unele recipiente din plastic se înmoaie, pe măsură ce mâncarea din interior se încălzește. „Pungile de fierbere” și pungile de plastic închise ermetic trebuie tăiate, perforate sau crestate conform instrucțiunilor din ambalaj.
Folie de plastic	Numai vesela compatibilă cu microundele. Se utilizează pentru a acoperi alimentele în timpul gătitului pentru a reține umezeala. Nu permiteți foliei de plastic să atingă alimentele.
Termometre	Numai în condiții de siguranță pentru cuptoare cu microunde (termometre pentru carne și patiserie).
Hârtie cerată	Utilizați pentru acoperire, pentru a preveni stropirea și pentru a reține umezeala.

Materiale care trebuie evitate în cuptorul cu microu

Ustensile	Observații
Tavă de aluminiu	Poate cauza formarea arcului electric. Transferați alimentele în vase sigure pentru microunde.
Cutie din carton pentru alimente cu mâner metalic	Poate cauza formarea arcului electric. Transferați alimentele în vase sigure pentru microunde.
Ustensile metalice sau cu margini metalizate	Metalul protejează alimentele de energia cuptorului cu microunde. Inserțiile metalice pot cauza formarea arcului electric.
Cleme metalice	Pot cauza formarea arcului electric și pot provoca un incendiu în cuptor.
Pungi din hârtie	Pot cauza un incendiu în cuptor.
Spumă de plastic	Spuma de plastic se poate topi sau contamina lichidul din interior atunci când este expusă la temperaturi ridicate.
Lemn	Lemnul se va usca atunci când este utilizat în cuptorul cu microunde și se poate sparge sau crăpa.

Denumirile pieselor și accesoriilor cuptorului

Scoateți cuptorul și toate materialele din cutie și cavitatea cuptorului.

Cuptorul dvs. are următoarele accesorii:

Tavă de sticlă

Ansamblul inelului platanului

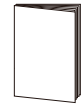

Manual de utilizare

Axul platanului

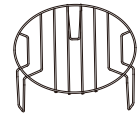

Raft pentru grătar (nu poate fi utilizat cu funcția de microunde și trebuie să fie plasat pe tava de sticlă)

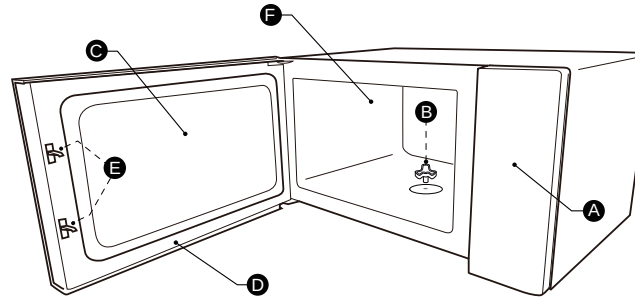

A) Panou de comandă
B) Axul platanului
C) Fereastra de observare
D) Ansamblul ușii
E) Sistem de interblocare de siguranță
F) Cavitatea cuptorului

INSTALAREA PLATANULUI

Curățați compartimentului de gătit și montați platanul. Pentru instalații noi, asigurați-vă că toate ambalajele și benzile de transport au fost îndepărtate de pe axul platanului. Înainte de a utiliza aparatul pentru a pregăti mâncarea pentru prima dată, va trebui să așezați corect platanul. Trebuie să curățați compartimentul de gătit și accesoriile.

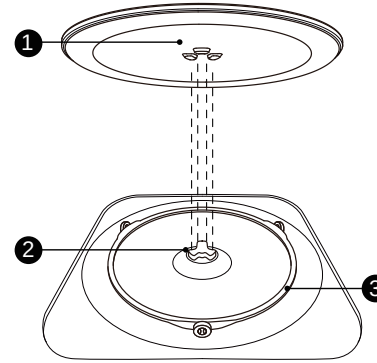

Cum se montează platanul:

1. Amplasați ansamblul inelului platanului ③ în locașul din compartimentul de gătit.
2. Amplasați tava de sticlă ③ pe ansamblul inelului platanului ③. Montați liniile ridicate, curbate, în centrul bazei tăvii de sticlă, între cele trei spițe ale axului. Asigurațivă că tava de sticlă ① se cuplează la axul platanului ② din centrul compartimentului de gătit. Rolele de pe ax trebuie să se potrivească în interiorul muchiei inferioare a platanului.

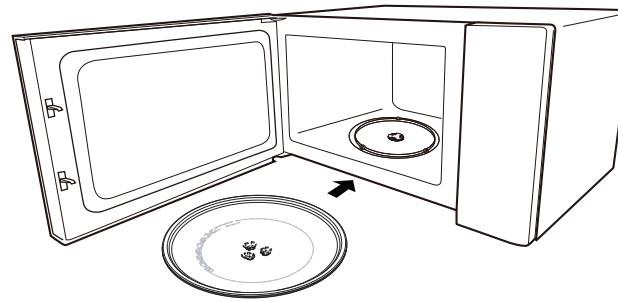

Notă:

1. Nu utilizați niciodată aparatul fără platan. Asigurați-vă că este montată corespunzător. Platanul se poate roti în sensul acelor de ceasornic sau în sens invers acelor de ceasornic.
2. Nu așezați niciodată tava de sticlă cu susul în jos. Tava de sticlă nu trebuie restricționată niciodată.
3. Atât tava de sticlă, cât și ansamblul inelului platanului trebuie utilizate întotdeauna în timpul gătitului.
4. Toate alimentele și recipientele de alimente sunt întotdeauna plasate pe tava de sticlă pentru gătit.
5. Nu restricționați niciodată mișcarea platanului.
6. Dacă ansamblul tăvii de sticlă sau al platanului se sparge sau se rupe, contactați cel mai apropiat centru de service autorizat.

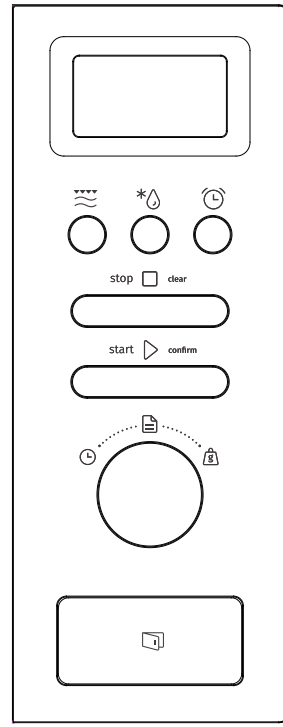

	Microwave/ Grill/Combi.
	Weight/Time Defrost
	Kitchen Timer/ Clock
	Stop/Clear
	Start/ +30SEC./Confirm
	Auto Menu
	Timer
	Weight

1. Setarea ceasului

Când cuptorul cu microunde este cuplat la energie electrică, ecranul va afișa „0:00”, iar soneria va suna o dată.

1). Apăsați de două ori pe „Ceas/cronometru de bucătărie” pentru a selecta funcția de ceas, iar cifrele se vor aprinde intermitent.

2). Rotiți „” pentru a ajusta cifrele orelor, timpul de introducere ar trebui să se încadreze în interval – 23

3). Apăsați pe „Ceas/cronometru de bucătărie”, iar cifrele se vor aprinde intermitent.

4). Rotiți „” pentru a ajusta cifrele orelor, minutul introdus trebuie să fie în intervalul 0 – 59.

5). Apăsați pe „Ceas/cronometru de bucătărie” pentru a termina setarea ceasului, care se va aprinde intermitent, iar ora rămâne constantă.

Notă:

1). Dacă ceasul nu este setat, nu va funcționa atunci când este pornit.

2). În timpul procesului de setare a ceasului, dacă nu apăsați pe „Ceas/cronometru de bucătărie” într-un 1 minut, cuptorul va reveni automat la starea anterioară.

2. Prepararea la microunde

Apăsați pe „Cuptor cu microunde/Grătar/Combi” o dată; ecranul afișează „800W“. Apăsați în mod repetat „Cuptor cu microunde/Grătar/Combinație” sau rotiți „” pentru a alege puterea dorită, „800W”, „640W”, „400W”, „240W”, „80W”, „G”, „C-1” sau „C-2” vor apărea la fiecare apăsare.
Apoi apăsați pe „ Start/+30Sec./Confirmare”, pentru a confirma și rotiți „”, pentru a seta timpul de gătire de la 0:05 la 95:00.
Apăsați din nou pe „Start/+30Sec./Confirmare” pentru a începe prepararea.

Exemplu: Dacă doriți să utilizați 80% din puterea cuptorului cu microunde pentru a găti timp de 20 de minute, puteți utiliza cuptorul după cum urmează.

1). Apăsați o dată pe „ Cuptor cu microunde/Grătar/Combi ”, ecranul afișează „800W”.

2). Apăsați pe „Cuptor cu microunde/Grătar/Combi” încă o dată sau rotiți „” pentru a alege puterea de 80% a cuptorului cu microunde.

3) Apăsați pe „ Start/+30Sec./Confirmare ” pentru a confirma, iar pe ecran va fi afișat „640W”.

4). Rotiți „” pentru a ajusta timpul de gătire până când cuptorul afișează „20:00”.

5). Apăsați pe „Start/+30Sec./Confirmare” pentru a începe prepararea.

Notă: pașii pentru timpul de reglare al comutatorului de codificare sunt următorii:

0 – 1 min: 5 secunde
1 – 5 min: 10 secunde
5 – 10 min: 30 secunde
10 – 30 min 1 minut
30 – 95 min: 5 minute

Instrucțiuni pentru „Cuptor cu microunde/Grătar/Combi ”

Comandă	Afișajul	Putere microunde	Putere grătar
1	800W	100%	
2	640W	80%	
3	400W	50%	
4	240W	30%	
5	80W	10%	
6	G	0%	100%
7	C-1	55%	45%
8	C-2	36%	64%

3. Prepararea la grătar sau combinată

Apăsați o dată pe „Cuptor cu microunde/Grătar/Combi”, ecranul va afișa „800W”. Apăsați în mod repetat „Cuptor cu microunde/ Grătar/Combinație” sau rotiți „ ” pentru a alege puterea dorită, iar „800W”, „640W”, „400W”, „240W”, „80W”, „G”, „C-1” sau „C-2” vor apărea la fiecare apăsare.

Apoi apăsați pe „Start/+30Sec./Confirmare“ pentru a confirma și rotiți „ ”, pentru a seta timpul de gătire de la 0:05 la 95: 00.

Apăsați din nou pe „Start/+30Sec./Confirmare” pentru a începe prepararea.

Exemplu: Dacă doriți să utilizați 55% din puterea cuptorului cu microunde și 45% din puterea grătarului (C-l) pentru a găti timp de 10 minute, puteți utiliza cuptorul după cum urmează.

1). Apăsați o dată pe „Cuptor cu microunde/Grătar/Combi”, ecranul afișează „800W”.

2). Apăsați pe „Cuptor cu microunde/Grătar/Combi” de patru ori sau rotiți „ ” pentru modul combi. 1.

3) Apăsați pe „ Start/+30Sec./Confirmare ” pentru a confirma, iar pe ecran va fi afișat „C-1”.

4). Rotiți „ ” pentru a ajusta timpul de gătire până când cuptorul afișează „10:00”.

5) Apăsați pe „Start/+30Sec./Confirmare” pentru a începe prepararea.

Notă: după ce trece jumătate din timpul de preparare la grătar, cuptorul sună de două ori, iar acest lucru este normal. Pentru a avea un efect mai bun al prăjirii alimentelor, trebuie să întoarceți mâncarea, să închideți ușa și apoi să apăsați pe „Start/+30Sec./Confirmare” pentru a continua prepararea. Dacă nu se efectuează această operație, cuptorul va continua să funcționeze.

4. Decongelarea în funcție de timp

1). Apăsați pe „Greutate/timp dezghețare” de două ori, iar cuptorul va afișa „dEF2”.

2). Apăsați pe „Start/+30Sec./Confirmare” pentru a confirma.

3). Rotiți „ ” pentru a seta timpul de gătire, intervalul de timp este „00:05-95:00”.

(4). Apăsați pe „Start/+30Sec./Confirmare” pentru a începe prepararea.

5. Dezgheţare în funcţie de greutate

1). Apăsați pe „Greutate/timp dezgheţare” o dată, iar cuptorul va afișa „dEF1”.

2). Apăsați pe „Start/+30Sec./Confirmare” pentru a confirma.

3). Apăsați repetat pe „Greutate/timp dezgheţare” pentru a selecta meniul dezgheţare, unde se va afișa în ordine „d01”, „d02”, „d03”, „d04”.

(4). Apăsați pe „Start/+30Sec./Confirmare” pentru a confirma.

5). Răsuciți „ ” pentru a selecta greutatea alimentelor.

6). Apăsați pe „Start/+30Sec./Confirmare” pentru a începe dezgheţarea.

Meniu	d01 pâine congelată	d02 carne congelată	d03 legume congelate	d04 pizza congelată
Greutate	100g-600g	100g-2000g	100g-1000g	100g-600g

6. Cronometru de bucătărie

1). Apăsați o dată pe „Ceas/cronometru de bucătărie”, iar ecranul va afișa ora 00:00.

2). Rotiți „ ” pentru a introduce ora corectă. (Timpul maxim de preparare este 95 de minute.)

3). Apăsați pe „ Start/+30Sec./Confirmare ” pentru a confirma setarea.

4). Când se atinge timpul de preparare, soneria va suna de 5 ori. Dacă ceasul a fost setat (sistem de 24 de ore), ecranul va afișa ora curentă.

Notă:

În timpul funcționării cronometrului de bucătărie, niciun program nu poate fi setat.

7. Pornire rapidă

1). În starea de aşteptare, apăsaţi pe „Start/+30Sec./Confirmaţi” pentru a începe prepararea la 30 de secunde cu o putere de 100% în mod direct, fiecare apăsare adăugată va creşte timpul de preparare la 30 de secunde până la 95 de minute.

2). În starea de aşteptare, rotiţi „ ” la stânga pentru a seta timpul de gătire cu100% putere microunde, Apoi apăsaţi pe „ Start/+30Sec./Confirmare”, pentru a începe prepararea.

Notă: In modurile microunde, grătar, gătire combinată, dezgheţare în funcţie de timp sau în mai multe etape, fiecare apăsare pe „Start/+30Sec./Confirmare” poate creşte cu 30 de secunde timpul de preparare.

8. Funcţia de interogare

1). În setarea de microunde, grătar şi preparare combinată, apăsaţi „ Cuptor cu microunde ”, iar puterea curentă va fi afişată timp de 3 secunde. După 3 secunde, cuptorul va reveni la starea anterioară.

2). În setarea de preparare, apăsaţi pe „Ceas/cronometru de bucătărie” pentru a interoga ora, care va fi afişată timp de 3 secunde.

9. Prepararea în mai multe secțiuni

Cel mult 2 secțiuni pot fi setate pentru gătit. La prepararea cu mai multe secțiuni, dacă o secțiune se dezgheață, atunci dezgheța se plasează în prima secțiune. Cronometrul de bucătărie și meniul auto nu pot fi acționate pentru prepararea cu mai multe secțiuni. Fiecare apăsare pe „Start/ +30Sec./Confirmare”, poate crește timpul cu 30 de secunde (cu excepția dezgheții în funcție de greutate).

Exemplu: Dacă doriți să dezgheți alimentele timp de 5 minute apoi să gătiți cu o putere de 80%, timp de 7 minute, procedați după cum urmează:

1). Apăsați pe „Greutate/timp dezgheța” de două ori, iar cuptorul va afișa „dEF2”.

2). Apăsați pe „Start/+30Sec./Confirmare” pentru a confirma.

3). Rotiți „ ” pentru a selecta timpul de dezgheța până când se afișează „5:00”.

(4). Apăsați o dată pe „ Cuptor cu microunde/Grătar/Combi ”, ecranul afișează „800W”.

5). Apăsați pe „Cuptor cu microunde/Grătar/Combi” încă o dată sau rotiți „ ” pentru a alege puterea de 80% a cuptorului cu microunde.

6). Apăsați pe „Start/+30Sec./Confirmare” pentru a confirma, iar pe ecran va fi afișat „640W”.

7). Rotiți „ ” pentru a ajusta timpul până ce cuptorul cuptorul afișează „7:00”.

8). Apăsați pe „Start/+30Sec./Confirmare” pentru a începe prepararea, iar soneria va suna o dată pentru prima secțiune, timpul de dezgheța fiind descrescător. Soneria va suna din nou odată ce începe a doua etapă de preparare. Când prepararea se termină, soneria se aude de cinci ori.

10. Funcția de blocare pentru copii

În starea de așteptare, apăsați pe „Stop/Anulare” timp de 3 secunde; se va auzi un semnal sonor lung care indică intrarea în starea de blocare pentru copii.
LED-ul va afișa starea de blocare pentru copii sau ora curentă.

Anularea blocării:
În stare blocată, apăsați pe „Stop/Anulare” timp de 3 secunde; se aude semnal sonor lung care indică deblocarea.

11. Funcția ECO

Pentru a intra în modul ECO:
În starea de așteptare, apăsați pe „Stop/anulare” pentru a intra în modul ECO. Ecranul se va stinge.

Pentru a anula modul ECO:

În modul ECO, apăsați orice taste sau rotiți „ ” pentru a ieși din modul ECO.

Mod 12.Silent

Pentru a activa modul silențios:
În starea de așteptare, apăsați și mențineți apăsat butonul „Ceas/ cronometru de bucătărie” timp de 3 secunde. Se va auzi un semnal sonor lung, iar cuptorul va intra în modul silențios. Când apăsați tastele, nu va scoate niciun sunet.

În modul silențios, apăsați și mențineți apăsat butonul „Ceas/ cronometru de bucătărie” timp de 3 secunde. Se va auzi un semnal sonor lung, iar cuptorul va ieși din modul silențios.

13. Funcția Aquaclean

Pentru a activa modul Aquaclean:
În starea de așteptare, apăsați și mențineți apăsat butonul „Cuptor cu microunde/Grill/Combi” timp de 3 secunde. Se va auzi un semnal sonor lung, iar cuptorul va intra în modul Aquaclean.

Introduceți 200 ml de apă în interior, apoi apăsați pe „Start/ +30Sec./ Confirmare“ pentru a porni funcția Aquaclean cu un nivel de putere de 800W, timp de 5 minute, care nu poate fi modificat.

14. Meniul auto

1). Rotiți „ ” la dreapta pentru a alege meniul și se va afișa „A1” în „A15”.

2). Apăsați pe „Start/+30Sec./Confirmare” pentru a confirma.

3). Rotiți „ ” pentru a alege greutatea implicită din diagrama meniului.

4). Apăsați pe „Start/+30Sec./Confirmare” pentru a începe prepararea. Exemplu: Dacă doriți să utilizați „Meniul auto” pentru a găti pește de 350g.

1). Rotiți „ ” în sensul acelor de ceasornic până când se afișează „A11”.

2). Apăsați pe „Start/+30Sec./Confirmare” pentru a confirma.

3). Rotiți „ ” pentru a selecta greutatea peștelui, până când se afișează „350”.

4). Apăsați pe „Start/+30Sec./Confirmare” pentru a începe prepararea.

Grafic meniu

Meniu	Greutate	Afișajul
A-1 Pizza	200 g	200g
	400 g	400g
A-2 Reîncălzire farfurie	200 g	200 g
	400 g	400 g
	600 g	600 g
A-3 Topire ciocolată	100 g	100 g
	150 g	150 g
	200 g	200 g
A-4 Topire unt	100 g	100 g
	150 g	150 g
	200 g	200 g
A-5 Carne (vită)	250 g	250 g
	350 g	350 g
	450 g	450 g

Meniu	Greutate	Afișajul
A-6 Carne (porc)	250 g	250 g
	350 g	350 g
	450 g	450 g
A-7 Carne (pui)	250 g	250 g
	350 g	350 g
	450 g	450 g
A-8 Legume	200 g	200 g
	300 g	300 g
	400 g	400 g
A-9 Paste	50g (cu apă rece 450g)	50 g
	100g (cu apă rece 800g)	100 g
A-10 Cartofi	200 g	200 g
	400 g	400 g
	600 g	600 g
A-11 Pește	250 g	250 g
	350 g	350 g
	450 g	450 g
A-12 Reîncălzire supă	200ml	200
	400ml	400
	600ml	600
A-13 Pocporn	100 g	100
A-14 Pepite de pui	200 g	200g
	400 g	400g
	600 g	600g
A-15 Carne tocată	4	4

Instrucțiuni privind instalarea

Instalarea și racordarea

- Acest aparat este conceput numai pentru uz casnic.
- Acest cuptor este destinat numai pentru utilizarea încorporată. Nu este destinat utilizării pe blat sau utilizării în interiorul unui dulap.
- Vă rugăm să respectați instrucțiunile speciale de instalare.
- Aparatul poate fi instalat într-un dulap de 60 cm lățime montat pe perete.
- Aparatul este prevăzut cu un ștecher și trebuie conectat numai la o priză cu împământare instalată corespunzător.
- Tensiunea rețelei trebuie să corespundă tensiunii specificate pe plăcuța tehnică.
- Priza trebuie instalată, iar cablul de conectare trebuie înlocuit numai de un electrician calificat. Dacă ștecherul nu mai este accesibil după instalare, trebuie să existe un dispozitiv de deconectare pentru toți polii pe partea de instalare, cu un spațiu de contact de cel puțin 3 mm.
- Adaptoarele, prizele multiple și prelungitoarele nu trebuie utilizate. Supraîncărcarea poate duce la riscul de incendiu.

Suprafața accesibilă poate fi fierbinte în timpul funcționării.

Citiți cu atenție manualul înainte de instalare

Verificați conexiunile electrice.

Cuptorul este prevăzut cu un ștecher și trebuie conectat numai la o priză de împământare instalată corespunzător. În conformitate cu reglementările corespunzătoare, priza trebuie instalată, iar cablul de conectare trebuie înlocuit numai de un electrician calificat.

Dacă ștecherul nu mai este accesibil după instalare, iar comutatorul de izolare pe toți polii trebuie să fie prezent pe partea de instalare, cu un spațiu de contact de cel puțin 3 mm.

Șurub A

Șurub B

Placă de montare

Capac din plastic pentru kitul decorativ

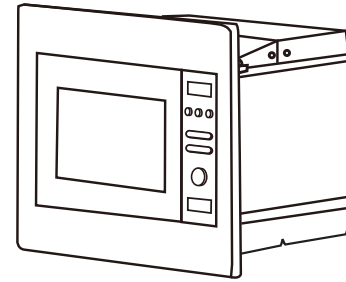

Dulapul încorporat nu trebuie să aibă un perete posterior în spatele aparatului.

Înălțimea minimă de instalare: 85 cm

Nu acoperiți fantele de ventilație și orificiile de admisie a aerului.

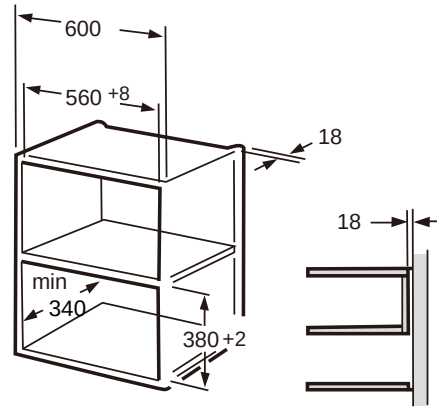

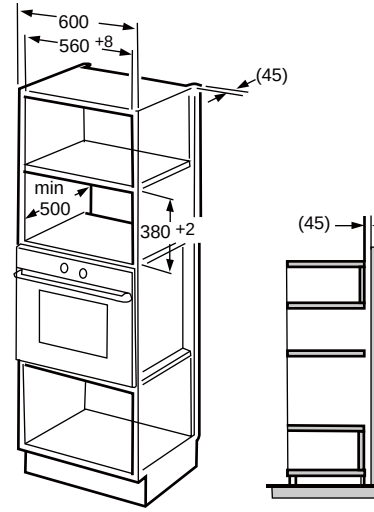

Notă:

Suportul și șablonul dulapului inferior sunt necesare la instalarea în ambele instalații.

Pregătirea dulapului

1. Citiți instrucțiunile de pe șablonul din partea inferioară, puneți șablonul pe planul inferior al dulapului.

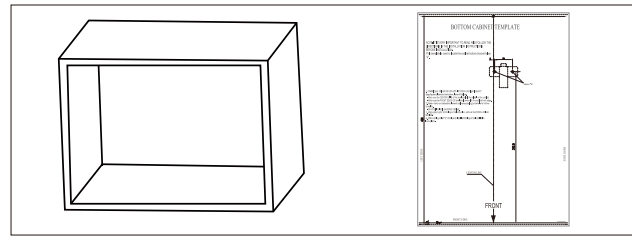

2. Faceți marcajele de pe planul inferior al dulapului în conformitate cu marcajele „a“ ale șablonului

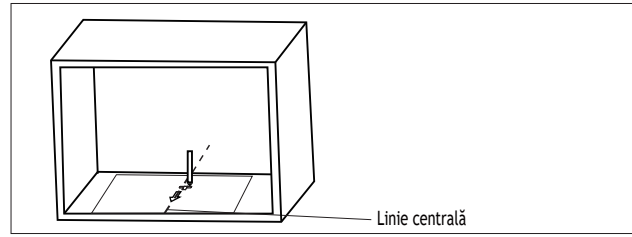

3. Scoateți șablonul inferior și fixați placa de montare cu șurubul A.

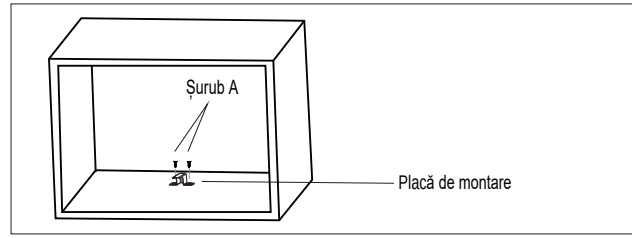

Instalarea cuptorului

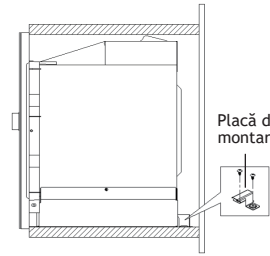

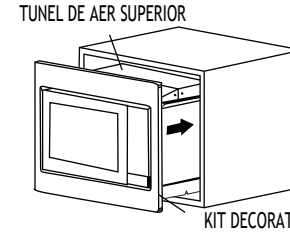

1. Fixați ȘURUBUL DE REGLARE A pe TUNELUL SUPERIOR DE AER al cuptorului și apoi instalați cuptorul în dulap.
- Reglați înălțimea ȘURUBULUI DE REGLARE A pentru a păstra distanța de 1 mm între ȘURUBUL DE REGLARE A și planul superior al dulapului.
- Nu blocați șu nu îndoiți cablul de alimentare.
- Asigurați-vă că ați instalat cuptorul în centrul dulapului.

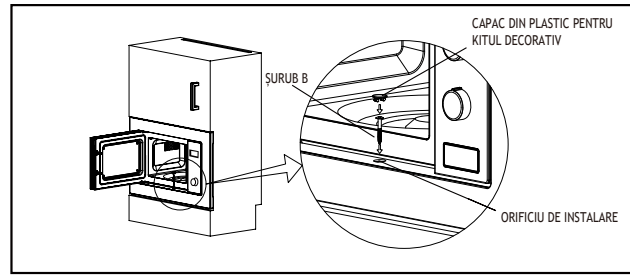

2. Deschideți ușa; fixați cuptorul la dulap cu ȘURUBUL B la ORIFICIUL DE INSTALARE al KITULUI DECORATIV. Apoi fixați CAPACUL DE PLASTIC AL KITULUI DECORATIV pe ORIFICIUL DE INSTALARE.

Specificații

Model:BM300X
Tensiunea nominală: 230V~50Hz
Putere nominală de intrare (cuptor cu microunde): 1250W
Putere nominală de ieșire (cuptor cu microunde): 800W
Putere nominală de intrare (grătar): 1000W

Remedierea defecțiunilor

Normal	
Recepție TV interferență cuptor cu microunde	Recepția radio și TV poate fi perturbată atunci când cuptorul cu microunde funcționează. Este similar cu interferența aparatelor electrice mici, cum ar fi mixerul, aspiratorul și ventilatorul electric.Este ceva normal.
Lumină slabă a cuptorului	În cazul preparării la microunde de mică putere, lumina cuptorului se poate estompa. Este ceva normal.
Acumularea aburului pe ușă, aerul cald din orificiile de aerisire	În timpul preparării, alimentele emană aburi. Mare pare va ieși prin ventilație. Dar o parte se pot acumula într-un loc răcoros, cum ar fi ușa cuptorului. Este ceva normal.
Cuptorul pornește accidental, fără alimente în el.	Este interzisă funcționarea unității fără alimente în interior. Acest lucru este foarte periculos.

Probleme	Cauză posibilă:	Măsuri reparatorii
Cuptorul nu poate fi pornit.	(1). Cablul de alimentare nu este conectat strâns.	Decuplați. Apoi conectați din nou după 10 secunde.
	(2). Siguranța sau întrerupătorul de circuit funcționează.	Înlocuiți siguranța sau resetați întrerupătorul (reparat de personalul profesionist al companiei noastre)
	(3). Probleme cu priza.	Testați priza cu alte aparate electrice.
Cuptorul nu se încălzește.	(4). Ușa nu este bine închisă.	Închide bine ușa.

În conformitate cu Directiva privind deșeurile de echipamente electrice și electronice (DEEE), acestea trebuie colectate și tratate separat. Dacă, în orice moment în viitor, trebuie să eliminați acest produs, vă rugăm să NU îl aruncați împreună cu deșeurile menajere. Vă rugăm să trimiteți acest produs la punctele de colectare WEEE, acolo unde sunt disponibile.

GARANȚIE & SERVICE

Dacă aveți nevoie de informații sau dacă aveți o problemă, vă rugăm să contactați Centrul de Asistență pentru Clienți Gorenje din țara dvs. (găsiți numărul său de telefon în prospectul de garanție la nivel mondial). Dacă nu există niciun centru de asistență pentru clienți în țara dvs., mergeți la distribuitorul local Gorenje sau contactați departamentul de service al aparatelor electrocasnice Gorenje.

Eventualele neconcordanțe în nuanțele de culoare dintre diferite aparate sau componente în cadrul unei singure linii de proiectare pot apărea din cauza diferiților factori, cum ar fi unghiurile diferite în care sunt observate aparatele, fundalurile colorate diferite, materialele și iluminarea încăperii.

Numai pentru uz casnic!

Recomandări suplimentare pentru gătit cu microunde și sfaturi utile pot fi găsite pe website-ul:

http://www.gorenje.com

gorenje

VĂ UREAZĂ SĂ UTILIZAȚI CU MULTĂ PLĂCERE APARATUL!

Ne rezervăm dreptul la orice modificări și erori în instrucțiunile de utilizare.

УВАЖАЕМИ КЛИЕНТИ

Благодарим ви за покупката. Вярваме, че скоро ще се убедите, че наистина може да разчитате на нашите продукти. За да бъде ползването на уреда по-лесно, прилагаме това обстойно ръководство за употреба.

Ръководството ще ви помогне да опознаете вашия нов уред. Прочетете го внимателно, преди да използвате уреда за първи път.

При всички случаи се уверете, че уредът ви е доставен без нанесени щети. Ако откриете щети вследствие на транспортирането, свържете се с вашия търговски представител или регионалния склад, от който е доставен продуктът. Ще намерите телефона на касовата бележка или в протокола за доставка.

Пожелаваме ви приятни мигове с вашия нов домакински уред.
Уредът е само за домашна употреба на закрито, за претопляне на храни и напитки чрез електромагнитна енергия.

ИНСТРУКЦИИ ЗА УПОТРЕБА

Прочетете внимателно инструкциите и ги запазете за бъдещи справки.

Тези инструкции са предназначени за потребителя. Те описват уреда и как да го ползвате. Инструкциите се отнасят до различни видове уреди, затова може да откриете описания на функции, които не се отнасят до вашия уред.

ПРЕДПАЗНИ МЕРКИ ЗА ИЗБЯГВАНЕ НА ВЪЗМОЖНО ИЗЛАГАНЕ НА ПРЕКОМЕРНА МИКРОВЪЛНОВА ЕНЕРГИЯ

1. Не се опитвайте да работите с тази фурна с отворена врата, тъй като това може да доведе до вредно излагане на микровълнова енергия. Важно е да не чупите или ремонтирате предпазните ключалки.

2. Не поставяйте предмети между предната страна на фурната и вратата и не допускайте натрупване на замърсявания или остатъци от почистващ препарат върху уплътняващите повърхности.

3. **ПРЕДУПРЕЖДЕНИЕ:** Ако вратата или уплътненията на вратата са повредени, фурната не трябва да се ползва, докато не бъде ремонтирана от компетентно лице.

ДОПЪЛНЕНИЕ

Ако уредът не се поддържа чист и в добро състояние, неговата повърхност може да се повреди, а това ще съкрати експлоатационния му живот и може да доведе до опасна ситуация.

ПРЕДУПРЕЖДЕНИЕ

За да намалите риска от пожар, токов удар, наранявания или излагане на прекомерна микровълнова енергия, когато използвате уреда, спазвайте основните предпазни мерки, включително следните:

- Прочетете и следвайте инструкциите в раздел „ПРЕДПАЗНИ МЕРКИ ЗА ИЗБЯГВАНЕ НА ВЪЗМОЖНО ИЗЛАГАНЕ НА ПРЕКОМЕРНА МИКРОВЪЛНОВА ЕНЕРГИЯ“.
- Този уред може да бъде използван от деца, навършили 8-годишна възраст или по-големи, както и от лица с намалени физически, сетивни или умствени способности или без опит и познания за работа с уреда, само ако са под наблюдение или са инструктирани за безопасната му употреба и са наясно с евентуалните опасности. Не позволявайте на деца да си играят с уреда. Почистването и поддръжката не трябва да се извършват от деца без наблюдение от възрастен.
- Дръжте уреда и неговия кабел далеч от деца под 8-годишна възраст.
- Ако захранващият кабел е повреден, той трябва да бъде сменен от производителя, негов упълномощен сервиз или квалифициран техник, за да се избегне всякаква опасност.
- **ПРЕДУПРЕЖДЕНИЕ:** Уверете се, че уредът е изключен, преди да смените крушката, за да избегнете опасността от токов удар.

- **ПРЕДУПРЕЖДЕНИЕ:** Опасно е за всички освен компетентните лица да извършват сервизни или ремонтни дейности, които включват отваряне на капака, осигуряващ защита срещу излагане на микровълнова енергия.
- **ПРЕДУПРЕЖДЕНИЕ:** Течности и други храни не трябва да се нагряват в запечатани опаковки, тъй като може да избухнат.
- Не оставяйте фурната без надзор, когато подгрявате храна в пластмасови или хартиени опаковки, поради опасност от запалването им.
- Използвайте само кухненски съдове, които са подходящи за ползване в микровълнови фурни.
- Ако от уреда излиза дим, изключете или извадете щепсела от контакта и дръжте вратата затворена, за да задушите пламъците.
- Нагряването на напитки в микровълнова фурна може да доведе до отложено внезапно завиране, затова внимавайте, като боравите със съда.
- Съдържанието на бутилки и бурканчета с бебешка храна трябва да бъде разклатено или разбъркано, а температурата да бъде проверявана преди консумация, за да се избегнат изгаряния.
- Яйца с черупка и цели твърдо сварени яйца не трябва да се нагряват в микровълнови фурни, тъй като могат да избухнат, дори след като нагряването е приключило.
- Фурната трябва да се почиства редовно и всички остатъци от храна да се отстраняват.
- Ако фурната не се поддържа чиста, това може да доведе до повреда на повърхностите, което може

да съкрати живота на уреда и да доведе до опасна ситуация.

- Използвайте само температурна сонда, препоръчана за употреба с тази фурна. (за фурни, снабдени със съоръжение за използване на температурна сонда.)
- Уредът трябва да се ползва с отворена декоративна врата. (за фурни с декоративна врата.)
- Този уред е предназначен за ползване в домакинството и други подобни приложения като:
  - кухненски зони за персонала в магазини, офиси и други работни среди;
  - хотели, мотели и други среди от жилищен тип;
  - селскостопански сгради;
  - места за настаняване от типа „нощувка и закуска“.
- Микровълновата фурна е предназначена за затопляне на храни и напитки. Сушенето на храни или дрехи и нагряването на затоплящи подложки, чехли, гъби, влажни кърпи и други подобни може да доведе до риск от нараняване, запалване или пожар.
- Метални съдове за храни и напитки не са разрешени за използване в микровълновата фурна.
- Уредът не трябва да се почиства с пароструйка.
- Уредът не трябва да се инсталира зад декоративна врата, за да се избегне прегряване. (Това не е приложимо за уреди с декоративна врата.)
- Микровълновата фурна е предназначена за вграждане.
- Внимавайте да не разместите въртящата се основа, когато изваждате съдове от уреда. (За фиксирани

и вградени уреди, които се използват на височина, равна или по-голяма от 900 мм над пода и които имат подвижни въртящи се основи. (Това не е приложимо за уреди с хоризонтална долна врата на панти.)

- Използването на парочистачка е забранено.
- Повърхността на чекмеджето за съхранение може да се нагорещи.
- Не използвайте груби, абразивни почистващи препарати или остри метални шпатули за почистване на стъклената врата на фурната, тъй като те могат да надраскат повърхността, а това да доведе до счупване на стъклото.
- **ПРЕДУПРЕЖДЕНИЕ:** Уредът и достъпните му части се нагорещяват по време на употреба. Внимавайте да не докоснете нагревателните елементи. Децата под 8-годишна възраст трябва да бъдат държани далеч от уреда, освен ако не са наблюдавани непрекъснато.
- По време на употреба уредът се нагорещява. Внимавайте да не докоснете нагревателните елементи във фурната.
- **ПРЕДУПРЕЖДЕНИЕ:** Достъпните части могат да се нагорещят по време на употреба. Дръжте малките деца далеч от уреда.
- **ПРЕДУПРЕЖДЕНИЕ:** Когато уредът работи в комбиниран режим, децата трябва да ползват фурната само под наблюдение от възрастен заради генерираните температури.

ПРОЧЕТЕТЕ ВНИМАТЕЛНО И ЗАПАЗЕТЕ ЗА БЪДЕЩИ СПРАВКИ

ЗА ДА НАМАЛИТЕ РИСКА ОТ НАРАНЯВАНЕ НА ХОРА ЗАЗЕМЯВАЩА ИНСТАЛАЦИЯ

ОПАСНОСТ

Опасност от токов удар

Докосването на някои от вътрешните компоненти може да причини сериозно нараняване или смърт. Не разглобявайте уреда.

ПРЕДУПРЕЖДЕНИЕ

Опасност от токов удар

Неправилното използване на заземяването може да доведе до токов удар. Не включвайте в контакт, докато уредът не бъде правилно монтиран и заземен.

Този уред трябва да бъде заземен. В случай на електрическо късо съединение заземяването намалява риска от токов удар, като осигурява отвеждане на електрическия ток.

Уредът е оборудван с кабел със заземяващ проводник и заземяващ щепсел. Щепселът трябва да бъде включен в правилно инсталиран и заземен контакт.

Консултирайте се с квалифициран електротехник или сервизен техник, ако не сте разбрали напълно инструкциите за заземяване или имате съмнения за това дали уредът е правилно заземен.

Ако е необходимо да използвате удължител, използвайте само 3-проводен кабел.

1. Предоставен е къс захранващ кабел, за да се намалят рисковете, произтичащи от заплитането или препъването в по-дълъг кабел.

2. Ако се използва дълъг кабел или удължител:

   1). Отбелязаната електрическа мощност на кабела или удължителя трябва да бъде поне толкова голяма, колкото електрическата мощност на уреда.

   2). Удължителят трябва да бъде заземяващ 3-проводен кабел.

   3). Дългият кабел трябва да бъде разположен така, че да не виси от плота или масата, където може да бъде изтеглен от деца или да се препънете неволно в него.

ПОЧИСТВАНЕ

Уверете се, че сте изключили уреда от електрическата мрежа.

- Почиствайте вътрешността на фурната след използване с леко навлажнена кърпа.
- Почиствайте аксесоарите по обичайния начин със сапунена вода.
- Когато са замърсени, рамката на вратата, уплътнението и съседните части трябва да се почистват внимателно с влажна кърпа.
- Не използвайте груби, абразивни почистващи препарати или остри метални шпатули за почистване на стъклената врата на фурната, тъй като те могат да надраскат повърхността, а това да доведе до счупване на стъклото.
- Съвет за почистване --- За по-лесно почистване на стените на вътрешността на уреда, до които може да се докосне приготвяната храна: Поставете половин лимон в купа, добавете 300 мл вода и загрейте на 100% микровълнова мощност за 10 минути. Почистете фурната с мека, суха кърпа.

ВНИМАНИЕ

Опасност от нараняване

Опасно е за всички освен компетентните лица да извършват сервизни или ремонтни дейности, които включват отваряне на капака, осигуряващ защита срещу излагане на микровълнова енергия.

Вижте инструкциите в раздел „Материали, които можете да използвате в микровълнова фурна и материали, които не трябва да използвате в микровълнова фурна". Възможно е да има някои неметални съдове, които не са безопасни за използване за микровълнова фурна. Ако се съмнявате, тествайте въпросния съд, като следвате процедурата по-долу.

Тест на съда:

- Напълнете съд, подходящ за ползване в микровълнова фурна, с 1 чаша студена вода (250 мл) заедно с въпросния съд.
- Загрейте за 1 минута на максимална мощност.
- Внимателно проверете съда. Ако празният съд е топъл, не го използвайте в микровълнова фурна.
- Не превишавайте 1 минута време за готвене.

Материали, които можете да използвате в микровълнова фурна

Съдове	Забележки
Съдове от пирокерамичен материал за запичане	Следвайте инструкциите на производителя. Дъното на съда трябва да бъде най-малко 5 мм над въртящата се основа. Неправилното използване може да доведе до счупване на въртящата се основа.
Съдове за сервиране	Само такива, подходящи за използване в микровълнова фурна. Следвайте инструкциите на производителя. Не използвайте напукани или нащърбени съдове.
Стъклени буркани	Винаги сваляйте капака. Използвайте само за леко затопляне на храната. Повечето стъклени буркани не са устойчиви на топлина и могат да се счупят.
Стъклени съдове	Само термоустойчиви стъклени съдове. Уверете се, че съдовете нямат метални декоративни елементи. Не използвайте напукани или нащърбени съдове.
Пликове за печене във фурна	Следвайте инструкциите на производителя. Не затваряйте с метална връзка. Направете прорези, за да позволите излизане на парата.
Хартиени чинии и чаши	Използвайте само за краткосрочно готвене/затопляне. Не оставяйте фурната без надзор по време на готвене.
Хартиени кърпи	Използвайте за покриване на храни за претопляне и абсорбиране на мазнината. Използвайте с надзор само за краткосрочно готвене.
Пергаментова хартия	Използвайте като капак, за да предотвратите разплискване или увийте за задушаване на пара.
Пластмасови съдове	Само такива, подходящи за използване в микровълнова фурна. Следвайте инструкциите на производителя. Трябва да имат обозначение „подходящи за ползване в микровълнова фурна“. Някои пластмасови опаковки омекват, тъй като храната вътре се нагорещява. „Торбички за варене“ и плътно затворени найлонови торбички трябва да бъдат прорязани, продупчени или с отвори, както е указано на опаковката.
Полиетиленово фолио	Само такова, подходящо за използване в микровълнова фурна. Използвайте, за да покриете храната по време на готвене, за да запазите влагата. Не позволявайте на полиетиленовото фолио да докосва храната.
Термометри	Само такива, подходящи за микровълнова фурна (термометри за месо и сладкиши).
Восъчна хартия	Използвайте като капак, за да предотвратите разплискване и за задържане на влагата.

Материали, които не трябва да се използват в микровълнова фурна

Съдове	Забележки
Алуминиеви тави	Могат да се изкривят. Прехвърлете храната в съд, подходящ за готвене в микровълнова фурна.
Картонени кутии за храна с метални дръжки	Могат да причинят деформация на съда. Прехвърлете храната в съд, подходящ за готвене в микровълнова фурна.
Метални съдове или съдове с метални ръбове	Металът екранира храната от микровълновата енергия. Металните ръбове могат да причинят деформация на съда.
Метални връзки	Могат да причинят деформация на съда и пожар във фурната.
Хартиени пликове	Могат да причинят пожар във фурната.
Пенопластмаса	Пенопластмасата може да стопи или замърси течността вътре, когато е изложена на висока температура.
Дървени съдове	Дървените съдове ще изсъхнат, когато се използват в микровълнова фурна и могат да се сцепят или напукат.

Наименования на частите и аксесоарите на фурната

Извадете фурната и всички материали от кашона и от вътрешността на фурната.

Вашата фурна разполага със следните аксесоари:

Стъклен поднос

Пръстен на въртящата се основа

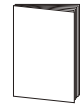

Ръководство за употреба

Вал на въртящата се основа

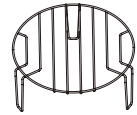

Решетка за грил (Не може да се използва с микровълновата функция и трябва да се постави върху стъкления поднос)

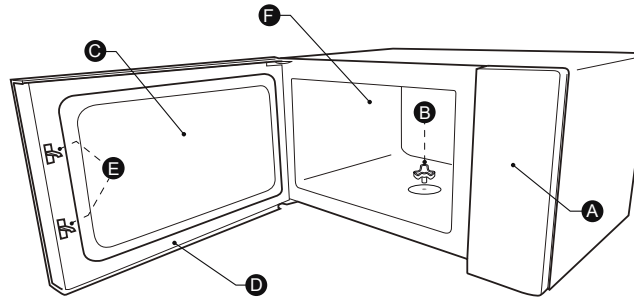

A) Контролен панел
B) Вал на въртящата се основа
C) Прозорец за наблюдение
D) Врата
E) Система за безопасно заключване
F) Вътрешност на фурната

МОНТАЖ НА ВЪРТЯЩАТА СЕ ОСНОВА

Почистете вътрешността на фурната и поставете въртящата се основа на мястото ѝ. Когато монтирате уреда за първи път, отстранете всички опаковъчни и транспортни ленти от вала на въртящата се основа. Преди да използвате уреда за първи път, трябва да поставите въртящата се основа правилно на мястото ѝ. Трябва да почистите вътрешността на фурната и аксесоарите.

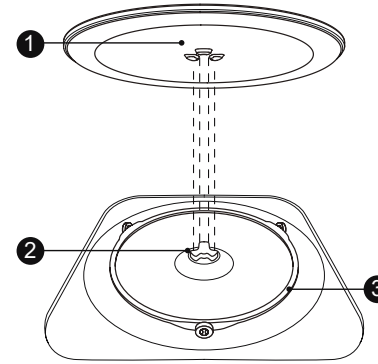

Как да поставите въртящата се основа:

1. Поставете пръстена на въртящата се основа ③ във вдлъбнатината на вътрешността на фурната.
2. Поставете стъкления поднос ① върху пръстена на въртящата се основа ③. Поставете повдигнатите, извити линии в центъра на дъното на стъкления поднос между трите спици на вала. Уверете се, че стъклениятподнос ① е захванат във вала на въртящата се основа ② в центъра на дъното на вътрешността на фурната. Ролките на вала трябва да влязат вътре в долния ръб на въртящата се основа.

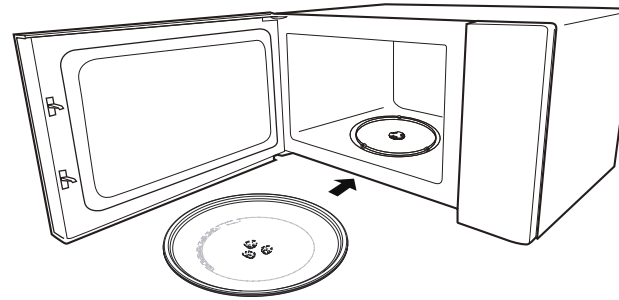

Бележка:

1. Никога не ползвайте уреда без въртящата се основа. Уверете се, че е закрепена правилно. Стъклениятподнос може да се върти по посока на часовниковата стрелка или обратно.
2. Никога не поставяйте стъкления поднос на обратно. Стъклениятподнос винаги трябва да се движи свободно.
3. И стъклениятподнос, и пръстенът на въртящата се основа трябва винаги да се използват по време на готвене.
4. Храната и съдовете с храна винаги трябва да се поставят върху стъкления поднос.
5. Никога не ограничавайте движението на въртящата се основа.
6. Ако стъклениятподнос или пръстенът се напука или счупи, свържете се с най-близкия оторизиран сервизен център.

РАБОТА НА УРЕДА

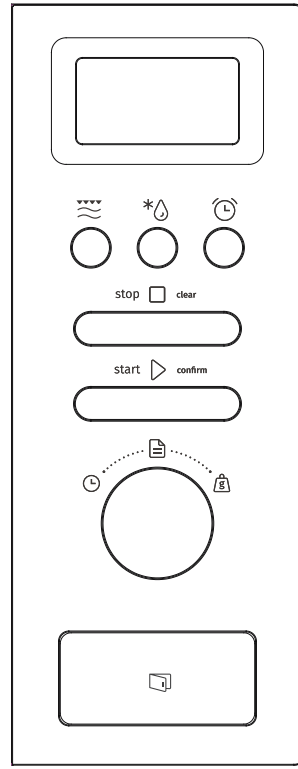

	Микровълни / Грил / Комбинирано
	Тегло / Време за размразяване
	Кухненски таймер / Часовник
	Спиране/ Изчистване
	Стартиране/ +30 сек./ Потвърждаване
	Автоматично меню
	Таймер
	Тегло

1. Сверяване на часовника

След включване на микровълновата фурна в електрическата мрежа на дисплея ще се изведе индикацията „0:00” и ще прозвучи еднократно звуков сигнал.

1). Натиснете два пъти бутона „Кухненски таймер/ Часовник“, за да изберете функцията Часовник. Часът ще мига.

2). Завъртете копчето „ “, за да настроите часа. Въведеното число трябва да бъде в диапазона 0--23.

3). Натиснете бутона „Кухненски таймер/Часовник“, минутите ще мигат.

4) Завъртете копчето „ “, за да зададете минутите. Въведеното число трябва да бъде в диапазона 0--59.

5). Натиснете бутона „Кухненски таймер/Часовник“, за да завършите настройката. „:“ ще мига и часът ще свети.

Бележка:

1). Ако часовникът не бъде сверен, той няма да работи при подадено захранване.

2). По време на сверяване на часовника, ако не натиснете бутона „Кухненски таймер/Часовник в рамките на 1 минута, фурната ще се върне автоматично в предишното си състояние.

2. Готвене с микровълновата фурна

Натиснете еднократно бутона „Микровълни/Грил/ Комбинирано“, на екрана ще се изведе „800W“. Натиснете няколкократно „Микровълни/Грил/ Комбинирано“ или завъртете копчето „ “, за да изберете желаната от вас мощност. „800W“, „640W“, „400W“, „240W“, „80W“, „G“, „C-1“ или „C-2“ ще се извеждат с всяко следващо натискане. След това натиснете бутона „Стартиране/+30 сек./ Потвърждаване“, за да потвърдите, и завъртете копчето „ “, за да зададете времето за готвене от 0:05 до 95:00. Натиснете отново „Стартиране/+30 сек./Потвърждаване“, за да стартирате готвенето.

Пример: Ако искате да използвате 80% микровълнова мощност за готвене в продължение на 20 минути, можете да работите с фурната, като следвате следните стъпки.

1). Натиснете еднократно бутона „Микровълни/Грил/ Комбинирано”, на екрана ще се изведе „800W“.

2). Натиснете отново „Микровълни/Грил/Комбинирано“ или завъртете копчето „ “, за да изберете 80% микровълнова мощност.

3). Натиснете „Стартиране/+30 сек./Потвърждаване“, за да потвърдите и на дисплея ще се изведе „640W“.

4). Завъртете копчето „ “, за да зададете времето за готвене, докато се изведе индикацията „20:00“.

5). Натиснете бутона „Стартиране/+30 сек./ Потвърждаване“, за да стартирате готвенето.

Бележка: Стойностите на стъпките за времето за настройка на кодиращия превключвател са следните:

0---1 мин. : 5 секунди

1---5 мин. : 10 секунди

5---10 мин. : 30 секунди

10---30 мин. : 1 минута

30---95 мин. : 5 минути

Микровълни/Грил/ Комбинирано Инструкции

Ред	Извеждане	Микровълнова мощност	Мощност на грила
1	800W	100%	
2	640W	80%	
3	400W	50%	
4	240W	30%	
5	80W	10%	
6	G	0%	100%
7	C-1	55%	45%
8	C-2	36%	64%

3. Готвене на грил или комбинирано

Натиснете еднократно бутона „Микровълни/Грил/ Комбинирано“, на дисплея ще се изведе „800W”. Натиснете няколкократно бутона „Микровълни/ Грил/Комбинирано” или завъртете копчето „ “, за да изберете желаната от вас мощност и „800W“, „640W“, „400W“, „240W“ , „80W“, „G“, „C-1“ или „C-2“ ще се изведат на дисплея със всяко следващо натискане. След това натиснете бутона „Стартиране/+30 сек./ Потвърждаване“, за да потвърдите и завъртете копчето „ “, за да зададете времето за готвене от 0:05 до 95:00. Натиснете отново бутона „Стартиране/+30 сек./ Потвърждаване“, за да стартирате готвенето.

Пример: Ако искате да използвате 55% микровълнова мощност и 45% грил мощност (C-1) за готвене в продължение на 10 минути, можете да работите с фурната, като следвате следните стъпки.

1). Натиснете еднократно бутона „Микровълни/Грил/ Комбинирано“, на екрана ще се изведе „800W“.

2). Натиснете няколкократно бутона „Микровълни/Грил/Комбинирано“ или завъртете копчето „ “, за да изберете комбиниран режим 1.

3). Натиснете „Стартиране/+30 сек./Потвърждаване“, за да потвърдите и на дисплея ще се изведе „C-1“.

4). Завъртете копчето „ “, за да зададете времето за готвене, докато се изведе индикацията „10:00“.

5). Натиснете бутона „Стартиране/+30 сек./Потвърждаване“, за да стартирате готвенето.

Бележка: Когато измине половината от времето за готвене на грил, прозвучава двукратен звуков сигнал, което е нормално. За да получите по-добър резултат от готвенето на грил, обърнете храната, затворете вратата и след това натиснете „Стартиране/+30 сек./Потвърждаване“, за да продължи готвенето. Ако не извършите никаква операция, фурната ще продължи да работи.

4. Размразяване за определено време

1). Натиснете два пъти бутона „Тегло/Време за размразяване“ и на дисплея на фурната ще се изведе „dEF2“.

2). Натиснете бутона „Стартиране/+30 сек./Потвърждаване“, за да потвърдите.

3). Завъртете копчето „ “, за да зададете времето за готвене; времето може да бъде зададено в диапазона „00:05-95:00“.

4). Натиснете бутона „Стартиране/+30 сек./Потвърждаване“, за да стартирате готвенето.

5. Размразяване според теглото

1). Натиснете еднократно бутона „Тегло/Време за размразяване“ и на дисплея на фурната ще се изведе „dEF1“.

2). Натиснете бутона „Стартиране/+30 сек./Потвърждаване“, за да потвърдите.

3). Натиснете няколкократно бутона „Тегло/Време за размразяване“ или завъртете копчето „ “, за да изберете менюто Размразяване, на дисплея ще се изведат последователно „d01“, „d02“, „d03“, „d04“.

4). Натиснете бутона „Стартиране/+30 сек./Потвърждаване“, за да потвърдите.

5). Завъртете копчето „ “, за да изберете теглото на храната.

6). Натиснете бутона „Стартиране/+30 сек./Потвърждаване“, за да стартирате размразяването.

Menu (Програма)	d01 Замразен хляб	d02 Замразено месо	d03 Замразени зеленчуци	d04 Замразена пица
Тегло	100 г - 600 г	100 г - 2000 г	100 г - 1000 г	100 г - 600 г

6. Кухненски таймер

1). Натиснете еднократно бутона „Кухненски таймер/ Часовник“ и на дисплея ще се изведе 00:00.

2). Завъртете копчето „“, за да въведете точния час. (Максималното време за готвене е 95 мин.)

3). Натиснете бутона „Стартиране/+30 сек./ Потвърждаване“, за да потвърдите настройката.

4). Когато времето на таймера изтече, ще прозвучи звуков сигнал 5 пъти.

Ако часовникът е бил сверен (24-часов формат), на екрана ще се изведе текущият час.

Бележка:

Когато е избрана настройката Кухненски таймер, не могат да се настройват никакви програми.

7. Бързо включване

1). В режим на готовност натиснете бутона „Стартиране/+30 сек./Потвърждаване“, за да стартирате готвене със 100% мощност за 30 секунди. Всяко следващо натискане ще увеличава времето за готвене с 30 секунди до максималното време от 95 минути.

2). В режим на готовност завъртете копчето „“ наляво, за да зададете времето за готвене със 100% мощност, след това натиснете бутона „Стартиране/+30 сек./Потвърждаване“, за да стартирате готвенето.

Бележка: В режими Микровълни, Грил, Комбинирано готвене, Време за размразяване или Готвене на няколко етапа, всяко натискане на бутона „Стартиране/+30 сек./ Потвърждаване“ увеличава времето за готвене с 30 секунди.

8. Извеждане на информация

1). При готвене с микровълни, на грил или комбинирано, натиснете бутона „Микровълни/Грил/ Комбинирано“ и текущата мощност ще се изведе за 3 секунди. След 3 секунди фурната ще се върне обратно в предишното състояние.

2). В режим на готвене натиснете бутона „Кухненски таймер/Часовник“, за да изведете времето и то ще се изведе за 3 секунди.

9. Готвене на няколко етапа

За готвенето могат да бъдат зададени най-много 2 етапа. В режим на готвене на няколко етапа, ако единият е размразяване, той трябва да бъде първи. Кухненски таймер и Автоматично меню не могат да бъдат избрани при готвене на няколко етапа. Всяко следващо натискане на бутона „Стартиране/+30 сек./ Потвърждаване" може да увеличи времето с 30 секунди (с изключение на Размразяване според теглото).

Пример: Ако искате за размразите храната за 5 минути и след това да я готвите с 80% микровълнова мощност за 7 минути, процедирайте както следва:

1). Натиснете два пъти бутона „Тегло/Време за размразяване" и на дисплея на фурната ще се изведе „dEF2".

2). Натиснете бутона „Стартиране/+30 сек./ Потвърждаване", за да потвърдите.

3). Завъртете копчето „", за да изберете време за размразяване, докато се изведе индикацията „5:00".

4). Натиснете еднократно бутона „Микровълни/Грил/ Комбинирано", на екрана ще се изведе „800W".

5). Натиснете отново „Микровълни/Грил/Комбинирано" или завъртете копчето „", за да изберете 80% микровълнова мощност.

6). Натиснете бутона „Стартиране/+30 сек./ Потвърждаване", за да потвърдите и на дисплея ще се изведе „640W".

7). Завъртете копчето „", за да зададете времето за готвене, докато се изведе индикацията „7:00".

8). Натиснете бутона „Стартиране/+30 сек./ Потвърждаване", за да стартирате готвенето. Ще прозвучи звуков сигнал за първия етап и ще започне обратно броене на времето за размразяване. При стартиране на втория етап на готвенето отново ще прозвучи звуков сигнал. Когато готвенето приключи, ще прозвучи петкратен звуков сигнал.

10. Функция заключване за деца

Заключване: В режим на готовност натиснете бутона „Спиране/Изчистване" за 3 секунди, ще се чуе дълъг звуков сигнал, който указва заключаване (защита) за деца. На LED екрана ще се изведе Защита за деца или текущият час.

Отключване: В режим на готовност натиснете „Спиране/Изчистване" за 3 секунди, ще прозвучи дълъг звуков сигнал, който указва отключването.

11. Функция ECO

За да активирате режим ECO (Икономичен режим): В режим на готовност натиснете бутона „Спиране/ Изчистване", за да влезете в режим ECO. Екранът ще изгасне.

За да отмените режим ECO:
В режим ECO натиснете произволен бутон или завъртете копчето „“, за да излезете от режим ECO.

12. Режим на безшумна работа на уреда

За да активирате режим Безшумна работа на уреда:
В режим на готовност натиснете и задръжте бутона „Кухненски таймер/Часовник” за 3 секунди. Ще прозвучи дълъг звуков сигнал и фурната ще влезе в режим на безшумна работа. Когато натискате бутоните, няма да се чува звук.

За да дезактивирате режим Безшумна работа на уреда:
В режим на безшумна работа натиснете и задръжте бутона „Кухненски таймер/Часовник” за 3 секунди. Ще прозвучи дълъг звуков сигнал и фурната ще излезе от режим на безшумна работа.

13. Функция AquaClean (автоматично почистване с вода)

За да активирате режим AquaClean:
В режим на готовност натиснете и задръжте бутона „Микровълни/Грил/Комбинирано“ за 3 секунди. Ще прозвучи дълъг звуков сигнал и фурната ще влезе в режим на автоматично почистване с вода.

Поставете 200 мл вода във фурната и след това натиснете бутона „Стартиране/+30 сек./ Потвърждаване“, за да стартирате функцията Aquaclean с ниво на мощност 800W и продължителност 5 минути, които не могат да бъдат променени.

14. Автоматично меню

1). Завъртете копчето „“ надясно, за да изберете меню и на дисплея ще се изведе от „A1“ до „A15“.

2). Натиснете бутона „Стартиране/+30 сек./ Потвърждаване“, за да потвърдите.

3). Завъртете копчето „“, за да изберете теглото по подразбиране съгласно таблицата.

4). Натиснете бутона „Стартиране/+30 сек./ Потвърждаване“, за да стартирате готвенето.

Пример: Ако искате да използвате „Автоматично меню“, за да готвите риба с тегло 350 г.

1). Завъртете копчето „“ по посока на часовниковата стрелка, докато се изведе „A11“.

2). Натиснете бутона „Стартиране/+30 сек./ Потвърждаване“, за да потвърдите.

3). Завъртете копчето „“, за да изберете теглото на рибата, докато се изведе индикацията „350“.

4). Натиснете бутона „Стартиране/+30 сек./ Потвърждаване“, за да стартирате готвенето.

Таблица с програмите

Menu (Програма)	Тегло	Дисплей
A-1 Пица	200 г	200 г
	400 г	400 г
A-2 Затопляне на ястието	200 г	200 г
	400 г	400 г
	600 г	600 г
A-3 Разтопяване на шоколад	100 г	100 г
	150 г	150 г
	200 г	200 г
A-4 Разтопяване на масло	100 г	100 г
	150 г	150 г
	200 г	200 г
A-5 Месо (говеждо)	250 г	250 г
	350 г	350 г
	450 г	450 г
A-6 Месо (свинско)	250 г	250 г
	350 г	350 г
	450 г	450 г
A-7 Месо (пилешко)	250 г	250 г
	350 г	350 г
	450 г	450 г
A-8 Зеленчуци	200 г	200 г
	300 г	300 г
	400 г	400 г
A-9 Паста	50 г (със студена вода 450 г)	50 г
	100 г (със студена вода 800 г)	100 г
A-10 Картофи	200 г	200 г
	400 г	400 г
	600 г	600 г
A-11 Риба	250 г	250 г
	350 г	350 г
	450 г	450 г

Menu (Програма)	Тегло	Дисплей
A-12 Претопляне на супа	200 мл	200
	400 мл	400
	600 мл	600
A-13 Пуканки	100 г	100
A-14 Пилешки хапки	200 г	200 г
	400 г	400 г
	600 г	600 г
A-15 Мляно месо	4	4

Монтиране и свързване

- Уредът е предназначен само за домашна употреба.
- Фурната е предназначена само за вграждане. Фурната не е предназначена за използване върху плот или във вътрешността на шкаф.
- Моля, спазвайте специалните инструкции за монтаж.
- Уредът може да бъде инсталиран в стенно монтиран шкаф с широчина 60 см.
- Уредът е оборудван с кабел и трябва да бъде свързан само към правилно монтиран заземен контакт.
- Напрежението на електрическата мрежа трябва да отговаря на стойността, указана на табелката с производствени данни.
- Контактът трябва да бъде монтиран и свързващият кабел трябва да бъде заменян само от квалифициран електротехник. Ако след монтажа кабелът вече не е достъпен, в инсталацията трябва да присъства многополюсен прекъсвач с разстояние между контактните клеми от поне 3 мм.
- Не трябва да се използват адаптери, многопосочни разклонители и удължители. Претоварването може да доведе до риск от пожар.

Достъпните повърхности може да се нагорещят по време на работа.

Прочетете внимателно ръководството преди монтажа

Следвайте инструкциите за електрическо свързване

Фурната е оборудвана с кабел и трябва да бъде свързана само към правилно монтиран заземен контакт. Съгласно приложимите разпоредби контактът трябва да бъде монтиран и свързващият кабел трябва да бъде заменян само от квалифициран електротехник.

Ако след монтажа кабелът вече не е достъпен, в инсталацията трябва да присъства многополюсен прекъсвач с разстояние между контактните клеми от поне 3 мм.

Винт A

Винт B

Монтажна пластина

Пластмасово капаче от комплекта

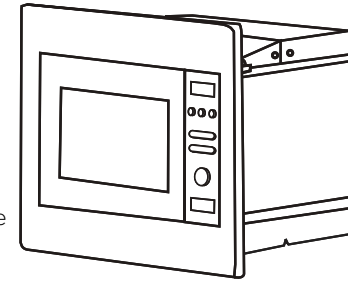

Вграденият шкаф не трябва да има задна стена зад уреда.

Минималната височина на монтажа е 85 см.

Не закривайте вентилационните отвори.

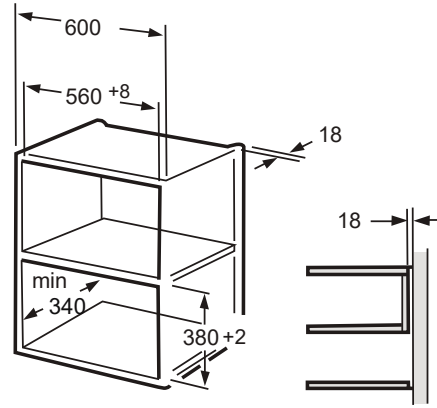

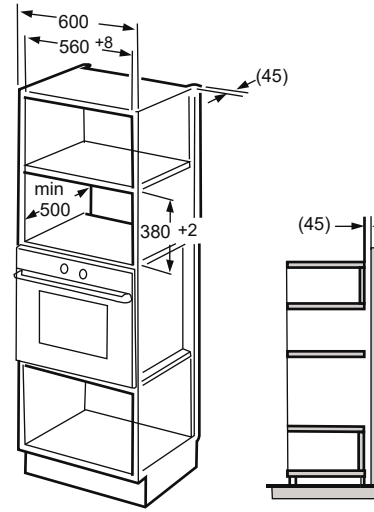

Бележка:
И при двата типа монтаж е необходимо използване на скобата и модела на дъното на шкафа.

Подготовка на шкафа

1. Прочетете инструкциите в раздела МОДЕЛ НА ДЪНОТО НА ШКАФА, поставете модела на дъното на шкафа.

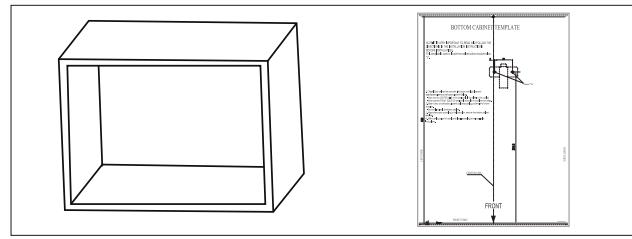

2. Поставете отметки на дъното на шкафа според отметките „а” на модела.

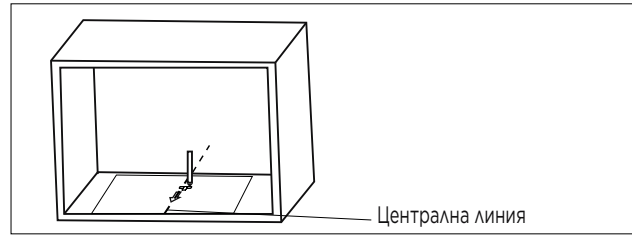

3. Отстранете модела от дъното на шкафа и фиксирайте монтажната пластина с винт А.

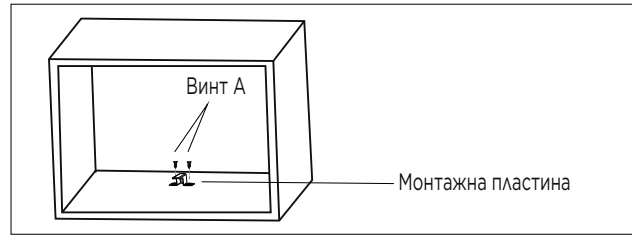

Монтаж на фурната

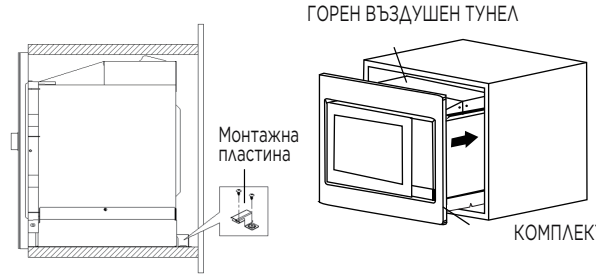

1. Фиксирайте ВИНТ А на ГОРНИЯ ВЪЗДУШЕН ТУНЕЛ на фурната и след това монтирайте фурната в шкафа.

   - Регулирайте височината на ВИНТ А, като оставите луфт от 1 мм между ВИНТ А и горната част на шкафа.
   - Не захващайте и не прегъвайте захранващия кабел.
   - Уверете се, че фурната е монтирана в центъра на шкафа.

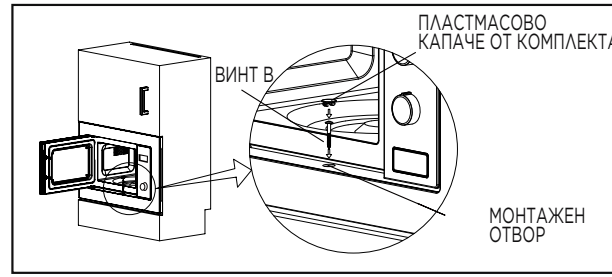

2. Отворете вратата, фиксирайте фурната към шкафа с ВИНТ В в МОНТАЖНИЯ ОТВОР на КОМПЛЕКТА. След това поставете ПЛАСТМАСОВОТО КАПАЧЕ ОТ КОМПЛЕКТА върху МОНТАЖНИЯ ОТВОР.

Спецификации

Модел BM201AG1X
Номинално напрежение: .....230V~ 50Hz Номинална входяща мощност (Микровълни): .....1250W Номинална изходяща мощност (Микровълни): ..... 800W Номинална входяща мощност (Грил): 1000W

Отстраняване на проблеми

Нормални явления	
Смущения в ТВ сигнала от работата на микровълновата фурна	Може да има смущения в радио- и телевизионното приемане, когато работи микровълнова фурна. То е подобно на смущенията, предизвикани от малки електрически уреди, като миксер, прахосмукачка, и електрически вентилатор. Това е нормално.
Слаба светлина на фурната	При готвене в микровълновата фурна с ниска мощност, светлината на фурната може да стане слаба. Това е нормално.
Върху вратата се акумулира пара, горещ въздух от вентилационните отвори	При готвене от храната може да излиза пара. По-голяма част от парата ще излезе навън през вентилационните отвори. Но известна част от нея може да се натрупа на хладни места като вратата на фурната. Това е нормално.
Фурната се включва случайно без храна в нея	Забранено е да се включва фурната без храна вътре в нея. Това е много опасно.

Проблем	Възможни причини	Решение
Фурната не се включва.	(1). Захранващият кабел не е пъхнат добре в контакта.	Изключете го от контакта. Включете го отново след 10 секунди.
	(2). Предпазителят е изгорял или прекъсвачът на електрическата верига се е задействал.	Сменете предпазителя или рестартирайте прекъсвача (трябва да се ремонтира от професионален персонал на нашата компания)
	(3). Проблем с контакта.	Пробвайте контакта с други електрически уреди.
Фурната не нагрява.	(4). Вратата не е затворена добре.	Затворете вратата добре.

Съгласно Директивата относно изхвърлянето на използвано електрическо и електронно оборудване (WEEE) такива отпадъци следва да се събират и третират отделно. Ако в бъдеще трябва да изхвърлите излезлия от употреба уред, не го изхвърляйте заедно с битовите отпадъци. Предайте уреда в пунктовете за събиране и рециклиране на използвано електрическо и електронно оборудване.

Ако се нуждаете от допълнителна информация или възникне някакъв проблем при употребата на уреда, моля, обърнете се към Центъра за обслужване на клиенти на Gorenje във вашата страна (ще намерите съответния телефонен номер в гаранционната книжка за международна гаранция на уреда). Ако във вашата страна няма Център за обслужване на клиенти, се свържете с местния представител на Gorenje или със специализирания сервиз за обслужване на домакински уреди Gorenje.

Евентуални разминавания в нюансите на цветовете между различните уреди и компоненти в рамките на една дизайнерска линия могат да настъпят поради различни фактори като различен ъгъл, под който се гледат уредите, различно оцветени фонове, материали и осветление в помещението.

Само за лична употреба!

Допълнителни препоръки за готвене в микровълнова фурна и полезни съвети можете да намерите на уеб страницата:

http://www.gorenje.com

ПОЖЕЛАВАМЕ ВИ ПРИЯТНО ПОЛЗВАНЕ НА ВАШИЯ УРЕД.

gorenje

Запазваме си правото на промени и грешки в инструкциите за употреба.

I DASHUR KLIENT

Ju falënderojmë për blerjen tuaj. Ne besojmë se së shpejti do të gjeni prova të bollshme që vërtet mund të mbështeteni në produktet tona. Për ta bërë më të lehtë përdorimin e pajisjes, ne bashkëngjisim këtë manual gjithëpërfshirës udhëzimesh.

Udhëzimet duhet t'ju ndihmojnë të njiheni me pajisjen tuaj të re. Ju lutemi, lexojini me kujdes para se të përdorni pajisjen për herë të parë.

Në çdo rast, sigurohuni që pajisja t'ju ketë ardhur e padëmtuar. Nëse identifikoni ndonjë dëm transporti, kontaktoni përfaqësuesin tuaj të shitjeve ose magazinën rajonale, nga ku është dorëzuar produkti. Numrin e telefonit e gjeni në raportin e pranimit ose dorëzimit.

Ta gëzoni pajisjen tuaj të re shtëpiake.
Pajisja për përdorim shtëpiak për ngrohjen e ushqimit dhe pijeve me anë të energjisë elektromagnetike vetëm për përdorim të brendshëm.

UDHËZIMET E PËRDORIMIT

Lexoni me kujdes udhëzimet dhe ruajini ato për referencë në të ardhmen.

Këto udhëzime janë për përdoruesit.
Ato përshkruajnë furrën dhe mënyrën e përdorimit të saj. Ato gjithashtu zbatohen për lloje të ndryshme të pajisjeve, prandaj mund të gjeni disa përshkrime të funksioneve që mund të mos zbatohen për pajisjen tuaj.

MASAT PARAPRAKE PËR TË SHMANGUR EKSPOZIMIN E MUNDSHËM NDAJ ENERGJISË SË TEPËRT TË MIKROVALËS

1. Mos u përpiqni ta përdorni këtë furrë me derën e hapur, pasi kjo mund të rezultojë në ekspozim të dëmshëm ndaj energjisë së mikrovalës. Është e rëndësishme të mos prishni ose manipuloni bllokimet e sigurisë.
2. Mos vendosni asnjë objekt midis faqes së përparme të furrës dhe derës apo të lejoni që njollat ose mbetjet e pastruesit të grumbullohen në sipërfaqet e mbylljes.
3. **KUJDES**: Nëse dera ose gominat e derës dëmtohen, furra nuk duhet të përdoret derisa të riparohet nga një person kompetent.

SHTOJCË

Nëse aparati nuk mirëmbahet në një gjendje të mirë pastërtie, sipërfaqja e tij mund të degradohet dhe të ndikojë në jetëgjatësinë e aparatit dhe të çojë në një situatë të rrezikshme.

KUJDES

Për të zvogëluar rrezikun e zjarrit, goditjes elektrike, dëmtimit të personave ose ekspozimit ndaj energjisë së tepërt të mikrovalës kur përdorni pajisjen tuaj, ndiqni masat paraprake, duke përfshirë:

- Lexoni dhe ndiqni: "MASAT PARAPRAKE PËR TË SHMANGUR EKSPOZIMIN E MUNDSHËM NDAJ ENERGJISË SË TEPËRT TË MIKROVALËS".
- Kjo pajisje mund të përdoret nga fëmijë të moshës 8 vjeç e lart dhe persona me aftësi të reduktuara fizike, shqisore ose mendore ose me mungesë të përvojës dhe njohurisë nëse u është dhënë mbikëqyrje ose udhëzim në lidhje me përdorimin e pajisjes në një mënyrë të sigurt dhe nëse kuptojnë rreziqet e përfshira. Fëmijët nuk duhet të luajnë me pajisjen. Pastrimi dhe mirëmbajtja nga ana e përdoruesit nuk do të kryhen nga fëmijët pa mbikëqyrje.
- Mbani pajisjen dhe kabllon e saj larg fëmijëve të moshës më pak se 8 vjeç.
- Nëse kablloja e rrymës dëmtohet, ajo duhet të zëvendësohet nga fabrikuesi, personeli i tij i shërbimit ose persona të kualifikuar në mënyrë të ngjashme për të parandaluar ndonjë rrezik.
- **KUJDES:** Sigurohuni që pajisja të jetë fikur para se të zëvendësoni llambën për të shmangur mundësinë e goditjes elektrike.
- **KUJDES:** Është e rrezikshme për cilindo tjetër përveç një personi kompetent të kryejë ndonjë operacion shërbimi ose riparimi që përfshin heqjen e një mbulese që jep mbrojtje nga ekspozimi ndaj energjisë së mikrovalës.

- **KUJDES:** Lëngjet dhe ushqimet e tjera nuk duhet të nxehen në enë të mbyllura pasi ato mund të shpërthejnë.
- Kur ngrohni ushqimin në enë plastike ose letre, shihni me kujdes furrën për shkak të mundësisë së ndezjes.
- Përdorni vetëm enë që janë të përshtatshme për t'u përdorur në furrat me mikrovalë.
- Nëse nxjerr tym, fikni ose hiqni nga priza pajisjen dhe mbajeni derën të mbyllur në mënyrë që të ndrydhni flakët.
- Ngrohja me mikrovalë e pijeve mund të rezultojë në vlimin e vonuar shpërthyes, prandaj duhet pasur kujdes gjatë trajtimit të enës.
- Përmbajtja e shisheve të ushqimit dhe kavanozave të ushqimit për fëmijë duhet të trazohen ose të tunden dhe temperatura të kontrollohet para konsumimit, në mënyrë që të shmangni djegiet.
- Vezët në lëvozhgën e tyre dhe vezët e ziera shumë nuk duhet të ngrohen në furrat me mikrovalë, pasi ato mund të shpërthejnë, edhe pasi të ketë mbaruar ngrohja me mikrovalë.
- Furra duhet të pastrohet rregullisht dhe të hiqen të gjitha depozitat e ushqimit.
- Mosmbajtja e furrës në gjendje të pastër mund të çojë në përkeqësim të sipërfaqes që mund të ndikojë negativisht në jetëgjatësinë e pajisjes dhe mund të rezultojë në një situatë të rrezikshme.
- Përdorni vetëm sondën e temperaturës të rekomanduar për

këtë furrë. (për furrat e pajisura me një strukturë për të përdorur sondë të ndjeshme ndaj temperaturës.)

- Furra me mikrovalë duhet të funksionojë me derën dekorative të hapur. (për furrat me derë dekorative.)
- Kjo pajisje është e paraparë për përdorim shtëpiak ose për raste të ngjashme, siç janë:
  - - zonat e kuzhinës për personelin në dyqane, zyra dhe mjedise të tjera pune;
  - - nga klientët e hoteleve, moteleve dhe mjediseve të tjera akomoduese;
  - - shtëpitë në ferma;
  - mjedise të tilla si hotelet me mëngjes ("bed and breakfast").
- Furra me mikrovalë është paraparë për ngrohjen e ushqimit dhe pijeve. Tharja e ushqimit ose veshjeve dhe nxehja e veshjeve me korrent, pantoflave, sfungjerëve, leckave të lagura dhe të ngjashme mund të çojnë në rrezik dëmtimi, ndezjeje ose zjarri.
- Enët metalike për ushqim dhe pije nuk lejohen gjatë gatimit me mikrovalë.
- Pajisja nuk duhet të pastrohet me një pastrues avulli.
- Pajisja nuk duhet të instalohet pas një dere dekorative për të shmangur nxehjen e tepërt. (Kjo nuk është e zbatueshme për pajisjet me derë dekorative.)
- Furra me mikrovalë është e paraparë të përdoret inkaso.
- Duhet pasur kujdes që të mos zhvendoset pllaka rrotulluese kur hiqni enët nga pajisja. (Për pajisjet fikse dhe pajisjet inkaso që përdoren të barabarta ose më të larta se 900 mm mbi dysheme

dhe që kanë pllaka rrotulluese të ndashme. Por kjo nuk është e zbatueshme për pajisjet me derë horizontale që kapet nga poshtë.)

- Pastruesi i avullit nuk duhet të përdoret.
- Mund të nxehet sipërfaqja e një sirtari të magazinimit.
- Mos përdorni pastrues të ashpër gërryes ose kruajtëse të mprehta metali për të pastruar xhamin e derës së furrës pasi ato mund të gërvishtin sipërfaqen, gjë që mund të rezultojë në thyerje të xhamit.
- **KUJDES**: Pajisja dhe pjesët e saj të arritshme nxehen gjatë përdorimit. Duhet pasur kujdes që të mos prekni elementet e ngrohjes. Fëmijët nën moshën 8 vjeç do të mbahen larg nëse nuk mbikëqyren vazhdimisht.
- Gjatë përdorimit pajisja nxehet. Duhet pasur kujdes që të mos prekni elementet e ngrohjes brenda furrës.
- **KUJDES**: Pjesët e arritshme mund të nxehen gjatë përdorimit. Fëmijët e vegjël duhet të mbahen larg.
- **KUJDES**: Kur pajisja punon në modalitetin e kombinuar, fëmijët duhet të përdorin furrën vetëm nën mbikëqyrjen e të rriturve për shkak të temperaturave të gjeneruara.

LEXOJENI ME KUJDES DHE MBAJENI PËR REFERENCË NË TË ARDHMEN

PËR TË REDUKTUAR RREZIKUN E DËMTIMIT TË PERSONAVE INSTALIMI I TOKËZIMIT

RREZIK

Rrezik i goditjeve elektrike

Prekja e disa prej përbërësve të brendshëm mund të shkaktojë lëndime serioze personale ose vdekje. Mos e çmontoni këtë pajisje.

KUJDES

Rrezik i goditjeve elektrike

Përdorimi jo i duhur i tokëzimit mund të rezultojë në goditje elektrike. Mos e fusni në prizë derisa pajisja të jetë instaluar dhe tokëzuar si duhet.

Kjo pajisje duhet të jetë e tokëzuar. Në rast të një qarku të shkurtër elektrik, tokëzimi zvogëlon rrezikun e goditjes elektrike duke siguruar një tel shpëtimi për rrymën elektrike.

Kjo pajisje është e pajisur me një kabllo që ka një tel tokëzimi me një spinë tokëzimi. Spina duhet të futet në një prizë që është instaluar dhe tokëzuar siç duhet.

Konsultohuni me një elektricist ose mjeshtër të kualifikuar nëse udhëzimet e tokëzimit nuk janë kuptuar plotësisht ose nëse ekziston dyshimi nëse pajisja është e tokëzuar siç duhet.

Nëse është e nevojshme të përdorni një kabllo zgjatuese, përdorni vetëm një kabllo zgjatuese me 3 tela.

1. Është siguruar një kabllo e shkurtër e furnizimit me energji elektrike për të zvogëluar rreziqet që rezultojnë nga ngatërrimi ose pengimi në një kabllo më të gjatë.

2. Nëse përdoret një kabllo e gjatë ose kabllo zgjatuese:
   1). Kapaciteti elektrik i shënuar i kompletit të kabllos ose kabllos zgjatuese duhet të jetë së paku po aq i madh sa kapaciteti elektrik i pajisjes.

   2). Kablloja zgjatuese duhet të jetë kabllo 3-telëshe e tipit tokëzues.
   3). Kablloja e gjatë duhet të jetë e rregulluar në mënyrë që të mos varet mbi banak ose tavolinë ku mund të tërhiqet nga fëmijët ose të shkelet pa dashje.

PASTRIMI

Sigurohuni që ta hiqni pajisjen nga priza.

- Pas përdorimit, pastroni zgavrën e furrës me një leckë pak të lagur.
- Pastroni aksesorët në mënyrën e zakonshme në ujë me sapun.
- Korniza dhe gomina e derës dhe pjesët fqinje duhet të pastrohen me kujdes me një leckë të lagur kur ato janë të papastra.
- Mos përdorni pastrues të ashpër gërryes ose kruajtëse të mprehta metali për të pastruar xhamin e derës së furrës pasi ato mund të gërvishtin sipërfaqen, gjë që mund të rezultojë në thyerje të xhamit.
- Këshillë pastrimi --- Për pastrim më të lehtë të mureve të zgavrës që mund të preken nga ushqimi i gatuar: Vendosni gjysmë limoni në një tas, shtoni 300 ml ujë dhe ngrohni me fuqi mikrovale prej 100% për 10 minuta. Pastrojeni furrën duke përdorur një leckë të butë dhe të thatë.

KUJDES

Rrezik i lëndimit personal

Është e rrezikshme për cilindo tjetër përveç një personi kompetent të kryejë ndonjë operacion shërbimi ose riparimi që përfshin heqjen e një mbulese që jep mbrojtje nga ekspozimi ndaj energjisë së mikrovalës.

Shikoni udhëzimet për "Materialet që mund të përdorni në furrën me mikrovalë ose që duhen shmangur në furrën me mikrovalë". Mund të ketë enë të caktuara jo metalike që nuk janë të sigurta për t'u përdorur në mikrovalë. Nëse keni dyshime, mund të provoni enën në fjalë duke ndjekur procedurën më poshtë.

Testi i enës:

- Mbushni një enë të sigurt për mikrovalë me 1 filxhan ujë të ftohtë (250 ml) së bashku me enën në fjalë.
- Gatuani në fuqinë maksimale për 1 minutë.
- Prekni me kujdes enën. Nëse ena e zbrazët është e ngrohtë, mos e përdorni për gatim në mikrovalë.
- Mos e kaloni 1 minutë kohë gatimi.

Materialet që mund t'i përdorni në furrën me mikrovalë

Enët e kuzhinës	Shënime
Ena për skuqje	Ndiqni udhëzimet e prodhuesit. Pjesa e poshtme e enës për skuqje duhet të jetë së paku 3/16 inç (5 mm) mbi pllakën rrotulluese. Përdorimi i gabuar mund të shkaktojë prishjen e pllakës rrotulluese.
Enët e darkës	Vetëm të sigurtat për mikrovalë. Ndiqni udhëzimet e prodhuesit. Mos përdorni enë të plasaritura ose të ciflosura.
Kavanozat e qelqit	Gjithmonë hiqni kapakun. Përdoreni vetëm për të ngrohur ushqimin derisa të jetë i ngrohtë. Shumica e kavanozave të qelqit nuk janë rezistentë ndaj nxehtësisë dhe mund të thyhen.
Enët e qelqit	Vetëm enët e qelqit rezistente ndaj nxehtësisë së furrës. Sigurohuni që të mos ketë zbukurime metalike. Mos përdorni enë të plasaritura ose të ciflosura.
Qeset për gatim në furrë	Ndiqni udhëzimet e prodhuesit. Mos e mbyllni me lidhje metalike. Krijoni vrima për të lejuar që avulli të dalë.
Pjatat dhe gotat prej letre	Përdorni vetëm për gatim/ngrohje afatshkurtër. Mos e lini furrën pa mbikëqyrje gjatë gatimit.
Pecetat e letrës	Përdoreni për të mbuluar ushqimin për ringrohje dhe thithjen e yndyrës. Përdoreni me mbikëqyrje vetëm për gatim afatshkurtër.
Letra pergamene	Përdoreni si mbulesë për të parandaluar spërkatjen ose si mbështjellëse për avullim.
Plastika	Vetëm të sigurtat për mikrovalë. Ndiqni udhëzimet e prodhuesit. Duhet të jetë e etiketuar si "Microwave Safe" (E sigurt për mikrovalë".) Disa enë plastike zbuten, ndërsa ushqimi brenda nxehet. "Qeset e vlimit" dhe qeset plastike të mbyllura fort duhet të çahen, shpohen ose shfryhen siç udhëzohet nga paketa.
Mbështjellësja plastike	Vetëm të sigurtat për mikrovalë. Përdorni për të mbuluar ushqimin gjatë gatimit për të ruajtur lagështinë. Mos lejoni që mbështjellësja plastike të prekë ushqimin.
Termometrat	Vetëm të sigurtët për mikrovalë (termometra për mish dhe ëmbëlsira).
Letra e parafinuar	Përdoreni si mbulesë për të parandaluar spërkatjen dhe për të ruajtur lagështinë.

Materialet që duhen shmangur në furrën me mikrovalë

Enët e kuzhinës	Shënime
Tabakaja e aluminit	Mund të shkaktojë hark elektrik. Transferoni ushqimin në një enë të sigurt për mikrovalë.
Kutitë e kartonit për ushqim me dorezë metalike	Mund të shkaktojë hark elektrik. Transferoni ushqimin në një enë të sigurt për mikrovalë.
Enët metalike ose të zbukuruara me metal	Metali mbron ushqimin nga energjia e mikrovalës. Zbukurimi metalik mund të shkaktojë hark elektrik.
Lidhjet përdredhëse metalike	Mund të shkaktojnë hark elektrik dhe mund të shkaktojnë zjarr në furrë.
Qeset prej letre	Mund të shkaktojnë zjarr në furrë.
Buka e peshkut	Buka e peshkut mund të shkrijë ose kontaminojë lëngun brenda kur ekspozohet në temperaturë të lartë.
Druri	Druri do të thahet kur përdoret në furrë me mikrovalë dhe mund të ndahet ose të plasaritet.

Emrat e pjesëve dhe aksesorëve të furrës

Hiqni furrën dhe të gjitha materialet nga kartoni dhe zgavra e furrës.

Furra juaj vjen me aksesorët e mëposhtëm:

Tabaka qelqi rrotulluese

Montimi i unazës së pllakës

Manual udhëzimi

Boshti i pllakës rrotulluese

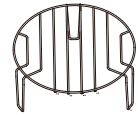

Mbajtëse skare (Nuk mund të përdoret në funksionin e mikrovalës dhe duhet të vendoset në tabakanë e qelqit)

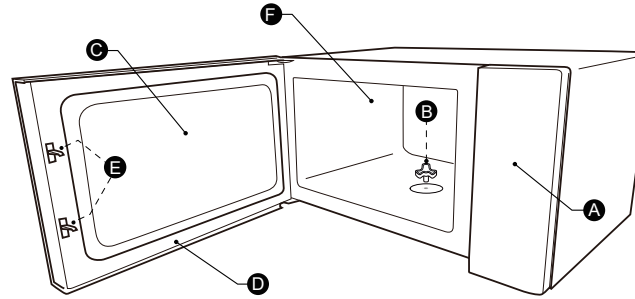

A) Paneli i kontrollit
B) Boshti i pllakës rrotulluese
C) Dritarja e vëzhgimit
D) Montimi i derës
E) Sistemi i bllokimit të sigurisë
F) Zgavra e furrës

INSTALIMI I PLLAKËS RROTULLUESE

Pastrimi i dhomëzës së gatimit dhe vendosja e pllakës rrotulluese në vend. Për instalime të reja, sigurohuni që të gjitha paketimet dhe shiritat e transportit janë hequr nga boshti i pllakës rrotulluese. Para se të përdorni pajisjen për të përgatitur ushqimin për herë të parë, do t'ju duhet ta vendosni pllakën rrotulluese në mënyrën e duhur. Ju duhet të pastroni dhomëzën e gatimit dhe aksesorët.

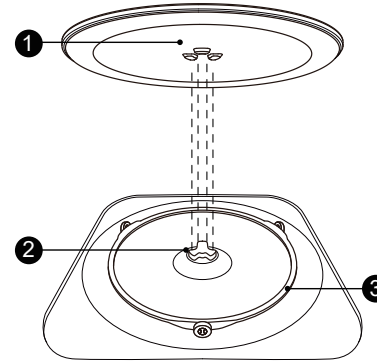

Si ta vendosni pllakën rrotulluese në vend:

1. Vendosni montimin e unazës së pllakës rrotulluese (3) në pjesën e futur të dhomëzës e gatimit.
2. Vendoseni tabakanë prej qelqi (1) në montimin e unazës së pllakës rrotulluese
(3). Vendosni vijat e ngritura dhe të lakuara në qendër të pjesës së poshtme të tabakasë prej qelqi midis tre spicave të boshtit. Sigurohuni që tabakaja e qelqit (1) të përfshihet në boshtin e pllakës rrotulluese
(2) në qendër të dyshemesë së dhomëzës së gatimit. Rrotullat në bosht duhet të futen brenda vargut të poshtëm të pllakës rrotulluese.

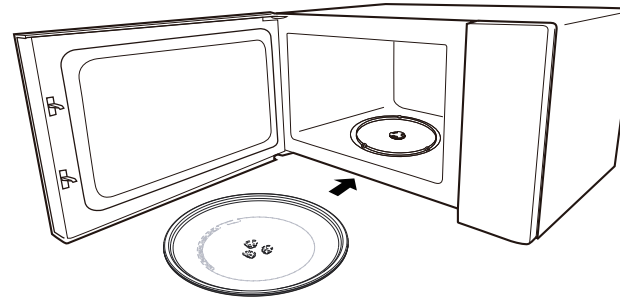

Shënim:

1. Kurrë mos e përdorni pajisjen pa pllakën rrotulluese. Sigurohuni që është përfshirë siç duhet. Pllaka rrotulluese mund të kthehet në drejtim të akrepave të orës ose kundër akrepave të orës.
2. Asnjëherë mos e vendosni tabakanë prej qelqi me kokë poshtë. Tabakaja e qelqit nuk duhet të kufizohet asnjëherë.
3. Si tabakaja prej qelqi, ashtu edhe montimi i unazave të pllakës rrotulluese, duhet të përdoren gjithmonë gjatë gatimit.
4. Të gjithë ushqimet dhe enët e ushqimit vendosen gjithmonë në tabakanë e qelqit për gatim.
5. Asnjëherë mos e kufizoni lëvizjen e pllakës rrotulluese.
6. Nëse tabakaja e qelqit ose montimi i unazës së pllakës rrotulluese çahet ose thyhet, kontaktoni qendrën tuaj më të afërt të autorizuar të shërbimit.

FUNKSIONIMI

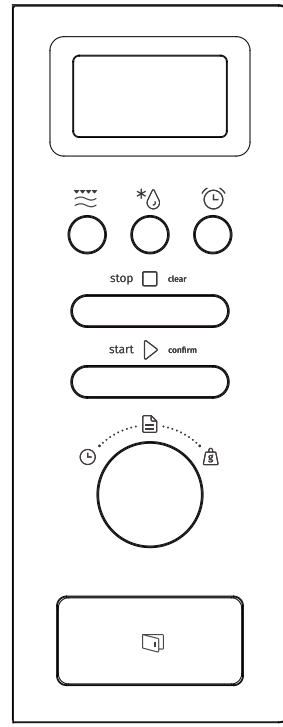

	Microwave/ Grill/Combi.
	Weight/Time Defrost
	Kitchen Timer/ Clock
	Stop/Clear
	Start/ +30SEC./Confirm
	Auto Menu
	Timer
	Weight

1. Vendosja e orës

Kur furra me mikrovalë elektrizohet, ekrani do të shfaqë "0:00", sinjali do të bjerë një herë.

1). Shtypni "Kitchen Timer/Clock" dy herë për të zgjedhur funksionin e orës, shifrat e orës do të vezullojnë.

2). Ktheni " " për të rregulluar shifrat e orës, koha e hyrjes duhet të jetë brenda 0–23.

3). Shtypni "Kitchen Timer/Clock", shifrat e minutave do të vezullojnë.

4). Ktheni " " për të rregulluar shifrat e minutave, koha e hyrjes duhet të jetë brenda 0–59.

5). Shtypni "Kitchen Timer/Clock" për të përfunduar vendosjen e orës. ":" do të vezullojë dhe koha do të ndizet.

Shënim:

1). Nëse ora nuk është vendosur, ajo nuk do të funksionojë kur të jetë ndezur.

2). Gjatë procesit të vendosjes së orës, nëse nuk shtypni "Kitchen Timer/Clock", në 1 minutë, furra do të kthehet automatikisht në statusin e mëparshëm.

2. Gatimi me mikrovalë

Shtypni "Microwave/Grill/Combi." një herë, ekrani do të shfaqë "800W". Shtypni "Microwave/Grill/Combi." në mënyrë të përsëritur ose ktheni " " për të zgjedhur fuqinë që dëshironi, "800W", "640W", "400W", "240W", "80W", "G", "C-1" ose "C-2" do të shfaqen në ekran për çdo shtypje të shtuar. Pastaj shtypni "Start/+30Sec./Confirm" për të konfirmuar dhe ktheni " " "për të vendosur kohën e gatimit
nga 0:05 deri në 95:00. Shtypni "Start/+30Sec./Confirm" përsëri për të filluar gatimin.

Shembull: Nëse doni të përdorni 80% të energjisë së mikrovalës për të gatuar për 20 minuta, mund ta përdorni furrën si në hapat e mëposhtëm.

1). Shtypni "Microwave/Grill/Combi." një herë, ekrani do të shfaqë "800W".

2). Shtypni "Microwave/Grill/Combi." edhe një herë ose ktheni " " për të zgjedhur 80% të energjisë së mikrovalës.

3). Shtypni "Start/+30Sec./Confirm" për të konfirmuar dhe ekrani shfaq "640W".

4). Ktheni " " për të rregulluar kohën e gatimit derisa furra të shfaqë "20:00".

5). Shtypni "Start/+30Sec./Confirm" për të filluar gatimin.

Shënim: sasitë e hapave për kohën e rregullimit të ndryshimit të kodimit janë si më poshtë:

0 --- 1 min	: 5 sekonda
1 --- 5 min	: 10 sekonda
5 --- 10 min	: 30 sekonda

10 --- 30 min : 1 minutë
30 --- 95 min : 5 minuta

"Microwave/Grill/Combi." Udhëzimet e bllokut

Renditja	Ekrani	Fuqia e mikrovalës	Fuqia e skarës
1	800W	100%	
2	640W	80%	
3	400W	50%	
4	240W	30%	
5	80W	10%	
6	G	0%	100%
7	C-1	55%	45%
8	C-2	36%	64%

3. Gatimi në skarë ose i kombinuar

Shtypni "Microwave/Grill/Combi." një herë, ekrani do të shfaqë "800W". Shtypni "Microwave/Grill/Combi." në mënyrë të përsëritur ose ktheni " " për të zgjedhur fuqinë që dëshironi, "800W","640W", "400W", "240W", "80W", "G", "C-1" ose "C-2" do të shfaqen
në ekran për çdo shtypje të shtuar. Pastaj shtypni
"Start/+30Sec./Confirm" për të konfirmuar dhe ktheni " "
për të vendosur kohën e gatimit nga 0:05
deri në 95:00. Shtypni "Start/+30Sec./Confirm" përsëri për të filluar gatimin.

Shembull: Nëse dëshironi të përdorni 55% të fuqisë së mikrovalës dhe 45% të fuqisë së skarës (C-1) për të gatuar për 10 minuta, mund të përdorni furrën si në hapat e mëposhtëm.

1). Shtypni "Microwave/Grill/Combi." një herë, ekrani do të shfaqë "800W".

2). Shtypni "Microwave/Grill/Combi." katër herë ose ktheni " " për të zgjedhur kombinimin. modaliteti 1.

3). Shtypni "Start/+30Sec./Confirm" për të konfirmuar, dhe ekrani shfaq "C-1".

4). Ktheni " " për të rregulluar kohën e gatimit derisa furra të shfaqë "10:00".

5) Shtypni "Start/+30Sec./Confirm" për të filluar gatimin.

Shënim: Nëse kalon gjysma e kohës së pjekjes në skarë, furra tingëllon dy herë dhe kjo është normale. Në mënyrë që të keni një efekt më të mirë të pjekjes të ushqimit në skarë, duhet ta ktheni ushqimin, të mbyllni derën dhe më pas të shtypni "Start/+30Sec./Confirm" për të vazhduar gatimin. Nëse nuk funksionon, furra do të vazhdojë të punojë.

4. Shkrirja sipas kohës

1). Shtypni "Weight/Time Defrost" dy herë, dhe furra do të shfaqë "dEF2".

2). Shtypni "Start/+30Sec./Confirm" për të konfirmuar.

3). Ktheni "" për të vendosur kohën e gatimit, diapazoni i kohës është "00:05-95:00".

4). Shtypni "Start/+30Sec./Confirm" për të filluar gatimin.

5. Shkrirja sipas peshës

1). Shtypni "Weight/Time Defrost" një herë dhe furra do të shfaqë "dEF1".

2). Shtypni "Start/+30Sec./Confirm" për të konfirmuar.

3). Shtypni "Weight/Time Defrost" në mënyrë të përsëritur ose ktheni "" për të zgjedhur menunë e shkrirjes, "d01", "d02", "d03", "d04" do të shfaqen sipas rendit.

4). Shtypni "Start/+30Sec./Confirm" për të konfirmuar.

5). Ktheni "" për të zgjedhur peshën e ushqimit.

6). Shtypni "Start/+30Sec./Confirm" për të filluar shkrirjen.

Menuja	d01 Bukë e ngrirë	d02 Mish i ngrirë	d03 Perime të ngrira	d04 Picë e ngrirë
Pesha	100g-600g	100g-2000g	100g-1000g	100g-600g

6. Kohëmatësi i kuzhinës

1). Shtypni "Kitchen Timer/Clock" një herë, ekrani do të shfaqë 00:00.

2). Ktheni "" për të caktuar kohën e saktë. (Koha maksimale e gatimit është 95 minuta.)

3). Shtypni "Start/+30Sec./Confirm" për të konfirmuar cilësimin.

4). Kur të arrihet koha e kuzhinës, sinjali do të bjerë 5 herë. Nëse ora është vendosur (sistemi 24 orësh), ekrani do të shfaqë kohën aktuale.

Shënim:

Gjatë kohëmatësit të kuzhinës, nuk mund të vendoset asnjë program.

7. Fillimi i shpejtë

1). Në gjendje të pritjes, shtypni "Start/+30Sec./Confirm" për të filluar gatimin 30 sekonda me 100% fuqi, çdo shtypje e shtuar do të rrisë me 30 sekonda kohën e gatimit deri në 95 minuta.

2). Në gjendje të pritjes, ktheni majtas "" për të vendosur kohën e gatimit me 100% fuqi të mikrovalës, më pas shtypni "Start/+30Sec./Confirm" për të filluar gatimin.

Shënim: Në gatimin "mikrovalë, skarë, kombinim", në gjendjen e kohës së shkrirjes ose me shumë faza, pas çdo shtypjeje të "Start/+30Sec./Confirm" koha e gatimit mund të rritet me 30 sekonda.

8. Funksioni kërkues

1). Në gjendjet e gatimit të mikrovalës, skarës dhe kombinim, shtypni "Microwave/Grill/Combi." dhe fuqia aktuale do të shfaqet për 3 sekonda. Pas 3 sekondash, furra do të kthehet në gjendjen e mëparshme.

2). Në gjendje gatimi, shtypni "Kitchen Timer/Clock" për të kërkuar kohën dhe koha do të shfaqet për 3 sekonda.

9. Gatimi me shumë

Jo më shumë se 2 seksione mund të vendosen për gatim. Në gatimin me shumë seksione, nëse një seksion është shkrirja, atëherë shkrirja do të vendoset në seksionin e parë. Kohëmatësi i kuzhinës dhe menuja automatike nuk mund të jenë në gatime me shumë seksione. Çdo shtypje më shumë në "Start/+30Sec./Confirm" mund të rrisë kohën me 30 sekonda (përveç shkrirjes sipas peshës).

Shembull: Nëse dëshironi të shkrini ushqimin për 5 minuta dhe më pas të gatuani me 80% fuqi të mikrovalës për 7 minuta, përdoreni atë si më poshtë:

1). Shtypni "Weight/Time Defrost" dy herë dhe furra do të shfaqë "dEF2".
2). Shtypni "Start/+30Sec./Confirm" për të konfirmuar.
3). Ktheni " " për të zgjedhur kohën e shkrirjes derisa të shfaqet "5:00".
4). Shtypni "Microwave/Grill/Combi." një herë, ekrani do të shfaqë "800W".
5). Shtypni "Microwave/Grill/Combi." edhe një herë ose ktheni " " për të zgjedhur 80% të energjisë së mikrovalës.
6). Shtypni "Start/+30Sec./Confirm" për të konfirmuar dhe ekrani shfaq "640W".
7). Ktheni " " për të rregulluar kohën e gatimit derisa furra të shfaqë "7:00".
8). Shtypni "Start/+30Sec./Confirm" për të filluar gatimin dhe sinjali do të bjerë një herë për seksionin e parë, koha e shkrirjes fillon numërimin mbrapsht. Sinjali do të tingëllojë edhe një herë duke hyrë në gatimin e dytë. Kur të mbarojë gatimi, sinjali tingëllon pesë herë.

10. Funksioni i bllokimit për fëmijët

Bllokimi: Në gjendje të pritjes, shtypni "Stop/Clear" për 3 sekonda, do të ketë një bip të gjatë që tregon hyrjen në gjendjen e bllokimit për fëmijët. LED-i do të shfaqë gjendjen e bllokimit për fëmijët ose kohën aktuale.
Anulimi i bllokimit: Në gjendje të bllokuar, shtypni "Stop /Clear" për 3 sekonda, do të ketë një "bip" të gjatë që tregon se bllokimi është liruar.

11. Funksioni ECO

Për të hyrë në modalitetin ECO:
Në gjendje pritjeje, shtypni "Stop /Clear" për të hyrë në modalitetin ECO. Ekrani do të fiket.
Për të anuluar modalitetin ECO:
Në modalitetin ECO, shtypni çfarëdo çelësi ose ktheni " " për të dalë nga modaliteti ECO.

Për të aktivizuar modalitetin e heshtur:
Në gjendje pritjeje, mbani shtypur “Kitchen Timer/Clock” për 3 sekonda. Do të dëgjohet një bip i gjatë dhe furra do të hyjë në modalitetin e heshtur. Kur shtypni tastet, nuk lëshon tingull.

12. Modaliteti i heshtur

Për të çaktivizuar modalitetin e heshtur:
Në modalitetin e heshtur, mbani të shtypur “Kitchen Timer/ Clock” për 3 sekonda. Do të dëgjohet një bip i gjatë dhe furra do të hyjë në modalitetin e heshtur.

13. Funksioni Aquaclean

Për të hyrë në modalitetin Aquaclean:
Në gjendje pritjeje, mbani shtypur “Microwave/Grill/Combi.” për 3 sekonda. Do të dëgjohet një bip i gjatë dhe furra do të hyjë në modalitetin aquaclean.
Vendosni 200 ml ujë brenda dhe shtypni “Start/+30Sec./Confirm” për të filluar funksionin Aquaclean me nivelin e energjisë 800W dhe 5 minuta, të cilat nuk mund të ndryshohen.

14. Menuja

1). Ktheni " " djathtas për të zgjedhur menunë dhe do të shfaqet "A1" deri në "A15".

2). Shtypni "Start/+30Sec./Confirm" për të konfirmuar.

3). Ktheni " " për të zgjedhur peshën e paracaktuar si grafik menuje.

4). Shtypni "Start/+30Sec./Confirm" për të filluar gatimin.

Shembull: Nëse doni të përdorni "Auto Menu" për të gatuar peshk për 350 g.

1). Ktheni " " në drejtim të akrepave të orës derisa të shfaqjet "A11".

2). Shtypni "Start/+30Sec./Confirm" për të konfirmuar.

3). Ktheni " " për të zgjedhur peshën e peshkut derisa të shfaqet "350".

4). Shtypni "Start/+30Sec./Confirm" për të filluar gatimin.

Grafiku i menusë

Menuja	Pesha	Ekrani
A-1 Pica	200 g	200g
	400 g	400g
A-2 Ngroh sërish pjatën	200 g	200 g
	400 g	400 g
	600 g	600 g
A-3 Shkrin çokollatën	100 g	100 g
	150 g	150 g
	200 g	200 g
A-4 Shkrin gjalpin	100 g	100 g
	150 g	150 g
	200 g	200 g
A-5 Mish (viç)	250 g	250 g
	350 g	350 g
	450 g	450 g

Menuja	Pesha	Ekrani
A-6 Mish (derr)	250 g	250 g
	350 g	350 g
	450 g	450 g
A-7 Mish (pulë)	250 g	250 g
	350 g	350 g
	450 g	450 g
A-8 Perime	200 g	200 g
	300 g	300 g
	400 g	400 g
A-9 Makarona	50 g (me ujë të ftohtë 450 g)	50 g
	100 g (me ujë të ftohtë 800 g)	100 g
A-10 Patate	200 g	200 g
	400 g	400 g
	600 g	600 g
A-11 Peshk	250 g	250 g
	350 g	350 g
	450 g	450 g
A-12 Ngroh sërish supën	200 ml	200
	400 ml	400
	600 ml	600
A-13 Kokoshka	100 g	100
A-14 Kofshë pule	200 g	200 g
	400 g	400 g
	600 g	600 g
A-15 Mish i grirë	4	4

Instalimi dhe lidhja

- Kjo pajisje është e paraparë vetëm për përdorim shtëpiak.
- Kjo furrë është e paraparë vetëm për përdorim inkaso. Nuk është paraparë për përdorim mbi banak apo për përdorim brenda një bufeje.
- Respektoni udhëzimet e veçanta të instalimit.
- Pajisja mund të instalohet në një bufe të montuar në mur me gjerësi 60 cm.
- Pajisja është e pajisur me një spinë dhe duhet të lidhet vetëm me një prizë të tokëzuar të instaluar siç duhet.
- Tensioni i rrjetit duhet të korrespondojë me tensionin e specifikuar në pllakën e kapacitetit.
- Priza duhet të instalohet dhe kablloja lidhëse duhet të zëvendësohet vetëm nga një elektricist i kualifikuar. Nëse priza nuk është më e arritshme pas instalimit, një pajisje shkëputëse e të gjitha polëve duhet të jetë e pranishme në anën e instalimit me një boshllëk kontakti prej të paktën 3 mm.
- Përshtatësit, shiritat me shumë drejtime dhe kabllot zgjatuese nuk duhet të përdoren. Mbingarkesa mund të rezultojë në rrezik zjarri.

Sipërfaqja e arritshme mund të jetë e nxehtë gjatë funksionimit.

Lexoni me kujdes manualin para instalimit

Vini re lidhjen elektrike

Pajisja është e pajisur me një prizë dhe duhet të lidhet vetëm me një prizë të tokëzuar të instaluar siç duhet. Ne përputhje
me rregulloret e duhura, instalimi i prizës dhe zëvendësimi i kabllos lidhëse duhet të bëhet vetëm nga një elektricist i kualifikuar.

Nëse priza nuk është më e arritshme pas instalimit, një pajisje shkëputëse e të gjitha polëve duhet të jetë e pranishme në anën e instalimit me një boshllëk kontakti prej të paktën 3 mm.

Vida A

Vida B

Pllaka e montimit

Mbulesë plastike

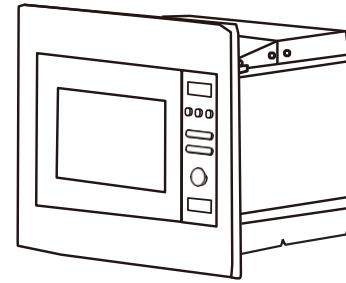

Bufeja inkaso nuk duhet të ketë një mur të pasmë prapa pajisjes.

Lartësia minimale e instalimit është 85 cm.

Mos mbuloni vendet e ventilimit dhe pikat e marrjes së ajrit.

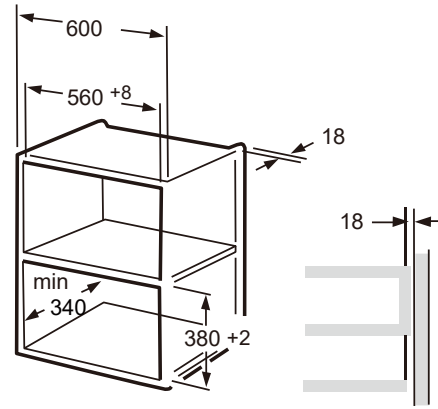

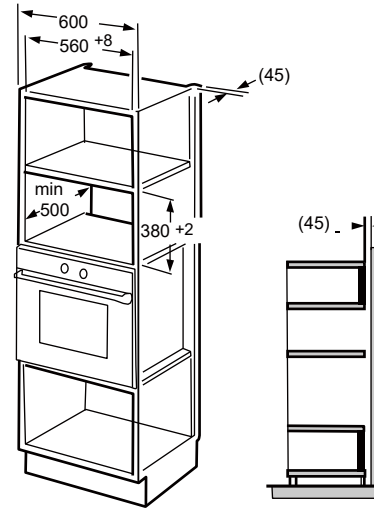

Shënim:

Mbështetësja dhe modeli i bufesë së poshtme janë të nevojshme kur instaloni në të dy instalimet.

1. Lexoni udhëzimet për MODELIN E BUFESË SË POSHTME, vendosni modelin në nivelin e poshtëm të bufesë.

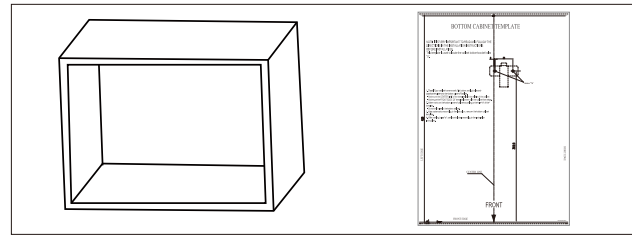

2. Bëni shenjat në nivelin e poshtëm të bufesë sipas shenjave "a" të modelit

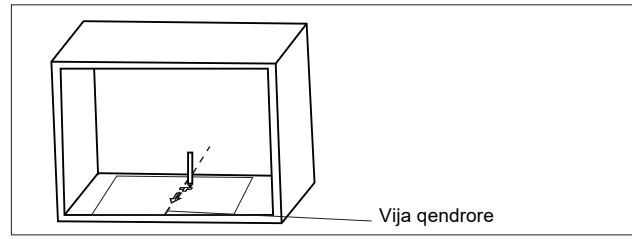

3. Hiqni modelin e bufesë së poshtme dhe rregulloni pllakën e montimit me vidën A.

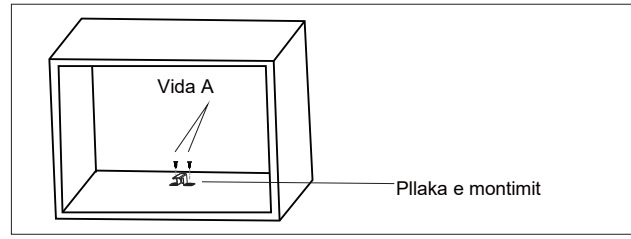

TUNELI I SIPËRM I AJRIT

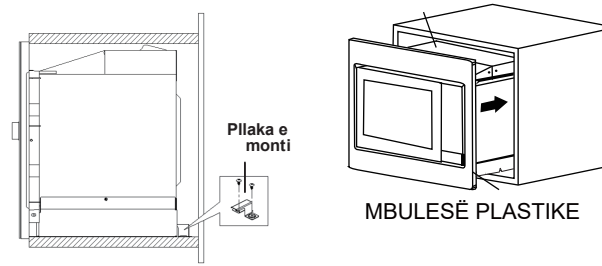

1. Fiksoni VIDËN A në TUNELIN E SIPËRM TË AJRIT të furrës dhe instaloni furrën në bufe.
- Rregulloni lartësinë e VIDËS A për të mbajtur 1 mm boshllëk midis VIDËS A dhe nivelit të sipërm të bufesë.
- Mos e bllokoni ose ngërtheni kabllon e rrymës.
- Sigurohuni që furra të jetë e instaluar në qendër të bufesë.

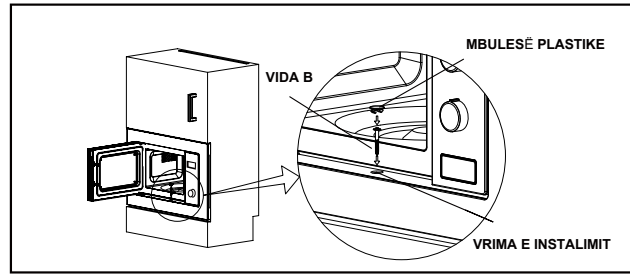

2. Hapni derën; rregulloni furrën në bufe me VIDËN B në VRIMËN E INSTALIMIT të MBULESËS PLASTIKE. Pastaj rregulloni MBULESËN PLASTIKE në VRIMËN E INSTALIMIT.

Specifikimet

Modeli BM201AG1X

Tensioni i vlerësuar: ..... 230V ~ 50Hz

Fuqia e vlerësuar hyrëse (mikrovalë): 1250W

Fuqia e vlerësuar dalëse (mikrovalë) 800W

Fuqia e vlerësuar hyrëse (skarë): 1000W

Zgjidhja e problemeve

Normale	
Ndërhyrja e furrës me mikrovalë në marrjen e sinjaleve të televizorit	Marrja e sinjaleve të radios dhe televizorit mund të ndërhyhet kur mikrovala është duke punuar. Është e ngjashme me ndërhyrjen e pajisjeve me elektricitet të vogël, si mikseri, fshesa me korrent dhe ventilatori elektrik. Është normale.
Zbehja e dritës së furrës	Në gatimin me mikrovalë me fuqi të ulët, drita e furrës mund të zbehet. Është normale.
Avulli që grumbullohet në derë, ajri i nxehtë nga ventilimi	Gjatë gatimit, avulli mund të dalë nga ushqimi. Shumica do të dalë nga ventilatori. Por një pjesë mund të grumbullohet në një vend të ftohtë, si dera e furrës. Është normale.
Furra filloi aksidentalisht pa ushqim brenda.	Është e ndaluar të ndizni njësinë pa ndonjë ushqim brenda. Është shumë e rrezikshme.

Problemi	Shkaku i mundshëm	Zgjidhja
Furra nuk mund të ndizet.	(1). Kablloja e rrymës nuk është e lidhur mirë.	Shkëputeni nga priza. Pastaj futeni përsëri në prizë pas 10 sekondash.
	(2). Është djegur siguresa ose ndërprerësi i qarkut funksionon.	Zëvendësoni siguresën ose rivendosni mekanizmin e ndërprerjes së rrymës (riparuar nga personeli profesional i kompanisë sonë)
	(3). Problem me prizën.	Testoni prizën me pajisje të tjera elektrike.
Furra nuk nxehet.	(4). Dera nuk është e mbyllur mirë.	Mbylleni mirë derën.

Sipas direktivës së Mbetjeve të Pajisjeve Elektrike dhe Elektronike (WEEE), mbetjet duhet të mblidhen dhe trajtohen veçmas. Nëse në ndonjë kohë në të ardhmen ju duhet ta hidhni këtë produkt, MOS e hidhni këtë produkt me mbeturinat shtëpiake. Dërgojeni këtë produkt në pikat e grumbullimi WEEE-së, aty ku është e mundur.

Nëse keni nevojë për informacion ose nëse keni ndonjë problem, kontaktoni me qendrën e kujdesit për klientin të Gorenjes në vendin tuaj (mund ta gjeni numrin e telefonit në fletëpalosjen mbarëbotërore të garancisë). Nëse nuk ka qendër të kujdesit për klientin në vendin tuaj, shkoni te shitësi lokal i Gorenjes ose kontaktoni shërbimin e pajisjeve shtëpiake të Gorenjes.

Mospërputhjet eventuale të hijeve të ngjyrave midis pajisjeve ose përbërësve të ndryshëm brenda një linje të vetme të dizajnit mund të ndodhin për shkak të faktorëve të ndryshëm, të tilla si kënde të ndryshme nën të cilat vërehen pajisjet, sfondet me ngjyra të ndryshme, materialet dhe ndriçimi i dhomës.

Vetëm për përdorim personal!

Rekomandime shtesë për gatimin me mikrovalë dhe këshilla të dobishme mund të gjenden në faqen e internetit:

http://www.gorenje.com

JU URON TA PËRDORNI PAJISJEN TUAJ ME KËNAQËSI

gorenje

Ne rezervojmë të drejtën për çdo ndryshim dhe gabim në udhëzimet e përdorimit.

УВАЖАЕМЫЙ ПОКУПАТЕЛЬ!

Благодарим вас за покупку и надеемся, что вы сами сможете убедиться в надежности наших изделий. Для более удобного и простого пользования прибором мы подготовили подробную инструкцию по эксплуатации.

Инструкция поможет вам быстрее познакомиться с вашим прибором. Внимательно прочитайте инструкцию перед первым использованием прибора.

Проверьте, что вы получили прибор без повреждений. При обнаружении повреждений обратитесь в торговую организацию, где вы приобрели прибор. Номер телефона указан в чеке или накладной.

Желаем, чтобы пользование прибором доставляло вам удовольствие.
Прибор предназначен только для бытового использования для подогрева пищи и напитков с помощью электромагнитной энергии.
Использовать только внутри помещений.

ИНСТРУКЦИЯ ПО ЭКСПЛУАТАЦИИ

Внимательно прочитайте инструкцию и сохраните ее для дальнейшего использования.

Инструкция предназначена для потребителя.
В инструкции описывается прибор и его использование.
Инструкция разработана для нескольких типов приборов, поэтому может включать описание отдельных функций, которых нет в вашей модели.

МЕРЫ ПО ПРЕДОТВРАЩЕНИЮ ВОЗМОЖНОГО ВОЗДЕЙСТВИЯ ИЗБЫТОЧНОГО СВЧ-ИЗЛУЧЕНИЯ

1. Не эксплуатируйте прибор с открытой дверцей, так как это может привести к вредному воздействию СВЧ-волн. Не допускайте повреждения и не вносите изменений в конструкцию защитных защелок дверцы.
2. Не вставляйте предметы между дверцей и передней стенкой печи и не допускайте скопления остатков пищи или моющих средств на уплотняющих поверхностях, чтобы обеспечить плотное закрывание дверцы.
3. **ПРЕДУПРЕЖДЕНИЕ!** Запрещается эксплуатировать печь, если повреждены дверца или уплотнитель. Для ремонта обратитесь в авторизованный сервисный центр.

ДОПОЛНЕНИЕ

Содержите прибор в чистоте. В противном случае его поверхности могут повредиться, что может повлиять на срок его службы и привести к возникновению опасных ситуаций.

ВАЖНЫЕ ИНСТРУКЦИИ ПО БЕЗОПАСНОСТИ

ПРЕДУПРЕЖДЕНИЕ!

Во избежание риска возгорания, поражения электрическим током, получения травм или воздействия избыточного СВЧ-излучения при пользовании прибором соблюдайте основные правила техники безопасности, приведенные ниже:

- Прочитайте и выполняйте правила, изложенные в разделе «МЕРЫ ПО ПРЕДОТВРАЩЕНИЮ ВОЗМОЖНОГО ВОЗДЕЙСТВИЯ ИЗБЫТОЧНОГО СВЧ-ИЗЛУЧЕНИЯ».
- Допускается использование прибора детьми старше 8 лет и людьми с ограниченными физическими, сенсорными и умственными способностями или с недостатком опыта или знаний, только если они находятся под присмотром или получили инструкции по безопасному использованию прибора и понимают опасности, связанные с его эксплуатацией. Не позволяйте детям играть с прибором. Дети могут очищать и осуществлять обслуживание прибора только под присмотром.
- Храните прибор и шнур питания в месте, недоступном для детей младше 8 лет.
- Во избежание опасности замену поврежденного шнура питания может выполнять только производитель, авторизованный сервисный центр или квалифицированный специалист.
- **ПРЕДУПРЕЖДЕНИЕ!** Перед заменой лампочки освещения отключайте прибор от электропитания. Опасность удара электрическим током!
- **ПРЕДУПРЕЖДЕНИЕ!** Для предотвращения опасных ситуаций ремонт и обслуживание прибора, которые требуют снятия крышки, защищающей от микроволнового излучения, может производить только специалист сервисного центра.

- **ПРЕДУПРЕЖДЕНИЕ!** Не нагревайте продукты в плотно закрытых емкостях, так как они могут взорваться.
- При разогреве пищи в пластиковых или бумажных контейнерах следите за прибором, так как существует опасность возгорания.
- Используйте посуду и принадлежности, подходящие для использования в микроволновой печи.
- Если вы заметили дым или огонь, не открывайте дверцу печи, чтобы локализовать пламя. Выключите прибор и извлеките вилку из розетки.
- При нагреве жидкости в микроволновой печи происходит задержка закипания, и жидкость может забурлить при незначительном сотрясении, поэтому будьте осторожны при обращении с емкостью, в которую налита жидкость.
- При подогреве детского питания в бутылочках и баночках перед кормлением обязательно перемешайте и проверьте температуру продукта, чтобы ребенок не обжегся.
- Не готовьте и не подогревайте в микроволновой печи яйца в скорлупе и сваренные вкрутую яйца, так как они могут взорваться даже после завершения нагрева.
- Регулярно очищайте микроволновую печь. Удаляйте осевшие на стенках камеры остатки пищи.
- Если не следить за чистотой прибора, его поверхности будут портиться, что приведет к сокращению срока службы прибора, а также может стать причиной возникновения опасной ситуации.
- Допускается использование термозонда, предназначенного только для данного прибора (относится к приборам, оснащенным подключением для термозонда).

- Микроволновая печь должна работать с открытой декоративной дверцей (для печей с декоративной дверцей).
- Прибор предназначен для использования в бытовых условиях и условиях, приближенных к бытовым, в том числе:
  - в кухонных зонах для персонала в магазинах, офисах и прочих производственных условиях,
  - на сельскохозяйственных фермах,
  - постояльцами в гостиницах, мотелях и прочей инфраструктуре жилого типа,
  - в местах ночлега и завтрака.
- Микроволновая печь предназначена для подогрева продуктов и напитков. Сушка продуктов и одежды, а также подогрев компрессов, обуви, губок, влажных тряпок и подобных предметов может привести к повреждениям, возгоранию или пожару.
- Не используйте металлическую посуду и принадлежности для приготовления в микроволновой печи.
- Не используйте пароочиститель для очистки прибора.
- Во избежание перегрева запрещается устанавливать прибор за декоративной дверцей (не относится к приборам с декоративной дверцей).
- Микроволновая печь предназначена для использования как встраиваемый прибор.
- При извлечении емкостей из прибора будьте осторожны, чтобы не сместить вращающуюся тарелку (относится к отдельностоящим и встраиваемым приборам, которые используются на высоте 900 миллиметров от пола и имеют съемную вращающуюся тарелку; не относится к приборам с дверцей, открывающейся сверху вниз).

- Запрещается применять пароочиститель.
- Поверхности ящика для хранения могут нагреваться.
- Не используйте абразивные чистящие средства и острые металлические скребки для очистки стекла дверцы, так как они могут поцарапать поверхность и привести к растрескиванию стекла.
- **ПРЕДУПРЕЖДЕНИЕ!** Во время работы прибор и его доступные части сильно нагреваются. Будьте осторожны, не прикасайтесь к горячим деталям. Дети младше 8 лет должны находиться под постоянным присмотром!
- Во время работы прибор сильно нагревается. Не прикасайтесь к нагревательным элементам внутри прибора.
- **ПРЕДУПРЕЖДЕНИЕ!** Во время работы доступные части прибора могут сильно нагреваться. Следите, чтобы дети не находились вблизи прибора!
- **ПРЕДУПРЕЖДЕНИЕ!** Когда прибор работает в комбинированном режиме, дети должны пользоваться прибором только под присмотром взрослых из-за высокой температуры внутри прибора.

ВНИМАТЕЛЬНО ПРОЧИТАЙТЕ ИНСТРУКЦИЮ И СОХРАНИТЕ ЕЕ ДЛЯ ДАЛЬНЕЙШЕГО ИСПОЛЬЗОВАНИЯ.

ДЛЯ ОБЕСПЕЧЕНИЯ СНИЖЕНИЯ РИСКА ТРАВМ УКАЗАНИЯ ПО ЗАЗЕМЛЕНИЮ

ОПАСНОСТЬ

Опасность поражения электрическим током

Прикосновение к некоторым внутренним деталям может привести к серьезным травмам или смерти. Не разбирайте прибор.

ПРЕДУПРЕЖДЕНИЕ!

Опасность поражения электрическим током

Неправильное устройство заземления может привести к поражению электрическим током. Не вставляйте вилку в розетку, пока прибор не будет правильно установлен и заземлен.

Прибор должен быть заземлен. В случае короткого замыкания заземление снижает риск поражения электрическим током за счет образования пути утечки для электрического тока.

Прибор имеет шнур питания и вилку, снабженные заземляющим проводом. Вилку следует вставлять в правильно установленную и заземленную розетку.

За дополнительными разъяснениями указаний по заземлению, а также при наличии сомнений в правильности заземления прибора обращайтесь к квалифицированному электрику или в сервисный центр.

При необходимости можно использовать только 3-жильный удлинитель.

1. В комплекте прибора поставляется короткий шнур питания, представляющий меньшую по сравнению с длинным шнуром опасность запутаться или споткнуться.

2. В случае использования длинного шнура питания или удлинителя:
   1) Указанные на шнуре или удлинителе электрические параметры должны быть не меньше, чем электрические параметры прибора.
   2) Допускается использование только 3-жильных удлинителей с заземлением.
   3) Длинный шнур следует располагать так, чтобы он не свисал со стола или столешницы, где дети могли бы его потянуть или случайно споткнуться.

ОЧИСТКА

Перед очисткой отключите прибор от электросети.

- После использования очищайте рабочую камеру печи слегка влажной тканью.
- Очищайте оборудование печи водой с добавлением мягкого моющего средства.
- Если рамка дверцы, уплотнитель и смежные поверхности загрязнены, очищайте их влажной тканью.
- Не используйте абразивные чистящие средства и острые металлические скребки для очистки стекла дверцы, так как они могут поцарапать поверхность и привести к растрескиванию стекла.
- Совет по очистке. Для облегчения очистки стенок рабочей камеры, которых может касаться готовящаяся пища, положите половину лимона в миску, добавьте 300 миллилитров (1/2 пинты) воды и нагревайте при мощности микроволн 100% в течение 10 минут. Протрите камеру мягкой сухой тканью.

ПОСУДА

ВНИМАНИЕ!

Опасность травм

Некомпетентным лицам опасно выполнять какие-либо работы по ремонту и обслуживанию, которые требуют снятия крышки, защищающей от микроволнового излучения.

См. указания разделов «Материалы, подходящие для использования в микроволновой печи» и «Материалы, не подходящие для использования в микроволновой печи».

Некоторая неметаллическая посуда может не подходить для использования в микроволновой печи. В случае сомнений проверьте посуду, как описано ниже.

Проверка посуды

- Налейте в емкость, пригодную для использования в микроволновой печи, 1 стакан холодной воды (250 миллилитров) и поставьте в печь рядом с проверяемой посудой.
- Нагревайте при максимальной мощности в течение 1 минуты.
- Осторожно дотроньтесь до посуды. Если пустая посуда нагрелась, не используйте ее в микроволновой печи.
- Не нагревайте посуду более 1 минуты.

Материалы, подходящие для использования в микроволновой печи

Посуда	Примечания
Форма для запекания	Следуйте инструкциям производителя. Дно формы для запекания должно быть не менее чем на 5 миллиметров (3/16 дюйма) выше вращающейся тарелки. Неправильное использование может привести к поломке поворотного стола.
Столовая посуда	Только предназначенная для микроволновых печей. Следуйте инструкциям производителя. Не используйте тарелки с трещинами или сколами.
Стеклянные банки	Всегда снимайте крышку. Используйте только для разогрева пищи до слегка теплого состояния. Большинство стеклянных банок не термостойкие и могут треснуть.
Стеклянная посуда	Используйте в микроволновой печи только термостойкую стеклянную посуду. Убедитесь, что посуда без металлических ободков. Не используйте посуду с трещинами или сколами.
Пакеты для запекания	Следуйте инструкциям производителя. Не закрывайте пакеты металлическими скрепками. Протыкайте пакеты или оставляйте приоткрытыми для выхода пара.
Бумажные тарелки и стаканы	Используйте только для кратковременного приготовления/разогрева. Не оставляйте без присмотра во время приготовления.
Бумажные полотенца	Используйте для накрывания пищи и впитывания жира. Используйте только для быстрого приготовления, не оставляйте без присмотра.
Бумага для выпечки	Используйте для накрывания, чтобы предотвратить разбрызгивание, или в качестве конверта для приготовлении на пару.
Пластик	Только предназначенный для микроволновых печей. Следуйте инструкциям производителя. Изделия должны иметь маркировку Microwave Safe («Для микроволновых печей»). Некоторые пластиковые контейнеры становятся мягкими из-за нагретой пищи. Пакеты для варки и плотно закрытые пластиковые пакеты необходимо проткнуть, надрезать или сделать в них отверстия в соответствии с указаниями на упаковке.
Пищевая пленка	Только предназначенная для микроволновых печей. Используйте для накрывания в ходе приготовления, чтобы сохранить влагу. Не допускайте соприкосновения с пищей во время приготовления.
Термометры	Только предназначенные для микроволновых печей (термометры для мяса и кондитерских изделий).
Вощеная бумага	Используйте для накрывания, чтобы предотвратить разбрызгивание и сохранить влагу.

Материалы, не подходящие для использования в микроволновой печи

Посуда	Примечания
Алюминиевые формы	Может привести к образованию электрической дуги. Переложите пищу в посуду, пригодную для микроволновой печи.
Пищевой картон с металлическими ручками	Может привести к образованию электрической дуги. Переложите пищу в посуду, пригодную для микроволновой печи.
Металлическая посуда или посуда с металлическими ободками	Металл экранирует пищу от микроволнового излучения. Металлическая отделка вызывает образование электрической дуги.
Металлические скрепки	Могут вызывать образование электрической дуги и воспламенение в микроволновой печи.
Бумажные пакеты	Могут вызывать воспламенение в микроволновой печи.
Вспененный пластик	При высокой температуре вспененный пластик может расплавиться или вызвать загрязнение жидкости внутри него.
Деревянная посуда	При использовании в микроволновой печи древесина рассыхается и может треснуть или расслоиться.

Описание прибора

Извлеките прибор из коробки. Выньте все материалы из рабочей камеры печи.
Комплект поставки прибора включает:

Стеклянная тарелка

Роликовая подставка

Инструкция по эксплуатации

Привод вращающейся тарелки

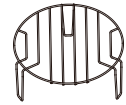

Решетка для гриля (нельзя использовать для приготовления с помощью микроволн; устанавливается на стеклянную тарелку)

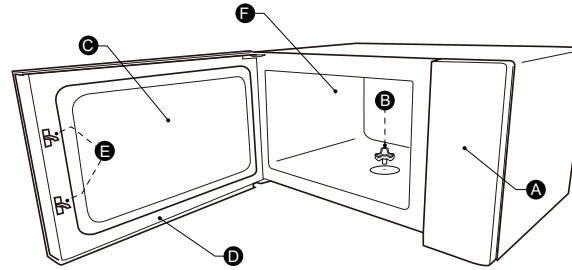

A Панель управления
B Привод вращающейся тарелки
C Окошко
D Дверца
E Защитные защелки дверцы
F Рабочая камера

Установка вращающейся тарелки

Очистка рабочей камеры и установка вращающейся тарелки
При первой установке прибора удалите транспортную упаковку и снимите пленку с привода вращающейся тарелки. Перед первым использованием прибора для приготовления пищи правильно установите вращающуюся тарелку и очистите рабочую камеру и оборудование.

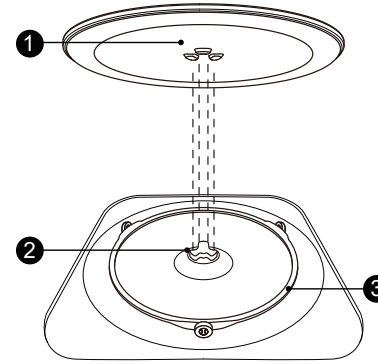

Порядок установки вращающейся тарелки

1. Установите роликовую подставку ③ в углубление в рабочей камере.
2. Установите стеклянную тарелку ① на роликовую подставку ③. Совместите выступы с нижней стороны стеклянной тарелки с выемками на приводе. Убедитесь, что стеклянная тарелка ① надежно установлена на приводе ② по центру дна рабочей камеры. Выступы на дне стеклянной тарелки должны полностью совпадать с выемками на приводе.

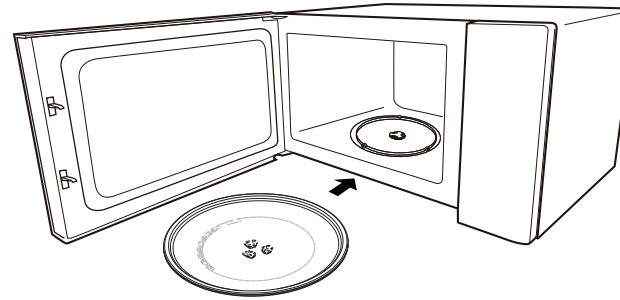

Примечание

1. Никогда не используйте прибор без вращающейся тарелки. Убедитесь, что она правильно установлена. Тарелка может вращаться по или против часовой стрелки.
2. Никогда не ставьте стеклянную тарелку вверх дном. Ничто не должно препятствовать вращению стеклянной тарелки.
3. Для приготовления требуется использовать оба элемента: стеклянную тарелку и роликовую подставку.
4. Для приготовления все продукты и контейнеры с продуктами необходимо устанавливать на стеклянную тарелку.
5. Для вращения тарелки не должно быть препятствий.
6. При появлении трещин или сколов на стеклянной тарелке или роликовой подставке обратитесь в авторизованный сервисный центр.

Управление

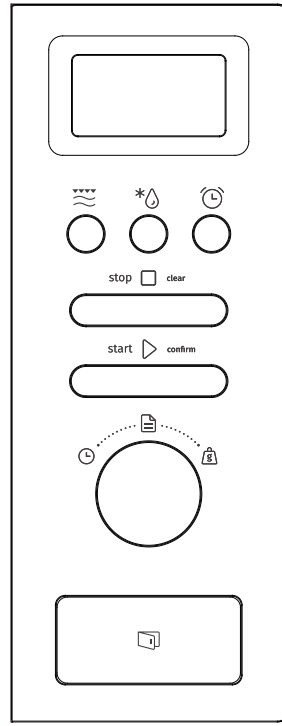

	Микроволны/Гриль/ Комби
	Размораживание по весу/времени
	Будильник/Часы
	Стоп/Отмена
	Старт/ +30СЕК/Подтвердить
	Автоменю
	Таймер
	Вес

Пользование прибором

1. Часы

При подключении прибора к электросети на дисплее высвечивается «0:00» и раздается один звуковой сигнал.

1) Дважды нажмите кнопку «Будильник/Часы», чтобы выбрать функцию часов. На дисплее начнут мигать цифры, обозначающие часы.
2) Вращая переключатель, установите значение часов в диапазоне от 0 до 23.
3) Нажмите кнопку «Будильник/Часы» еще раз, начнут мигать цифры, обозначающие минуты.
4) Вращая переключатель, установите значение минут в диапазоне от 0 до 59.
5) Нажмите кнопку «Будильник/Часы», чтобы завершить установку часов. На дисплее мигает двоеточие «:», и высвечивается текущее время суток.

Примечание

1) Если часы не настроить, они не будут работать, когда прибор подключен к сети.
2) Если в процессе настройки часов не нажать кнопку «Будильник/Часы», через 1 минуту прибор автоматически вернется в прежнее состояние.

2. Приготовление в режиме «Микроволны»

Нажмите кнопку «Микроволны/Гриль/Комби» один раз, на дисплее отобразится «800W». Несколько раз нажмите кнопку «Микроволны/Гриль/Комби» или вращайте, чтобы выбрать нужную мощность. При каждом нажатии значение на дисплее будет меняться: «800W», «640W», «400W», «240W», «80W», «G», «C-1» или «C-2». Затем нажмите кнопку «Старт/+30СЕК/Подтвердить», чтобы подтвердить, и переключателем установите время приготовления от 0:05 до 95:00. Снова нажмите кнопку «Старт/+30СЕК/Подтвердить», чтобы запустить приготовление.

Пример. Вы хотите готовить при мощности микроволн 80% в течение 20 минут.

1) Нажмите кнопку «Микроволны/Гриль/Комби» один раз, на дисплее отобразится «800W».
2) Нажимая кнопку «Микроволны/Гриль/Комби» или вращая переключатель, выберите мощность микроволн 80%.
3) Нажмите кнопку «Старт/+30СЕК/Подтвердить» для подтверждения, на дисплее отобразится «640W».
4) Переключателем установите время приготовления «20:00».
5) Нажмите кнопку «Старт/+30СЕК/Подтвердить», чтобы запустить приготовление.

Примечание. При установке времени переключателем время меняется со следующим шагом:

0-1 минута	: 5 секунд
1-5 минут	: 10 секунд
5-10 минут	: 30 секунд
10-30 минут	: 1 минута
30-95 минут	: 5 минут

Таблица установок кнопки «Микроволны/ Гриль/Комби»

Нажатие	Дисплей	Мощность микроволн	Мощность гриля
1	800W	100%	
2	640W	80%	
3	400W	50%	
4	240W	30%	
5	80W	10%	
6	G	0%	100%
7	C-1	55%	45%
8	C-2	36%	64%

3. Приготовление в режиме «Гриль» или «Комбинированное приготовление»

Нажмите кнопку «Микроволны/Гриль/Комби» один раз, на дисплее отобразится «800W». Несколько раз нажмите кнопку «Микроволны/Гриль/Комби» или вращайте, чтобы выбрать нужную мощность или режим. При каждом нажатии значение на дисплее будет меняться: «800W», «640W», «400W», «240W», «80W», «G», «C-1» или «C-2». Затем нажмите кнопку «Старт/+30СЕК/Подтвердить», чтобы подтвердить, и переключателем установите время приготовления от 0:05 до 95:00. Снова нажмите кнопку «Старт/+30СЕК/Подтвердить», чтобы запустить приготовление.

Пример. Вы хотите готовить при мощности микроволн 55% и мощности гриля 45% (режим C-1) в течение 10 минут.

1) Нажмите кнопку «Микроволны/Гриль/Комби» один раз, на дисплее отобразится «800W».
2) Нажимая кнопку «Микроволны/Гриль/Комби» или вращая переключатель, выберите комбинированный режим «C-1».
3) Нажмите кнопку «Старт/+30СЕК/Подтвердить» для подтверждения, на дисплее отобразится «C-1».
4) Переключателем установите время приготовления «10:00».
5) Нажмите кнопку «Старт/+30СЕК/Подтвердить», чтобы запустить приготовление.

Примечание. По прошествии половины времени приготовления на гриле раздается двойной звуковой сигнал. Для наилучших результатов при приготовлении на гриле необходимо перевернуть продукты. После этого закройте дверцу и нажмите кнопку «Старт/+30СЕК/Подтвердить», чтобы продолжить приготовление. Если этого не сделать, через некоторое время прибор автоматически продолжит работу.

4. Размораживание по времени

1) Дважды нажмите кнопку «Размораживание по весу/времени», на дисплее отобразится «dEF2».
2) Нажмите кнопку «Старт/+30СЕК/Подтвердить» для подтверждения.
3) Переключателем установите время размораживания от 00:05 до 95:00.
4) Нажмите кнопку «Старт/+30СЕК/Подтвердить», чтобы запустить работу.

5. Размораживание по весу

1) Нажмите кнопку «Размораживание по весу/времени» один раз, на дисплее отобразится «dEF1».
2) Нажмите кнопку «Старт/+30СЕК/Подтвердить» для подтверждения.
3) Нажимая кнопку «Размораживание по весу/времени» или вращая переключатель, выберите нужный режим. На дисплее будут меняться значения: «d01», «d02», «d03» и«d04».
4) Нажмите кнопку «Старт/+30СЕК/Подтвердить» для подтверждения.
5) Переключателем установите вес продукта.
6) Нажмите кнопку «Старт/+30СЕК/Подтвердить», чтобы запустить работу.

Меню	d01 Замороженный хлеб	d02 Замороженное мясо	d03 Замороженные овощи	d04 Замороженная пицца
Вес	100-600 г	100-2000 г	100-1000 г	100-600 г

6. Будильник

1) Нажмите кнопку «Будильник/Часы» один раз, на дисплее отобразится «00:00».
2) Переключателем установите нужное время (максимальное время 95 минут).
3) Нажмите кнопку «Старт/+30СЕК/Подтвердить» для подтверждения.
4) По истечении времени будильника раздастся 5 звуковых сигналов. Если были настроены часы (24-часовой формат), на дисплее отобразится текущее время.

Примечание
Будильник оповещает, что заданное время истекло и не отключает печь. Во время работы будильника невозможно установить какие-либо программы.

7. Быстрый старт

1) В режиме ожидания нажмите кнопку «Старт/+30СЕК/Подтвердить», чтобы запустить приготовление продолжительностью 30 секунд при мощности микроволн 100%. Каждое последующее нажатие увеличивает время приготовления на 30 секунд вплоть до 95 минут.
2) В режиме ожидания поверните переключатель влево, чтобы установить время приготовления при мощности микроволн 100%. Затем нажмите кнопку «Старт/+30СЕК/Подтвердить», чтобы запустить приготовление.

Примечание. В режимах «Микроволны», «Гриль», «Комбинированное приготовление», «Размораживание по времени» и «Пошаговое приготовление» каждое нажатие на кнопку «Старт/+30СЕК/Подтвердить» увеличивает время приготовления на 30 секунд.

8. Информация во время приготовления

1) При нажатии на кнопку «Микроволны/Гриль/Комби» во время работы режимов «Микроволны», «Гриль» или «Комбинированное приготовление» на дисплее в течение 3 секунд отображается текущий уровень мощности. Через 3 секунды дисплей возвращается в прежнее состояние.
2) При нажатии на кнопку «Будильник/Часы» во время приготовления на дисплее в течение 3 секунд отображается время.

9. Пошаговое приготовление

Этот режим позволяет установить 2 следующих друг за другом этапа приготовления, каждый со своими параметрами. Если приготовление включает размораживание, этот этап устанавливается первым. Для пошагового приготовления невозможно установить будильник и использовать программы автоменю. Каждое нажатие на кнопку «Старт/+30СЕК/Подтвердить» увеличивает время приготовления на 30 секунд (кроме размораживания по весу).

Пример. Вы хотите разморозить продукт в течение 5 минут и затем готовить его при мощности микроволн 80% в течение 7 минут.

1) Дважды нажмите кнопку «Размораживание по весу/времени», на дисплее отобразится «dEF2».
2) Нажмите кнопку «Старт/+30СЕК/Подтвердить» для подтверждения.
3) Переключателем установите время размораживания от «5:00».
4) Нажмите кнопку «Микроволны/Гриль/Комби» один раз, на дисплее отобразится «800W».
5) Нажимая кнопку «Микроволны/Гриль/Комби» или вращая переключатель, выберите мощность микроволн 80%.
6) Нажмите кнопку «Старт/+30СЕК/Подтвердить» для подтверждения, на дисплее отобразится «640W».
7) Переключателем установите время приготовления «7:00».
8) Нажмите кнопку «Старт/+30СЕК/Подтвердить», чтобы запустить приготовление. Раздастся звуковой сигнал, и начнется первый этап приготовления. Затем снова раздастся звуковой сигнал, сообщая о начале второго этапа приготовления. По окончании приготовления раздается 5 звуковых сигналов.

10. Блокировка от детей

Включение блокировки от детей
В режиме ожидания нажмите и удерживайте 3 секунды кнопку «Стоп/Отмена». Раздастся длинный звуковой сигнал, и включится блокировка от детей. На дисплее отображается индикация блокировки от детей или текущее время.
Выключение блокировки от детей
В режиме блокировки нажмите и удерживайте 3 секунды кнопку «Стоп/Отмена». Раздастся длинный звуковой сигнал, и блокировка от детей выключится.

11. Режим ECO

Включение режима ECO
В режиме ожидания нажмите кнопку «Стоп/Отмена», и включится энергосберегающий режим. Дисплей погаснет.
Выход из режима ECO
В режиме ECO нажмите любую кнопку или поверните переключатель, и энергосберегающий режим выключится.

12. Режим «Без звука»

Включение режима «Без звука»
В режиме ожидания нажмите и удерживайте 3 секунды кнопку «Будильник/Часы». Раздастся длинный звуковой сигнал, и включится режим «Без звука». В этом режиме нажатия на кнопки не сопровождаются звуковым сигналом.
Выключение режима «Без звука»
В режиме «Без звука» нажмите и удерживайте 3 секунды кнопку «Будильник/Часы». Раздастся длинный звуковой сигнал, и режим «Без звука» выключится.

13. Функция Aquaclean

Включение функции Aquaclean
В режиме ожидания нажмите и удерживайте 3 секунды кнопку «Микроволны/Гриль/Комби». Раздастся длинный звуковой сигнал, и активируется функция Aquaclean.
Налейте в емкость 200 миллилитров воды и поставьте в печь.
Нажмите кнопку «Старт/+30СЕК/Подтвердить», чтобы запустить функцию Aquaclean. Функция Aquaclean работает при мощности микроволн 800 Ватт в течение 5 минут. Параметры функции невозможно изменить.

14. Автоменю

1) Поверните переключатель вправо и выберите программу от «A1» до «A15».
2) Нажмите кнопку «Старт/+30СЕК/Подтвердить» для подтверждения.
3) Переключателем выберите вес согласно таблице программ автоменю.
4) Нажмите кнопку «Старт/+30СЕК/Подтвердить», чтобы запустить приготовление.

Пример. Вы хотите приготовить 350 граммов рыбы с помощью программы автоменю.
1) Поверните переключатель по часовой стрелке и выберите программу «A11».
2) Нажмите кнопку «Старт/+30СЕК/Подтвердить» для подтверждения.
3) Вращайте переключатель, пока на дисплее не отобразится вес «350».
4) Нажмите кнопку «Старт/+30СЕК/Подтвердить», чтобы запустить приготовление.

Таблица программ

Меню	Вес	Дисплей
A-1 Пицца	200 г	200g
	400 г	400g
A-2 Разогрев блюд	200 г	200 g
	400 г	400 g
	600 г	600 g
A-3 Растапливание шоколада	100 г	100 g
	150 г	150 g
	200 г	200 g
A-4 Растапливание сливочного масла	100 г	100 g
	150 г	150 g
	200 г	200 g
A-5 Мясо (говядина)	250 г	250 g
	350 г	350 g
	450 г	450 g

Меню	Вес	Дисплей
A-6 Мясо (свинина)	250 г	250 g
	350 г	350 g
	450 г	450 g
A-7 Мясо (курица)	250 г	250 g
	350 г	350 g
	450 г	450 g
A-8 Овощи	200 г	200 g
	300 г	300 g
	400 г	400 g
A-9 Макароны	50 г (+ 450 г холодной воды)	50 g
	100 г (+ 800 г холодной воды)	100 g
A-10 Картофель	200 г	200 g
	400 г	400 g
	600 г	600 g
A-11 Рыба	250 г	250 g
	350 г	350 g
	450 г	450 g
A-12 Разогрев супа	200 мл	200
	400 мл	400
	600 мл	600
A-13 Попкорн	100 г	100
A-14 Куриные наггетсы	200 г	200 g
	400 г	400 g
	600 г	600 g
A-15 Фарш	4	4

Инструкция по установке

Установка и подключение

- Прибор предназначен только для бытового использования.
- Прибор может использоваться только как встраиваемый. Прибор не предназначен для установки и использования на столешнице или в шкафу без крепления.
- Соблюдайте указания инструкции по установке.
- Прибор можно встраивать в навесной шкаф шириной 60 сантиметров.
- Прибор снабжен шнуром питания с вилкой и должен подключаться только к правильно установленной, заземленной розетке.
- Напряжение сети должно соответствовать напряжению, указанному на заводской табличке прибора.
- Установку розетки и замену шнура питания может производить только квалифицированный специалист. Если после установки вилка недоступна, в электропроводке необходимо предусмотреть разъединитель, обеспечивающий размыкание контактов не менее чем на 3 миллиметра на всех полюсах.
- Не допускается использование адаптеров, разветвителей и удлинителей, так как их перегрузка может привести к возгоранию.

Во время работы доступные поверхности прибора могут сильно нагреваться.

Внимательно прочитайте инструкцию перед установкой.

Внимание!
Подключение к электросети
Прибор снабжен шнуром питания с вилкой и должен подключаться только к правильно установленной, заземленной розетке. В соответствии с действующими требованиями установку розетки и замену шнура питания может выполнять только квалифицированный специалист.
Если после установки вилка недоступна, в электропроводке необходимо предусмотреть разъединитель, обеспечивающий размыкание контактов не менее чем на 3 миллиметра на всех полюсах.

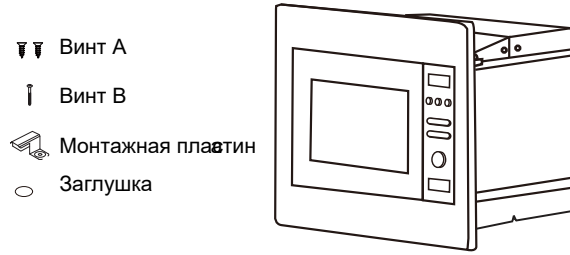

Перед монтажом необходимо снять заднюю стенку кухонного шкафа в области прибора.
Минимальная высота установки: 85 сантиметров.
Не закрывайте вентиляционные отверстия и места забора воздуха.

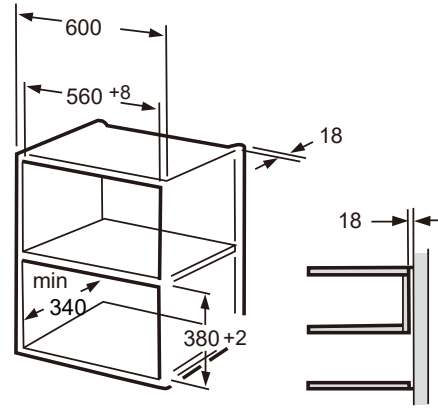

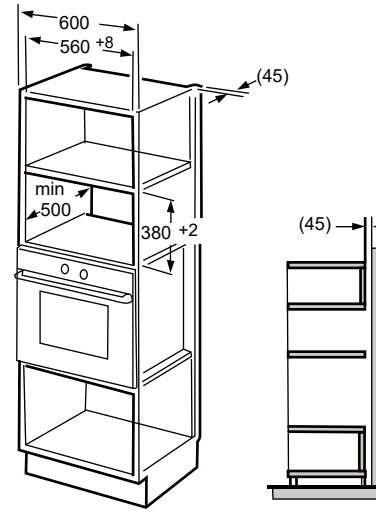

Примечание
В обоих вариантах установки необходимо использовать скобу и шаблон дна шкафа.

Подготовка шкафа

1. Прочитайте инструкцию на ШАБЛОНЕ ДНА ШКАФА, положите шаблон на дно шкафа.

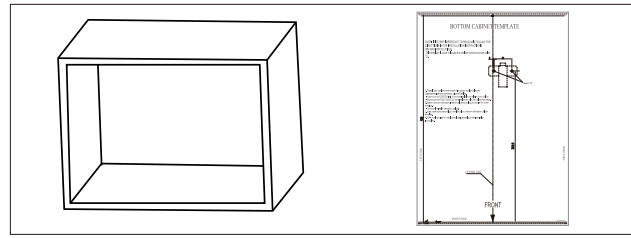

2. Сделайте отметки на дне шкафа по отметкам «a» на шаблоне.

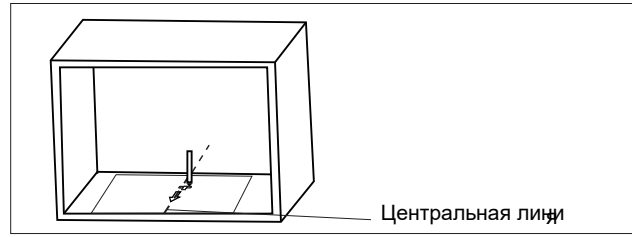

3. Снимите шаблон и прикрутите монтажную пластину винтом A.

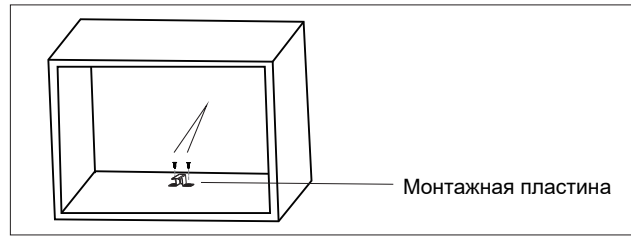

Монтаж прибора

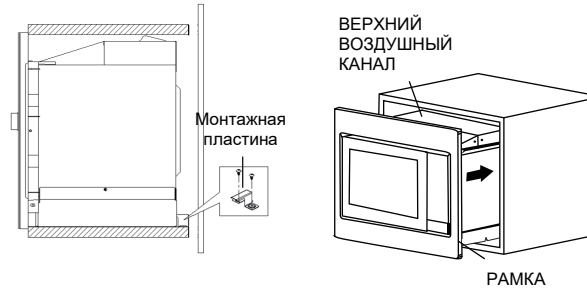

1. Закрепите РЕГУЛИРОВОЧНЫЙ ВИНТ А на ВЕРХНЕМ ВОЗДУШНОМ КАНАЛЕ прибора и установите прибор в шкаф.

- Отрегулируйте высоту РЕГУЛИРОВОЧНОГО ВИНТА А так, чтобы между РЕГУЛИРОВОЧНЫМ ВИНТОМ А и верхней панелью шкафа оставался зазор 1 миллиметр.
- Не защемляйте и не перегибайте шнур питания.
- Убедитесь, что прибор установлен по центру шкафа.

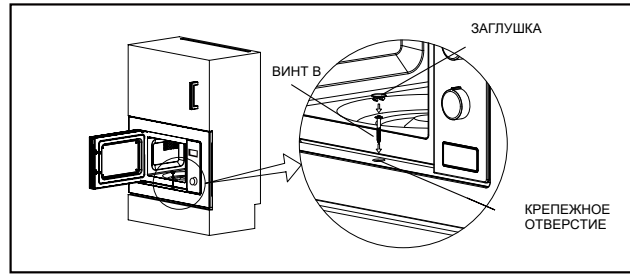

2. Откройте дверцу. Прикрепите прибор к шкафу, вкрутив ВИНТ В в КРЕПЕЖНОЕ ОТВЕРСТИЕ. Затем закройте КРЕПЕЖНОЕ ОТВЕРСТИЕ ЗАГЛУШКОЙ.

Технические характеристики

Модель: BM300X
Номинальное напряжение: ..... 230 В ~ 50 Гц
Номинальная входная мощность (микроволны): ..... 1250 Вт
Номинальная выходная мощность (микроволны): ..... 800 Вт
Номинальная входная мощность (гриль): ..... 1000 Вт

Устранение неисправностей

Нормальная работа	
Микроволновая печь мешает приему ТВ-сигнала.	Прием радио- и ТВ-сигнала во время работы печи может ухудшаться. Это аналогично помехам от малых бытовых электроприборов, таких как миксер, пылесос и вентилятор. Это нормально.
Тусклое освещение в микроволновой печи.	При приготовлении на малой мощности микроволн свет лампочки в печи может стать тусклым. Это нормально.
На дверце оседает пар, из вентиляционных отверстий выходит горячий воздух.	При приготовлении из пищи может выделяться пар. Большая его часть выходит через вентиляционные отверстия. Однако частично он оседает на холодных поверхностях, таких как дверца печи. Это нормально.
Микроволновую печь случайно включили без пищи.	Запрещается запускать печь без продуктов. Это очень опасно.

Неисправность	Возможная причина	Устранение
Микроволновая печь не включается.	(1) Шнур питания не до конца вставлен в розетку.	Выньте шнур питания из розетки. Через 10 секунд вставьте его обратно.
	(2) Перегорел предохранитель или сработал автоматический выключатель.	Замените предохранитель или вернуть автоматический выключатель в исходное состояние (ремонт производится специалистами нашей компании).
	(3) Проблемы с розеткой.	Проверьте розетку с помощью других электроприборов.
Микроволновая печь не греет.	(4) Дверца плохо закрыта.	Хорошо закройте дверцу.

В соответствии с Директивой об отходах электрического и электронного оборудования (WEEE), его сбор и переработка должны производиться отдельно. Если в будущем вам потребуется выбросить изделие, не выбрасывайте его вместе с бытовыми отходами. Передайте изделие в пункт приема отходов электрического и электронного оборудования.

Гарантия и сервис

Для получения дополнительной информации или в случае возникновения проблем обращайтесь в Службу поддержки Gorenje в вашей стране (номер телефона указан в гарантийных обязательствах). Если такая служба в вашей стране отсутствует, обращайтесь в местную торговую организацию Gorenje или сервисный центр Gorenje.

Приборы и их детали в рамках одной дизайн-линии могут иметь несущественные отличия в цвете, что может быть обусловлено различными причинами, например, разный угол зрения, фон, материалы и освещенность помещения.

Только для личного использования!

Дополнительные рекомендации по приготовлению в микроволновой печи и полезные советы можно найти на сайте:

http://www.gorenje.com

ЖЕЛАЕМ, ЧТОБЫ ПОЛЬЗОВАНИЕ ПРИБОРОМ ДОСТАВЛЯЛО ВАМ УДОВОЛЬСТВИЕ!

gorenje

Производитель оставляет за собой право на опечатки и внесение любых изменений в инструкцию по эксплуатации.

ҚҰРМЕТТІ САТЫП АЛУШЫ!

Біздің өнімімізді сатып алғаныңыз үшін алғыс айтамыз және біздің бұйымдарымыздың сенімділігіне көз жеткізе алатыныңызға сенімдіміз. Аспапты қолдану ыңғайлы әрі қарапайым болуы үшін біз пайдалану жөніндегі толық нұсқаулықты дайындадық.

Нұсқаулық аспаппен жылдам танысып шығуға мүмкіндік береді. Аспапты алғаш қолданар алдында нұсқаулықты мұқият оқып шығыңыз.

Аспабыңызда бұзылулардың жоқ екендігін тексеріп алыңыз. Бұзылуларды анықтаған жағдайда аспапты сатып алған сауда ұйымына хабарласыңыз. Телефон нөмірі түбіртекте немесе жүк құжатында көрсетілген.

Аспапты асқан қызығушылықпен қолдануыңызды тілейміз.
Аспап электромагнитті энергия көмегімен тағамдарды және сусындарды қыздыру үшін жылдам қолдануға ғана арналған. Тек бөлме ішінде ғана қолданыңыз.

ПАЙДАДАЛАНУ ЖӨНІНДЕГІ НҰСҚАУЛЫҚ

Нұсқаулықты мұқият оқып шығыңыз және оны одан ары қолдану үшін сақтап қойыңыз.

Нұсқаулық тұтынуға арналған.
Нұсқаулықта аспап және оны қолдану сипатталады. Нұсқаулық аспаптың бірнеше типіне арнап дайындалған, сондықтан сіздің моделіңізде жоқ жекелеген функцияларың сипаттамаларынан тұруы мүмкін.

ШЕКТЕН ТЫС АЖЖ-СӘУЛЕЛЕНУДІҢ ӘСЕР ЕТУ ЫҚТИМАЛДЫҒЫНЫҢ АЛДЫН АЛУ БОЙЫНША ШАРАЛАР

1. Аспапты есігін ашып пайдаланбаңыз, өйткені бұл шектен тыс АЖЖ-сәулеленудің әсер етуіне алып келуі мүмкін. Есіктің қорғайтын сырмаларының бүлінуіне жол бермеңіз және конструкциясына өзгерістерді енгізбеңіз.
2. Есік пен пештің алдыңғы қабырғасының арасына заттар салмаңыз және есіктің тығыз жабылуын қамтамасыз ету үшін нығыздағыш беттерге тағам қалдықтарының немесе жуу құралдарының жиналуына жол бермеңіз.
3. **ЕСКЕРТУ!** Есік немесе нығыздағыш бүлінген болса, пешті қолдануға тыйым салынады. Жөндеу үшін авторлық құқығы бар сервис орталығына хабарласыңыз.

Толықтыру

Аспапты таза күйде ұстаңыз. Әйтпесе оның беттері бүлінуі мүмкін, бұл оның қызмет ету мерзіміне әсер етеді және қауіпті жағдайлардың туындауына алып келуі мүмкін.

ҚАУІПСІЗДІК ЖӨНІНДЕГІ МАҢЫЗДЫ НҰСҚАУЛАР

ЕСКЕРТУ!

Жалынның туындауының, электр тоғынан зақым алудың, жарақат алудың немесе шектен тыс АЖЖ-сәулеленудің әсер етуінің алдын алу үшін аспапты қолдану кезінде төменде берілген қауіпсіздік техникасының негізгі ережелерін ұстаныңыз:

- «ШЕКТЕН ТЫС АЖЖ-СӘУЛЕЛЕНУДІҢ ӘСЕР ЕТУ ЫҚТИМАЛДЫҒЫНЫҢ АЛДЫН АЛУ БОЙЫНША ШАРАЛАР» бөлімінде берілген ережелерді оқып шығыңыз және орындаңыз.
- Аспапты 8 жастан асқан балалардың және физикалық, сенсорлық және ақыл-ой қабілеттері шектелген немесе білімі немесе тәжірибесі жетіспейтін адамдардың қандай да бір тұлғалардың қарауында болған немесе аспапты қауіпсіз қолдану жөніндегі нұсқауларды алған және оны пайдалануға байланысты қауіптерді түсінген жағдайларда ғана қолдануына болады. Балаларға аспаппен ойнауға рұқсат етпеңіз. Балалар аспапты үлкендердің қадағалауымен ғана тазалай және қызмет көрсете алады!
- Аспап пен қорек шнурын 8 жасқа толмаған балалардың қолы жетпейтін жерде бірге сақтаңыз.
- Қауіпті жағдайлардың алдын алу үшін бүлінген қорек кабелін ауыстыруды өндіруші, авторлық құқығы бар сервис орталығы немесе білікті маман ғана орындай алады.
- **ЕСКЕРТУ!** Жарықтандыру шамын ауыстырмас бұрын аспапты электр желісінен ажыратыңыз. Электр тоғынан зақым алу қауіпі бар!
- **ЕСКЕРТУ!** Қауіпті жағдайлардың алдын алу үшін қысқа толқынды сәулеленуден қорғайтын қақпақты ағытып алуды талап ететін аспапты жөндеу мен қызмет көрсетуді тек сервис орталығының маманы ғана жүзеге асыра алады.

- **ЕСКЕРТУ!** Тағамдарды тығыз жабылған ыдыстарда қыздырмаңыз, өйткені олар жарылуы мүмкін.
- Тағамды пластик немесе қағаз контейнерлерде қыздыру кезінде аспапты қадағалап отырыңыз, өйткені жалындау қауіпі бар.
- Қысқа толқынды пеште қолдануға болатын ыдыстар мен керек-жарақтарды қолданыңыз.
- Егер түтін немесе өрт байқасаңыз, жалынды оқшаулау үшін пеш есігін ашпаңыз. Аспапты сөндіріңіз және ашаны розеткадан ажыратыңыз.
- Сұйықтықты қысқа толқынды пеште қыздыру кезінде қайнау кідіреді және сұйықтық сәл ғана шайқау кезінде бүлкілдеуі мүмкін, сондықтан сұйықтық құйылған ыдысты қолдану кезінде аса сақ болыңыз.
- Бөтелкедегі немесе банкадағы балалар тағамын қыздыру кезінде тамақтандырар алдында міндетті түрде араластырыңыз және баланың күйіп қалмауы үшін температурасын тексеріңіз.
- Қабығы бар жұмыртқаны және тұтастай пісірілген жұмыртқаны қысқа толқынды пеште дайындамаңыз және жылытпаңыз, өйткені ол бағдарлама аяқталған соң да жарылуы мүмкін.
- Қысқа толқынды пешті жүйелі түрде тазалап тұрыңыз. Камера қабырғаларына жабысып қалған тағам қалдықтарын тазалаңыз.
- Егер аспапты таза күйде ұстамаса, оның беті бүлінеді, бұл аспаптың қызмет ету мерзімінің қысқаруына алып келеді, сонымен қатар қауіпті жағдайдың туындауына себеп болуы мүмкін.
- Тек осы аспапқа ғана арналған термозондты қолдануға болады (термозондқа арналған қосылыспен жабдықталған аспаптарға қатысты).

- Жұмыс барысында қысқа толқынды пештің декоративтік есігі (декоративтік есігі бар пештен үшін) ашылып тұруы тиіс.
- Аспап тұрмыстық жағдайда және тұрмыстық жағдайға жақындатылған жерлерде қолдануға арналған, соның ішінде:
  - дүкендердегі, кеңселердегі асхана аймақтарында және басқа да өндірістік жағдайларда,
  - ауылшаруашылығы фермаларында,
  - қонақүйлердегі, мотельдердегі және тұрғын үй түріндегі басқа да инфрақұрылымдағы тұрғындарға,
  - ұйықтайтын және таңғы ас ішетін орындарда,
- Қысқа толқынды пеш тағамдар мен сусындарды жылытуға арналған. Тағамдарды және киімдерді кептіруге, сондай-ақ компрессорларды, аяқ киімді, губкаларды, дымқыл шүберектерді және сол сияқты заттарды қыздыру бұзылуға, жалындауға немесе өртенуге алып келуі мүмкін.
- Металл ыдысты және қысқа толқынды пеште дайындауға арналған керек-жарақтарды қолданбаңыз.
- Аспапты тазалау үшін бумен тазалағышты қолданбаңыз.
- Қызып кетудің алдын алу үшін аспапты декоративтік есіктің артына орнатуға тыйым салынады (декоративтік есігі бар аспаптарға қатысы жоқ).
- Қысқа толқынды пеш кірістірілген аспап ретінде қолдануға арналған.
- Ыдысты аспаптар алу кезінде сақ болыңыз, айналып тұрған тәрелкені қозғап жібермеңіз (еденнен 900 миллиметр биіктікте қолданылатын және алмалы-салмалы айналып тұратын тәрелкесі бар бөлек тұрған кірістірілетін аспаптарға қатысты; үстінен астына қарай ашылатын есігі бар аспаптарға қатысы жоқ).

- Бумен тазалағышты қолдануға тыйым салынады.
- Сақтауға арналған жәшік беттері қызып кетуі мүмкін.
- Есік әйнегін тазалау үшін абразивтік тазалау құралдарын немесе өткір металл қырғыштарды қолданбаңыз, өйткені олар беттерге сызат түсіруі және әйнектің сынуына себеп болуы мүмкін.
- **ЕСКЕРТУ!** Жұмыс барысында аспап және оның қол жетімді бөлшектері қатты қызады. Аса сақ болыңыз, ыстық бөлшектерге қолыңызды тигізбеңіз. 8 жасқа толмаған балалар тұрақты бақылауда болуы тиіс!
- Жұмыс кезінде аспап қатты қызады. Аспаптың ішіндегі қыздыру элементтеріне қолыңызды тигізбеңіз.
- **ЕСКЕРТУ!** Жұмыс кезінде аспаптың қолжетімді бөліктері қатты қызуы мүмкін. Балалардың аспапқа жақын жерде жүрмеуін қадағалаңыз!
- **ЕСКЕРТУ!** Аспап аралас режимде жұмыс жасап тұрған кезде аспап ішіндегі температураның жоғары болуына байланысты балалар аспапты тек ересектердің қадағалауымен ғана қолдануы тиіс.

НҰСҚАУЛЫҚТЫ МҰҚИЯТ ОҚЫП ШЫҒЫҢЫЗ ЖӘНЕ ОНЫ ОДАН АРЫ ҚОЛДАНУ ҮШІН САҚТАП ҚОЙЫҢЫЗ.

ЖАРАҚАТ АЛУ ҚАУІПІН АЗАЙТУДЫ ҚАМТАМАСЫЗ ЕТУГЕ АРНАЛҒАН ЖЕРГЕ ТҰЙЫҚТАУ ЖӨНІНДЕГІ НҰСҚАУЛАР

ҚАУІПТІЛІК

Электр тоғынан зақым алу қауіпі

Кейбір ішкі бөлшектерге қол тигізу ауыр жарақат алуға немесе қаза болуға алып келуі мүмкін. Аспапты бөлшектемеңіз.

ЕСКЕРТУ!

Электр тоғынан зақым алу қауіпі

Жерге тұйықтауды дұрыс орындамау электр тогынан зақым алуға алып келуі мүмкін. Аспап дұрыс орнатылып, жерге тұйықталмайынша, ашаны розеткаға қоспаңыз.

Аспап жерге тұйықталуы тиіс. Қысқаша тұйықталу орын алған жағдайда жерге тұйықтау электр тоғына арналған ағын жолының түзілуі есебінен электр тоғынан зақым алу қауіпін азайтады.

Аспаптың жерге тұйықталған сыммен жабдықталған қорек шнуры мен ашасы бар. Ашаны дұрыс орнатылған және жерге тұйықталған розеткаға қосқан жөн.

Жерге тұйықтау туралы нұсқауларды қосымша анықтап алу үшін, сонымен қатар аспапты жерге тұйықтау дұрыстығына қатысты күмән туындаған кезде білікті электрикке немесе сервис орталығына хабарласыңыз.

Қажет болған кезде тек 3 сымды ұзартқышты ғана қолдануға болады.

1. Аспап жиынтығында ұзақ шнурмен салыстырғанда байланып қалу немесе шалынып қалу қауіпін азайтатын қысқа қорек шнуры жеткізіледі.

2. Ұзын қорек шнурын немесе ұзартқышты қолданған жағдайда:
   1) Шнурда немесе ұзартқышта көрсетілген электрлік параметрлер аспаптың электрлік параметрлерінен кем болмауы тиіс.
   2) Тек жерге тұйықталған 3 сымды ұзартқыштарды ғана қолдануға болады.
   3) Ұзын шнурды балалар тарып қалмау немесе кездейсоқ сүрініп қалмау үшін үстелден немесе жиһаз беттерінен салбырап тұрмайтындай етіп орналастырған жөн.

ТАЗАЛАУ

Тазалауды бастамас бұрын аспапты электр желісінен ажыратыңыз!

- Қолданып болған соң пештің жұмыс камерасын сәл ғана дымқыл шүберекпен тазалаңыз.
- Пеш жабдықтарын жұмсақ жуу құралы қосылған сумен тазалаңыз.
- Егер есік жиектемесі, нығыздағыш немесе аралас беттер ластанған болса, оларды дымқыл матамен тазалаңыз.
- Есік әйнегін тазалау үшін абразивтік тазалау құралдарын немесе өткір металл қырғыштарды қолданбаңыз, өйткені олар беттерге сызат түсіруі және әйнектің сынуына себеп болуы мүмкін.
- Тазалау бойынша кеңестер. Дайындап жатқан тағамдар тиіп кетуі мүмкін жұмыс камерасының қабырғаларын тазалауды жеңілдету үшін ыдысқа жарты лимон салып, 300 миллилитр (1/2 пинта) су қосыңыз және микротолқындардың 100% қуатымен 10 минут бойы қыздырыңыз. Камераны жұмсақ құрғақ матамен сүртіңіз.

НАЗАР АУДАРЫҢЫЗ!

Жарақат алу қауіпі

Құзыретті емес тұлғалар үшін қысқа толқынды сәулеленуден қорғайтын қақпақты ағытып алуды талап ететін жөндеу және қызмет көрсету бойынша қандай да бір жұмыстарды орындау қауіпті.

«Қысқа толқынды пеште қолдануға болатын материалдар» және «Қысқа толқынды пеште қолдануға болмайтын материалдар» бөлімінің нұсқауларын қараңыз.

Кейбір металл емес ыдыстарды қысқа толқынды пеште қолдануға болмайтын болуы мүмкін. Күмән туындаған жағдайда төменде сипатталғандай ыдысты тексеріңіз.

Ыдысты тексеру

- Қысқа толқынды пеште қолдануға болатын ыдысқа 1 стакан (250 миллилитр) салқын су құйып, пешке тексерілетін ыдыстың жанына қойыңыз.
- Ең жоғары жылдамдықта 1 минут бойы қыздырыңыз.
- Ыдысты ақырын ұстап көріңіз. Егер ыдыс қызған болса, оны қысқа толқынды пеште қолданбаңыз.
- Ыдысты 1 минуттан артық қыздырмаңыз.

Қысқа толқынды пеште қолдануға болатын материалдар

Ыдыс	Ескертпелер
Пісіруге арналған қалып	Өндірушінің нұсқауларын орындаңыз. Пісіруге арналған ыдыстың түбі айналып тұратын тәрелкеден кемінде 5 миллиметрге (3/16 дюймға) жоғары болуы тиіс. Дұрыс қолданбау бұрылатын үстелдің сынуына алып келуі мүмкін.
Асхана ыдысы	Тек қысқа толқынды пештерге арналған. Өндірушінің нұсқауларын орындаңыз. Сызат түскен немесе жарылған тәрелкелерді қолданбаңыз.
Әйнек банкалар	Әрқашан қақпағын алыңыз. Тағамдарды сәл ғана жылы күйге дейін қыздыру үшін қолданыңыз. Әйнек банкалардың көбі жылуға төзімді емес және жарылып кетуі мүмкін.
Әйнек ыдыс	Қысқа толқынды пеште тек жылуға төзімді әйнек ыдыстарды ғана қолданыңыз. Ыдыстың металл жиектемелерінің жоқтығына көз жеткізіңіз. Сызат түскен немесе жарылған ыдыстарды қолданбаңыз.
Пісіруге арналған пакеттер	Өндірушінің нұсқауларын орындаңыз. Пакеттерді металл қыстырғыштармен жаппаңыз. Будың шығуы үшін пакеттерді тесіп жіберіңіз немесе сәл ашылған күйде қалдырыңыз.
Қағаз тәрелкелер мен стакандар	Тек аз уақытта дайындау / қыздыру үшін қолданыңыз. Пісіру барысында қараусыз қалдырмаңыз.
Қағаз сүлгілер	Тағамның бетін жабу және майды сіңіріп алу үшін қолданыңыз. Тек жылдам дайындау үшін қолданыңыз, қараусыз қалдырмаңыз.
Пісіруге арналған қағаз	Шашырауға жол бермеу мақсатында бетін жабу үшін немесе бумен дайындауға арналған конверт ретінде қолданыңыз.
Пластик	Тек қысқа толқынды пештерге арналған. Өндірушінің нұсқауларын орындаңыз. Бұйымдардың Microwave Safe («Қысқа толқынды пештерге арналған») таңбасы болуы тиіс. Кейбір пластик контейнерлер тағамның қызуы салдарынан жұмсарады. Пісіруге арналған пакеттерді және тығыз жабылған пластик пакеттерді тесу, кесу немесе қаптамадағы нұсқауларға сәйкес саңылаулар жасау қажет.
Тағам пленкасы	Тек қысқа толқынды пештерге арналған. Ылғалды сақтап қалу үшін дайындау барысында бетін жабу үшін қолданыңыз. Дайындау барысында тағаммен жанасуына жол бермеңіз.
Термометрлер	Тек қысқа толқынды пештерге арналғандар (етке және кондитерлік бұйымдарға арналған термометрлер).
Балауыз қағаз	Шашыраудың алдын алу және ылғалды сақтап қалу мақсатында бетін жабу үшін қолданыңыз.

Қысқа толқынды пеште қолдануға болмайтын материалдар

Ыдыс	Ескертпелер
Алюминий формалар	Электр доғасының түзілуіне алып келуі мүмкін. Тағамды қысқа толқынды пештер үшін жарамды ыдыстарға салыңыз.
Металл тұтқалары бар тағам картоны	Электр доғасының түзілуіне алып келуі мүмкін. Тағамды қысқа толқынды пештер үшін жарамды ыдыстарға салыңыз.
Металл ыдыс немесе металл жиектемелері бар ыдыс	Металл тағамды қысқа толқынды сәуледен экрандайды. Металл қаптама электр доғасының түзілуін тудырады.
Металл қыстырғыштар	Қысқа толқынды пеште электр доғасының түзілуіне және жалындауға алып келуі мүмкін.
Қағаз пакеттер	Қысқа толқынды пеште жалынның пайда болуына алып келуі мүмкін.
Көбікті пластик	Жоғары температурада көбікті пластик балқып кетуі немесе ішіндегі ыдыстың ластануына алып келуі мүмкін.
Ағаш ыдыс	Қысқа толқынды пеште қолдану кезінде ағаш кебеді және жарылып кетуі немесе қатпарлануы мүмкін.

Аспап сипаттамасы

Аспапты қораптан алыңыз. Материалдардың барлығын пештің жұмыс камерасынан алыңыз.
Аспапты жеткізу жиынтығына келесілерден тұрады:

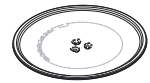

Әйнек тәрелке

Шығыршықты тұғыр

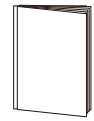

Пайдалану жөніндегі нұсқаулық

Айналып тұратын тәрелкенің жетегі

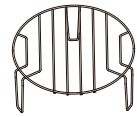

Грильге арналған тор (қысқа толқынмен дайындау үшін қолдануға болмайды; әйнек тәрелкеге орнатылады)

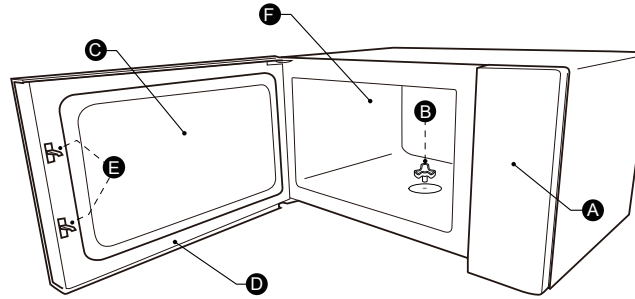

A Басқару панелі
B Айналып тұратын тәрелкенің жетегі
C Терезе
D Есіктер
E Есіктің қорғайтын ысырмасы
F Жұмыс камерасы

Айналып тұратын тәрелкені орнату

Жұмыс камерасын тазалау және айналып тұратын тәрелкені орнату

Аспапты алғаш орнату кезінде тасымалдайтын қаптаманы алып тастаңыз және айналып тұратын тәрелке жетегінен пленканы алыңыз. Аспапты тағам дайындау үшін алғаш қолданар алдында айналып тұратын тәрелкені дұрыс орнатыңыз және жұмыс камерасы мен жабдықты тазалаңыз.

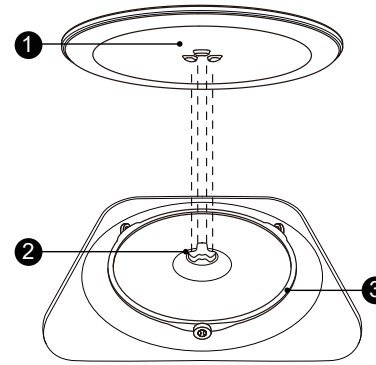

Айналып тұратын тәрелкені орнату тәртібі

1. Шығыршықты тұғырды ③ жұмыс камерасындағы ойыққа салыңыз.
2. Әйнек тәрелкені ① шығыршықты тұғырға ③ орнатыңыз. Әйнек тәрелкенің төменгі бөлігіндегі томпақтарды жетектегі ойықтармен сәйкестендіріңіз. Әйнек тәрелкенің ① жұмыс камерасы түбінің ортасындағы жетекке ② сенімді орнатылғанына көз жеткізіңіз. Әйнек тәрелкенің түбіндегі томпақтар жетектегі ойықтармен толықтай сәйкес келуі тиіс.

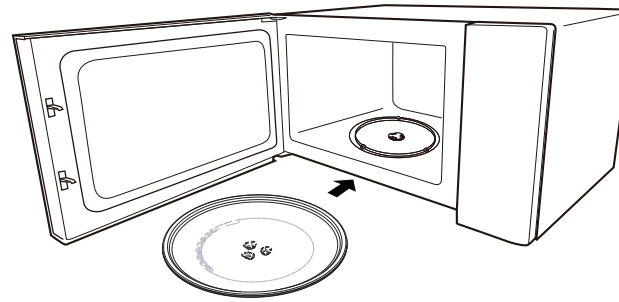

Ескертпе

1. Аспапты ешқашан айналып тұратын тәрелкесіз қолданбаңыз. Оның дұрыс орнатылғанына көз жеткізіңіз. Тәрелке сағат тілі бағытында немесе қарсы бағытта айналуы мүмкін.
2. Әйнек тәрелкені ешқашан төңкеріп қоймаңыз. Әйнек тәрелкенің айналуына ешнәрсе кедергі келтірмеуі тиіс.
3. Дайындау үшін екі элементті де қолдану талап етіледі: әйнек тәрелкені және шығыршықты тұғырды.
4. Дайындау үшін барлық тағамдар мен тағамдары бар контейнерлерді әйнек тәрелкеге орнату қажет.
5. Тәрелкенің айналуына ешқандай кедергі болмауы тиіс.
6. Әйнек тәрелкеде немесе шығыршықты тұғырда сызаттар немесе жарықтар пайда болған кезде авторлық құқығы бар сервис орталығына жүгініңіз.

Басқару

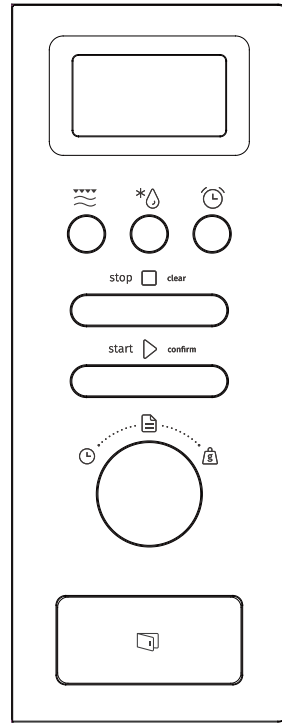

	Қысқа толқындар/Гриль/ Комби
	Салмағы/уақыт бойынша еріту
	Оятқыш/Сағат
	Стоп/Бас тарту
	Старт/ +30СЕК/Растау
	Автомәзір
	Таймер
	Салмақ

Аспапты қолдану

1. Сағат

Аспапты электр желісіне жалғаған кезде дисплейде «0:00» жанады және бір дыбысты сигнал беріледі.

1) Сағат функциясын таңдау үшін «Оятқыш/Сағат» батырмасын екі рет басыңыз. Дисплейде сағатты білдіретін сандар жыпылықтай бастайды.
2) ауыстырып қосқышын айналдыру арқылы сағат мәнін 0 және 23 аралығындағы диапазонға орнатыңыз.
3) «Оятқыш/Сағат» батырмасын тағы бір рет басыңыз, минутты білдіретін сандар жыпылықтай бастайды.
4) ауыстырып қосқышын айналдыру арқылы минут мәнін 0 және 59 аралығындағы диапазонға орнатыңыз.
5) Сағатты орнатуды аяқтау үшін «Оятқыш/Сағат» батырмасын басыңыз. Дисплейде қос нүкте «:» жыпылықтайды және тәуліктің ағымдағы уақыты жанады.

Ескертпе

1) Егер сағат бапталмаса, аспап желіге қосылған кезде ол жұмыс жасамайды.
2) Егер сағатты баптау процесінде «Оятқыш/Сағат» батырмасы басылмаса, 1 минуттан кейін аспап автоматты түрде бұрынғы күйіне оралады.

2. «Қысқа толқындар» режимінде дайындау

«Қысқа толқындар/Гриль/Комби» батырмасын бір рет басыңыз, дисплейде «800W» көрсетіледі. «Қысқа толқындар/Гриль/Комби» батырмасын бірнеше рет басыңыз немесе қажетті қуатты таңдау үшін айналдырыңыз. Әр басқан сайын дисплейдегі мәндер өзгереді: «800W», «640W», «400W», «240W», «80W», «G», «C-1» немесе «C-2». Содан соң растау үшін «Старт/+30СЕК/Растау» батырмасын басыңыз және ауыстырып қосқышымен дайындау уақытын 0:05 және 95:00 аралығында орнатыңыз. Дайындауды іске қосу үшін «Старт/+30СЕК/Растау» батырмасын тағы басыңыз.

Мысал. Қысқа толқындардың 80% қуатымен 20 минут бойы дайындағыңыз келеді.

1) «Қысқа толқындар/Гриль/Комби» батырмасын бір рет басыңыз, дисплейде «800W» көрсетіледі.
2) «Қысқа толқындар/Гриль/Комби» батырмасын басу немесе ауыстырып қосқышын айналдыру арқылы қысқа толқындардың 80% қуатын таңдаңыз.
3) Растау үшін «Қысқа толқындар/Гриль/Комби» батырмасын басыңыз, дисплейде «640W» көрсетіледі.
4) ауыстырып қосқышымен «20:00» дайындау уақытын орнатыңыз.
5) Дайындауды іске қосу үшін «Старт/+30СЕК/Растау» батырмасын басыңыз.

Ескертпе. Уақытты ауыстырып қосқышымен орнату кезінде уақыт келесі қадаммен өзгереді:

0-1 минут	: 5 секунд
1-5 минут	: 10 секунд
5-10 минут	: 30 секунд
10-30 минут	: 1 минут
30-95 минут	: 5 минут

«Қысқа толқындар/Гриль/Комби» батырмасының мәндері кестесі

Басу	Дисплей	Қысқа толқындар қуаты	Гриль қуаты
1	800W	100%	
2	640W	80%	
3	400W	50%	
4	240W	30%	
5	80W	10%	
6	G	0%	100%
7	C-1	55%	45%
8	C-2	36%	64%

3. «Гриль» немесе «Аралас дайындау» режимінде дайындау

«Қысқа толқындар/Гриль/Комби» батырмасын бір рет басыңыз, дисплейде «800W» көрсетіледі. «Қысқа толқындар/Гриль/Комби» батырмасын бірнеше рет басыңыз немесе қажетті қуатты немесе режимді таңдау үшін 🖐 айналдырыңыз. Әр басқан сайын дисплейдегі мән өзгереді: «800W», «640W», «400W», «240W», «80W», «G», «C-1» немесе «C-2». Содан соң растау үшін «Старт/+30СЕК/Растау» батырмасын басыңыз және 🖐 ауыстырып қосқышымен дайындау уақытын 0:05 және 95:00 аралығында орнатыңыз. Дайындауды іске қосу үшін «Старт/+30СЕК/Растау» батырмасын тағы басыңыз.

Мысал. Қысқа толқындардың 55% қуатымен немесе грильдің 45% қуатымен (1-1 режим) 10 минут бойы дайындағыңыз келеді.

1) «Қысқа толқындар/Гриль/Комби» батырмасын бір рет басыңыз, дисплейде «800W» көрсетіледі.
2) «Қысқа толқындар/Гриль/Комби» батырмасын басу немесе 🖐 ауыстырып қосқышын айналдыру арқылы «C-1» аралас режимін таңдаңыз.
3) Растау үшін «Старт/+30СЕК/Растау» батырмасын басыңыз, дисплейде «C-1» көрсетіледі.
4) 🖐 ауыстырып қосқышымен «10:00» дайындау уақытын орнатыңыз.
5) Дайындауды іске қосу үшін «Старт/+30СЕК/Растау» батырмасын басыңыз.

Ескертпе. Дайындаудың жарты уақыты өткеннен кейін грильде қос дыбысты сигнал беріледі. Жоғары нәтижеге қол жеткізу үшін грильде дайындау кезінде тағамдарды төңкеріп отыру қажет. Осыдан кейін кесікті жауып, дайындауды жалғастыру үшін «Старт/+30СЕК/Растау» батырмасын басыңыз. Мұны жасамасаңыз, біраз уақыт өткен соң аспап жұмысты автоматты түрде жалғастырады.

4. Уақыт бойынша еріту

1) «Салмағы/уақыт бойынша еріту» батырмасын екі рет басыңыз, дисплейде «dEF2» көрсетіледі.
2) Растау үшін «Старт/+30СЕК/Растау» батырмасын басыңыз.
3) 🖐 ауыстырып қосқышымен еріту уақытын 00:05 және 95:00 аралығында орнатыңыз.
4) Жұмысты іске қосу үшін «Старт/+30СЕК/Растау» батырмасын басыңыз.

5. Салмағы бойынша еріту

1) «Салмағы/уақыт бойынша еріту» батырмасын екі рет басыңыз, дисплейде «dEF1» көрсетіледі.
2) Растау үшін «Старт/+30СЕК/Растау» батырмасын басыңыз.
3) «Салмағы/уақыт бойынша еріту» батырмасын басу немесе ауыстырып қосқышын айналдыру арқылы қажетті режимді таңдаңыз. Дисплейде мәндер ауысады: «d01», «d02», «d03» және «d04».
4) Растау үшін «Старт/+30СЕК/Растау» батырмасын басыңыз.
5) ауыстырып қосқышымен тағам салмағын орнатыңыз.
6) Жұмысты іске қосу үшін «Старт/+30СЕК/Растау» батырмасын басыңыз.

Мәзір	d01 Қатырылған нан	d02 Қатырылған ет	d03 Қатырылған көкөністер	d04 Қатырылған пицца
Салмағы	100-600 г	100-2000 г	100-1000 г	100-600 г

6. Оятқыш

1) «Оятқыш/Сағат» батырмасын бір рет басыңыз, дисплейде «00:00» көрсетіледі.
2) ауыстырып қосқышымен қажетті уақытты орнатыңыз (максималды уақыты 95 минут).
3) Растау үшін «Старт/+30СЕК/Растау» батырмасын басыңыз.
4) Оятқыш уақыты өткеннен кейін 5 дыбысты сигнал беріледі. Егер сағат бапталған болса (24 сағаттық формат), дисплейде ағымдағы уақыт көрсетіледі.

Ескертпе
Оятқыш орнатылған уақыттың өткенін хабарлайды және пешті сөндірмейді. Оятқыш жұмысы кезінде қандай да бір бағдарламаларды орнатуға мүмкін емес.

7. Жылдам іске қосу

1) Күту режимінде қысқа толқындарының қуаты 100% болған кезде ұзақтығы 30 секундқа созылатын дайындауды іске қосу үшін «Старт/+30СЕК/Растау» батырмасын басыңыз. Батырманы әр кейінгі басу дайындау уақытын 30 секундтан 95 минутқа дейін көбейтеді.
2) Қысқа толқындардың 100% қуатымен дайындау уақытын орнату үшін күту режимінде ауыстырып қосқышын солға бұраңыз. Содан соң дайындауды іске қосу үшін «Старт/+30СЕК/Растау» батырмасын басыңыз.

Ескертпе. «Қысқа толқындар», «Гриль», «Аралас дайындау», «Уақыт бойынша еріту» және «Қадаммен дайындау» режимдерінде «Старт/+30СЕК/Растау» батырмасын әр басу дайындау уақытын 30 секундқа көбейтеді.

8. Дайындау кезіндегі ақпарат

1) «Қысқа толқындар», «Гриль» немесе «Аралас дайындау» режимдерінің жұмысы кезінде «Қысқа толқындар/Гриль/Комби» батырмасын басқан кезде дисплейде 3 секунд бойы қуаттың ағымдағы деңгейі көрсетіледі. 3 секундтан кейін дисплей бұрынғы күйіне оралады.
2) «Оятқыш/Сағат» батырмасын басқан кезде дайындау барысында дисплейде 3 секундқа уақыт көрсетіледі.

9. Қадаммен дайындау

Бұл режим әр қайсысын өз параметрімен бірінен кейін бірі жүретін 2 дайындау кезеңін орнатуға мүмкіндік береді. Егер дайындау ерітуден тұратын болса, бұл кезең бірінші орнатылады. Қадаммен дайындау үшін оятқышты орнату және автомәзір бағдарламаларын қолдану мүмкін емес. «Старт/+30СЕК/Растау» батырмасын әр басу дайындау уақытын 30 секундқа арттырады (салмақ бойынша ерітуден басқа).

Мысал. Тағамды 5 минут бойы ерітіп, содан соң қысқа толқынның 80% қуатымен 8 минут бойы дайындауды қалайсыз.

1) «Салмағы/уақыт бойынша еріту» батырмасын екі рет басыңыз, дисплейде «dEF2» көрсетіледі.
2) Растау үшін «Старт/+30СЕК/Растау» батырмасын басыңыз.
3) ауыстырып қосқышымен «05:00» еріту уақытын орнатыңыз.
4) «Қысқа толқындар/Гриль/Комби» батырмасын бір рет басыңыз, дисплейде «800W» көрсетіледі.
5) «Қысқа толқындар/Гриль/Комби» батырмасын басу немесе ауыстырып қосқышын айналдыру арқылы қысқа толқындардың 80% қуатын таңдаңыз.
6) Растау үшін «Қысқа толқындар/Гриль/Комби» батырмасын басыңыз, дисплейде «640W» көрсетіледі.
7) ауыстырып қосқышымен «07:00» дайындау уақытын орнатыңыз.
8) Дайындауды іске қосу үшін «Старт/+30СЕК/Растау» батырмасын басыңыз. Дыбысты сигнал беріледі және дайындаудың бірінші кезеңі басталады. Содан соң дайындаудың екінші кезеңінің басталғаны туралы хабарлайтын дыбысты сигнал қайта беріледі. Дайындау аяқталғаннан кейін 5 дыбысты сигнал беріледі.

10. Балалардан қорғайтын блоктау

Балалардан қорғайтын блоктауды қосу
Күту режимінде «Стоп/Бас тарту» батырмасын басып, 3 секунд ұстап тұрыңыз. Ұзаққа созылатын дыбысты сигнал беріледі және балалардан қорғайтын блоктау қосылады. Дисплейде балалардан қорғайтын блоктау индикациясы немесе ағымдағы уақыт көрсетіледі.
Балалардан қорғайтын блоктауды өшіру
Блоктау режимінде «Стоп/Бас тарту» батырмасын басып, 3 секунд ұстап тұрыңыз. Ұзаққа созылатын дыбысты сигнал беріледі және балалардан қорғайтын блоктау өшеді.

11. ECO режимі

ECO режимін қосу
Күту режимінде «Стоп/Бас тарту» батырмасын басыңыз, энергияны үнемдейтін режим қосылады. Дисплей сөнеді.
ECO режимінен шығу
ECO режимінде кез келген батырманы басыңыз немесе ауыстырып қосқышын бұраңыз, энергияны үнемдейтін режим өшеді.

12. «Дыбыссыз» режимі

«Дыбыссыз» режимін қосу
Күту режимінде «Оятқыш/Сағат» батырмасын басып, 3 секунд ұстап тұрыңыз. Ұзаққа созылатын дыбысты сигнал беріледі және «Дыбыссыз» режимі қосылады. Бұл режимде батырмаларды басқан кезде дыбысты сигнал берілмейді.
«Дыбыссыз» режимін өшіру
«Дыбыссыз» режимінде «Оятқыш/Сағат» батырмасын басып, 3 секунд ұстап тұрыңыз. Ұзаққа созылатын дыбысты сигнал беріледі және «Дыбыссыз» режимі өшеді.

13. Aquaclean функциясы

Aquaclean функциясын қосу.
Күту режимінде «Қысқа толқындар/Гриль/Комби» батырмасын басып, 3 секунд ұстап тұрыңыз. Ұзаққа созылатын дыбысты сигнал беріліп, Aquaclean функциясы іске қосылады.
Ыдысқа 200 миллилитр су құйып, пешке салыңыз. Aquaclean функциясын іске қосу үшін «Старт/+30СЕК/Растау» батырмасын басыңыз. Aquaclean функциясы қысқа толқындардың 800 Ватт қуатымен 5 минут бойы жұмыс жасайды. Функция параметрлерін өзгерту мүмкін емес.

14. Автомәзір

1) ауыстырып қосқышын оңға бұрап, «A1» және «A15» аралығы батырмасын басыңыз.
2) Растау үшін «Старт/+30СЕК/Растау» батырмасын басыңыз.
3) ауыстырып қосқышымен салмақты автомәзір бағдарламаларының кестесіне сәйкес таңдаңыз.
4) Дайындауды іске қосу үшін «Старт/+30СЕК/Растау» батырмасын басыңыз.

Мысал. Автомәзір бағдарламасының көмегімен 350 грамм балық дайындағыңыз келеді.
1) ауыстырып қосқышын сағат тілі бағытында бұраңыз және «A11» бағдарламасын таңдаңыз.
2) Растау үшін «Старт/+30СЕК/Растау» батырмасын басыңыз.
3) Дисплейде «350» салмағы көрсетілгенше ауыстырып қосқышын айналдырыңыз.
4) Дайындауды іске қосу үшін «Старт/+30СЕК/Растау» батырмасын басыңыз.

Бағдарламалар кестесі

Мәзір	Салмағы	Дисплей
A-1 Пицца	200 г	200g
	400 г	400g
A-2 Тағамдарды жылыту	200 г	200 g
	400 г	400 g
	600 г	600 g
A-3 Шоколадты еріту	100 г	100 g
	150 г	150 g
	200 г	200 g
A-4 Сары майды еріту	100 г	100 g
	150 г	150 g
	200 г	200 g
A-5 Ет (сиыр еті)	250 г	250 g
	350 г	350 g
	450 г	450 g

Мәзір	Салмағы	Дисплей
А-6 Ет (шошқа еті)	250 г	250 g
	350 г	350 g
	450 г	450 g
А-7 Ет (тауық еті)	250 г	250 g
	350 г	350 g
	450 г	450 g
А-8 Көкөністер	200 г	200 g
	300 г	300 g
	400 г	400 g
А-9 Макарондар	50 г (+ 450 г салқын су)	50 g
	100 г (+ 800 г салқын су)	100 g
А-10 Картоп	200 г	200 g
	400 г	400 g
	600 г	600 g
А-11 Балық	250 г	250 g
	350 г	350 g
	450 г	450 g
А-12 Сорпаны жылыту	200 мл	200
	400 мл	400
	600 мл	600
А-13 Попкорн	100 г	100
А-14 Тауық етінен наггетстар	200 г	200 g
	400 г	400 g
	600 г	600 g
А-15 Тартылған ет	4	4

Орнату жөніндегі нұсқаулық

Орнату және жалғау

- Аспап тек тұрмыстық қолдануға ғана арналған.
- Аспап тек кірістірілген аспап ретінде ғана қолданыла алады. Аспап үстел бетіне немесе шкафқа бекітпей орнатуға және қолдануға арналмаған.
- Орнату жөніндегі нұсқаулықтың нұсқауларын орындаңыз.
- Аспапты ені 60 сантиметр болатын аспалы шкафқа кірістіруге болады.
- Аспап ашасы бар қорек шнурымен жабдықталған және дұрыс орнатылған, жерге тұйықталған розеткаға ғана жалғануы тиіс.
- Желі кернеуі аспаптың зауыттық кестесінде берілген кернеуге сәйкес келуі тиіс.
- Розетканы орнатуды және қорек шнурын ауыстыруды тек білікті маман ғана орындай алады. Егер орнатқаннан кейін ашаға қол жетімсіз болса, электр сымда барлық полюстерде контакттарды кемінде 3 миллиметрге ажыратуды қамтамасыз ететін ажыратқыш қарастыру қажет.
- Адаптерлерді, ажыратқыштарды және ұзартқыштарды қолдануға болмайды, өйткені олардағы шектен тыс жүктеме жалынның туындауына алып келуі мүмкін.

Жұмыс кезінде аспаптың қолжетімді беттері қатты қызуы мүмкін.

Орнатуды бастамас бұрын нұсқаулықты мұқият оқып шығыңыз.

Назар аударыңыз!
Электр желісіне жалғау
Аспап ашасы бар қорек шнурымен жабдықталған және дұрыс орнатылған, жерге тұйықталған розеткаға ғана жалғануы тиіс. Қазіргі талаптарға сәйкес розетканы орнатуды мен ауыстыру және қуат сымын ауыстыру тек білікті маман ғана жүзеге асыруы қажет.
Егер орнатқаннан кейін ашаға қол жетімсіз болса, электр сымда барлық полюстерде контакттарды кемінде 3 миллиметрге ажыратуды қамтамасыз ететін ажыратқыш қарастыру қажет.

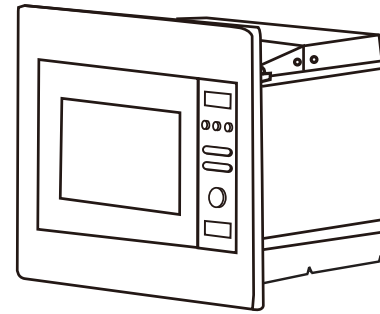

Монтаждауды бастамас бұрын асхана шкафының аспап айналасындағы артқы қабырғасын ағытып алу қажет.
Орнатудың минималды биіктігі: 85 сантиметр.
Желдету саңылауларын және ауа жинайтын жерлерді бітемеңіз.

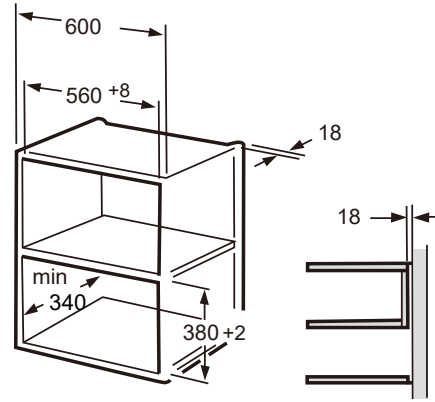

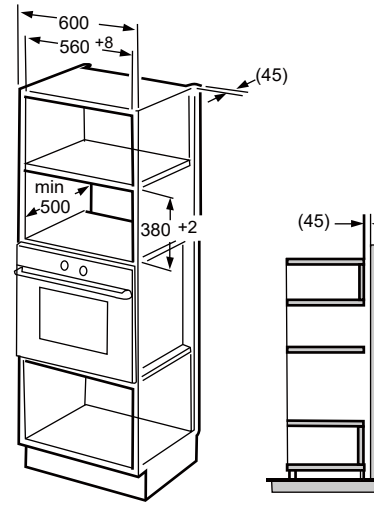

Ескертпе
Орнатудың екі нұсқасында да қапсырманы және шкаф түбінің шаблонын қолдану қажет.

Шкафты дайындау

1. ШКАФ ТҮБІНІҢ ШАБЛОНЫНДАҒЫ нұсқаулықты оқып шығыңыз және шаблонды шкаф түбіне қойыңыз.

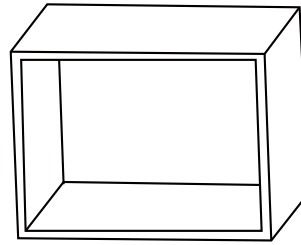

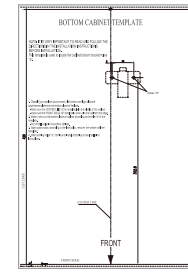

2. Шкаф түбінде шаблондағы «a» белгілері бойынша белгілер салып алыңыз.

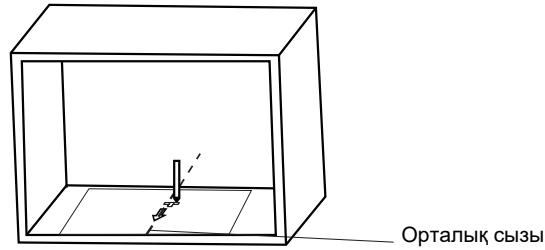

3. Шаблонды алыңыз және A бұрандасымен монтаждау пластинасын бұраңыз.

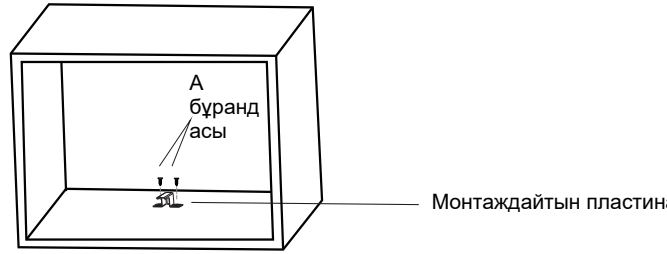

Аспапты монтаждау

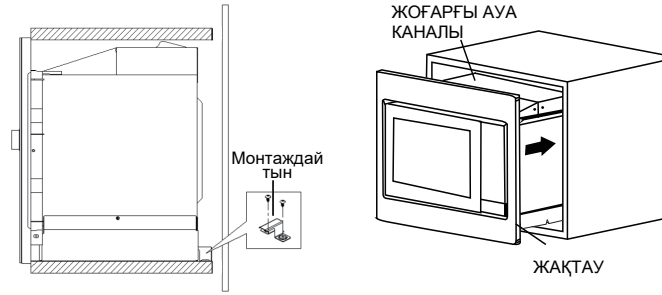

1. РЕТТЕЙТІН А БҰРАНДАСЫН аспаптың ЖОҒАРҒЫ АУА КАНАЛЫНА бекітіңіз және аспапты шкафқа орнатыңыз.

- А РЕТТЕУ БҰРАНДАСЫНЫҢ биіктігін А РЕТТЕУ БҰРАНДАСЫ мен шкафтың жоғарғы панелінің арасында 1 миллиметр саңылау қалатындай етіп реттеңіз.
- Қорек шнурын қысып қалмаңыз және майыстырмаңыз.
- Аспаптың шкаф ортасына орнатылғанына көз жеткізіңіз.

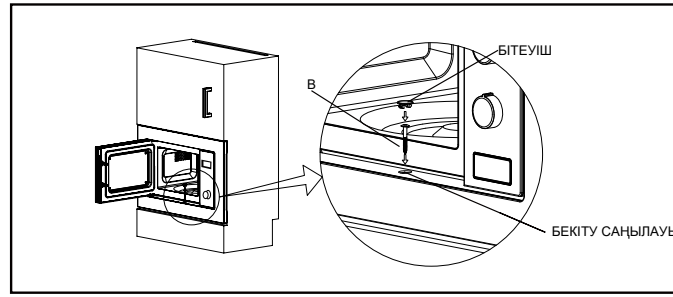

2. Есікті жабыңыз. В БҰРАНДАСЫН БЕКІТУ САҢЫЛАУЫНА бұрау арқылы аспапты шкафқа бекітіңіз. Содан соң БЕКІТУ САҢЫЛАУЫН БІТЕМЕМЕН жабыңыз.

Техникалық сипаттамалары

Моделі: BM300X
Номиналды кернеу: .....230 В ~ 50 Гц
Номиналды кіріс қуаты (қысқа толқындар): .....1250 Вт
Номиналды шығыс қуаты (қысқа толқындар): .....800 Вт
Номиналды кіріс қуаты (гриль): .....1000 Вт

Ақаулықтарды жою

Қалыпты жұмыс жасау	
Қысқа толқынды пеш ТВ сигналын қабылдауға кедергі келтіреді.	Пеш жұмысы барысында радио- және ТВ сигналдарын қабылдау нашарлауы мүмкін. Бұл миксер, шаңсорғыш және желдеткіш сияқты шағын тұрмыстық электрлік аспаптардың кедергілеріне ұқсас. Бұл қалыпты жағдай.
Қысқа толқынды пеш жарығы әлсіз.	Қысқа толқындардың аз қуатымен дайындау кезінде пеш шамының жарығы нашарлауы мүмкін. Бұл қалыпты жағдай.
Есікте бу пайда болады, желдету саңылауларынан ыстық ауа шығады.	Дайындау барысында тағамнан бу бөлінуі мүмкін. Оның көп бөлігі желдету саңылаулары арқылы шығады. Дегенмен пештің есігі сияқты салқын беттерге шөгеді. Бұл қалыпты жағдай.
Қысқа толқынды пешті кездейсоқ тағамсыз қосып жіберген.	Пешті тағамсыз іске қосуға тыйым салынады. Бұл өте қауіпті.

Ақаулық	Ықтимал себебі	Жою
Қысқа толқынды пеш қосылмайды.	(1) Қорек шнуры розеткаға толық салынбаған.	Қорек шнурын розеткадан ажыратыңыз. 10 секунд өткен соң оны кейін қарай салыңыз.
	(2) Сақтандырғыш күйіп кеткен немесе автоматты өшіргіш іске қосылды.	Сақтандырғышты ауыстырыңыз немесе автоматты өшіргішті бастапқы күйіне қайтарыңыз (жөндеуді біздің компаниямыздың мамандары жүзеге асырады).
	(3) Розеткада мәселелер туындады.	Розетканы басқа электрлік аспаптар көмегімен тексеріңіз.
Қысқа толқынды пеш қыздырмайды.	(4) Есік нашар жабылған.	Есікті дұрыстап жабыңыз.

Электрлік және электрондық жабдықтардың қалдықтары туралы директиваға (WEEE) сәйкес оны жинау және қайта өңдеу бөлек жүргізілуі тиіс. Егер болашақта бұйымды лақтыру қажет болса, оны тұрмыстық қалдықтармен бірге лақтырмаңыз. Бұйымды электрлік және электрондық жабдықтардың қалдықтарын қабылдау орындарына тапсырыңыз.

Кепілдік және сервис

Қосымша ақпарат алу үшін немесе қандай да бір мәселелер туындаған жағдайда өз еліңіздегі Gorenje қолдау қызметіне хабарласыңыз (телефон нөмірлері кепілдік міндеттемелерінде көрсетілген). Егер еліңізде мұндай қызметтер болмаса, жергілікті Gorenje сауда ұйымына немесе Gorenje сервис орталығына хабарласыңыз.

Бір дизайн-желі аясындағы аспаптар мен олардың бөлшектері түстері бойынша сәл ғана өзгеше болуы мүмкін, бұл түрлі параметрлерге негізделген болуы мүмкін, мысалы, көру бұрышының түрлілігі, фон, материалдар және бөлмені жарықтандыру.

Тек жеке қолдануға арналған!

Қысқа толқынды пеште дайындау туралы қосымша ұсыныстарды және пайдалы кеңестерді мына сайттан табуға болады:

http://www.gorenje.com

АСПАПТЫ АСҚАН ҚЫЗЫҒУШЫЛЫҚПЕН ҚОЛДАНУЫҢЫЗДЫ ТІЛЕЙМІЗ!

gorenje

Өндіруші пайдалану жөніндегі нұсқаулықтарға кез келген өзгерістер және түзетулер енгізуге құқылы.

SZANOWNY KLIENCIE

Serdecznie dziękujemy za dokonany zakup. Wierzymy, że wkrótce przekonasz się o obszernych dowodach na to, że można polegać na naszych produktach. Aby ułatwić korzystanie z urządzenia, załączamy niniejszą obszerną instrukcję obsługi.

Instrukcja powinna pomóc Ci w zapoznaniu się z nowym urządzeniem. Prosimy o dokładne zapoznanie się z nią przed pierwszym użyciem.

Ważne jest, aby upewnić się, że urządzenie zostało dostarczone w nieuszkodzonym stanie. W przypadku stwierdzenia uszkodzeń transportowych skontaktuj się z przedstawicielem handlowym lub magazynem regionalnym, z którego urządzenie zostało dostarczone. Numer telefonu znajduje się na pokwitowaniu lub protokole dostawy.

Życzymy Ci wiele satysfakcji z korzystania z nowego urządzenia urządzeniem.
Urządzenie służy do podgrzewania potraw i napojów z wykorzystaniem energii elektromagnetycznej, wyłącznie do użytku wewnątrz pomieszczeń.

INSTRUKCJA OBSŁUGI

Przeczytaj uważnie instrukcję i zachowaj ją do wykorzystania w przyszłości.

Niniejsza instrukcja przeznaczona jest dla użytkownika. Opisuje kuchenkę oraz sposób jej użytkowania. Dotyczy również innych typów urządzeń, dlatego możesz znaleźć w niej opisy funkcji, które mogą nie dotyczyć Twojego urządzenia.

ŚRODKI OSTROŻNOŚCI MAJĄCE NA CELU UNIKNIĘCIE POTENCJALNEGO WYSTAWIENIA NA DZIAŁANIE

1. Nie należy obsługiwać tej kuchenki przy otwartych drzwiczkach, ponieważ może to spowodować wystawienie na szkodliwe działanie energii mikrofalowej. Ważne jest, aby nie łamać ani nie manipulować przy blokadach bezpieczeństwa.
2. Nie umieszczać żadnych przedmiotów pomiędzy przednią ścianą kuchenki a drzwiczkami ani nie dopuszczać do gromadzenia się zabrudzeń czy pozostałości środków czyszczących na powierzchniach uszczelniających.
3. OSTRZEŻENIE: Jeśli drzwiczki lub uszczelki drzwiczek są uszkodzone, nie wolno używać kuchenki do czasu jej naprawy przez kompetentną osobę.

INFORMACJE DODATKOWE

Jeśli urządzenie nie jest utrzymywane w należytym stanie czystości, jego powierzchnia może ulec degradacji i może to wpłynąć na żywotność urządzenia oraz doprowadzić do niebezpiecznej sytuacji.

OSTRZEŻENIE

Aby zmniejszyć ryzyko wystąpienia pożaru, porażenia prądem, zranienia osób lub ekspozycji na działanie nadmiernej energii kuchenki mikrofalowej podczas korzystania z urządzenia, należy przestrzegać podstawowych środków ostrożności, między innymi:

- Przeczytaj i postępuj zgodnie z określonymi „ŚRODKAMI OSTROŻNOŚCI MAJĄCYMI NA CELU UNIKNIĘCIE POTENCJALNEGO WYSTAWIENIA NA DZIAŁANIE NADMIERNEJ ENERGII MIKROFALOWEJ”.
- Urządzenie może być używane przez dzieci w wieku od 8 lat i osoby o ograniczonych zdolnościach fizycznych, sensorycznych, umysłowych lub osoby nieposiadające doświadczenia i wiedzy, jeżeli otrzymały one nadzór lub instrukcje dotyczące bezpiecznego korzystania z urządzenia i rozumieją związane z tym zagrożenia. Dzieci nie powinny bawić się urządzeniem. Dzieci nie powinny dokonywać czyszczenia i konserwacji bez nadzoru.
- Przechowywać urządzenie i jego przewód zasilający poza zasięgiem dzieci poniżej 8 lat.
- Aby uniknąć zagrożenia, w przypadku uszkodzenia przewodu zasilającego, musi on zostać wymieniony przez producenta, jego przedstawiciela serwisowego lub osoby o podobnych kwalifikacjach.
- **OSTRZEŻENIE:** Aby uniknąć ryzyka porażenia prądem, przed wymianą żarówki należy się upewnić, że urządzenie jest wyłączone.
- **OSTRZEŻENIE: Przeprowadzanie** jakichkolwiek czynności serwisowych lub naprawczych wymagających zdjęcia osłony chroniącej przed działaniem energii mikrofalowej jest niebezpieczne dla osób bez odpowiedniego doświadczenia.

- **OSTRZEŻENIE:** Nie wolno podgrzewać płynów i innych produktów spożywczych w szczelnie zamkniętych pojemnikach, ponieważ grozi to wybuchem.
- Podczas podgrzewania żywności w pojemnikach z tworzywa sztucznego lub papieru należy uważać na kuchenkę ze względu na możliwość zapłonu.
- Używać tylko naczyń, które są przystosowane do używania w kuchenkach mikrofalowych.
- W przypadku pojawienia się dymu należy wyłączyć urządzenie lub odłączyć je od prądu i pozostawić drzwiczki zamknięte, aby zdusić ewentualny płomień.
- Podgrzewanie napojów w kuchence mikrofalowej może spowodować opóźnione i gwałtowne wrzenie, dlatego należy zachować ostrożność podczas obchodzenia się z pojemnikiem.
- Zawartość butelek do karmienia i słoiczków z jedzeniem dla niemowląt należy wymieszać lub wstrząsnąć oraz sprawdzić temperaturę przed spożyciem, aby uniknąć poparzeń.
- Jajka w skorupkach i całe jajka na twardo nie powinny być podgrzewane w kuchenkach mikrofalowych, ponieważ mogą eksplodować nawet po zakończeniu podgrzewania w mikrofali.
- Kuchenkę należy regularnie czyścić i usuwać wszelkie osady z resztek żywności.
- Nieutrzymywanie kuchenki w czystości może prowadzić do pogorszenia stanu powierzchni, co może negatywnie wpłynąć na żywotność urządzenia i doprowadzić do niebezpiecznej sytuacji.
- Należy używać wyłącznie czujnika temperatury zalecanego dla tej kuchenki. (w przypadku kuchenek wyposażonych w możliwość użycia czujnika temperatury).

- Kuchenka mikrofalowa musi być obsługiwana przy otwartych drzwiczkach dekoracyjnych (w przypadku kuchenek wyposażonych w drzwiczki dekoracyjne).
- Urządzenie jest przeznaczone do użytku w gospodarstwach domowych i podobnych środowiskach, takich jak:
  - pomieszczenia kuchenne dla personelu w sklepach, biurach i innych środowiskach pracy,
  - przez klientów w hotelach, motelach i innych środowiskach mieszkalnych,
  - gospodarstwa rolne,
  - zakwaterowania typu bed and breakfast.
- Kuchenka mikrofalowa jest przeznaczona do podgrzewania żywności i napojów. Suszenie żywności lub ubrań oraz podgrzewanie poduszek grzewczych, kapci, gąbek, wilgotnych tkanin itp. może spowodować ryzyko obrażeń, zapłonu lub pożaru.
- Metalowe pojemniki na żywność i napoje nie są dozwolone podczas gotowania w kuchence mikrofalowej.
- Urządzenie nie może być czyszczone za pomocą myjki parowej.
- Aby uniknąć przegrzania, urządzenie nie może zostać zainstalowane za drzwiczkami dekoracyjnymi (nie dotyczy to urządzeń z drzwiczkami dekoracyjnymi).
- Kuchenka mikrofalowa jest przeznaczona do zabudowy.
- Należy uważać, aby nie przemieścić płyty obrotowej podczas wyjmowania pojemników z urządzenia (Dla urządzeń stacjonarnych i do zabudowy używanych na wysokości równej lub wyższej niż 900 mm nad podłogą i posiadających odłączane płyty obrotowe.
- Nie dotyczy to jednak urządzeń z poziomymi dolnymi drzwiczkami zawiasowymi).

- Nie należy używać myjki parowej.
- Powierzchnia szuflady może się nagrzewać.
- Do czyszczenia szyby drzwiczek kuchenki nie należy używać silnych, ściernych środków czyszczących ani ostrych metalowych skrobaków, ponieważ mogą one porysować powierzchnię, co może doprowadzić do rozbicia szyby.
- **OSTRZEŻENIE**: Urządzenie i jego dostępne części stają się gorące podczas użytkowania. Należy uważać, aby nie dotykać elementów grzewczych. Dzieci poniżej 8 roku życia powinny być trzymane z dala od urządzenia, chyba że są pod stałym nadzorem.
- Podczas użytkowania urządzenie staje się gorące. Należy uważać, aby nie dotykać elementów grzewczych wewnątrz kuchenki.
- **OSTRZEŻENIE**: Dostępne części mogą się nagrzewać podczas użytkowania. Małe dzieci powinny być trzymane z dala od urządzenia.
- **OSTRZEŻENIE**: Gdy urządzenie pracuje w trybie łączonym, dzieci powinny korzystać z kuchenki wyłącznie pod nadzorem dorosłych ze względu na powstające temperatury.

PRZECZYTAĆ UWAŻNIE I ZACHOWAĆ DO WYKORZYSTANIA W PRZYSZŁOŚCI

NIEBEZPIECZEŃSTWO

Niebezpieczeństwo porażenia prądem elektrycznym
Dotknięcie niektórych elementów wewnętrznych może spowodować poważne obrażenia ciała lub śmierć. Nie należy demontować tego urządzenia.

OSTRZEŻENIE

Niebezpieczeństwo porażenia prądem elektrycznym
Niewłaściwe użycie uziemienia może spowodować porażenie prądem. Nie podłączać urządzenia do gniazdka, dopóki nie zostanie ono prawidłowo zainstalowane i uziemione.

Urządzenie musi być uziemione. W przypadku zwarcia elektrycznego uziemienie zmniejsza ryzyko porażenia prądem elektrycznym poprzez zapewnienie przewodu odprowadzającego prąd.

Urządzenie jest wyposażone w przewód z kablem uziemiającym i wtyczką uziemiającą. Wtyczka musi być podłączona do prawidłowo zainstalowanego i uziemionego gniazdka.

Jeżeli instrukcje dotyczące uziemienia nie są w pełni zrozumiałe lub jeżeli istnieją wątpliwości czy urządzenie jest prawidłowo uziemione, należy skonsultować się z wykwalifikowanym elektrykiem lub serwisantem.

Jeśli konieczne jest użycie przedłużacza, należy używać wyłącznie przedłużacza 3-żyłowego.

1. Krótki przewód zasilający jest dostarczany w celu zmniejszenia ryzyka wynikającego z zaplątania się w dłuższy przewód lub potknięcia się o niego.

2. Jeśli używany jest długi przewód lub przedłużacz:
   1). Oznaczona elektryczna wartość znamionowa przewodu lub przedłużacza powinna być co najmniej tak duża, jak wartość znamionowa urządzenia.
   2) Przedłużacz musi być przewodem 3-żyłowym z uziemieniem.
   3) Długi przewód powinien być tak ułożony, aby nie zwisał nad blatem lub stołem,
   gdzie mógłby być pociągnięty przez dzieci lub o który mogłyby się przypadkowo potknąć.

CZYSZCZENIE

Należy pamiętać o odłączeniu urządzenia od zasilania.

- Po użyciu wyczyścić wnętrze kuchenki lekko wilgotną ściereczką.
- Akcesoria czyścić w zwykły sposób w wodzie z mydłem.
- Jeśli rama drzwiczek, uszczelka oraz ich sąsiednie części są zabrudzone, muszą być starannie czyszczone wilgotną szmatką.
- Do czyszczenia szyby drzwiczek kuchenki nie należy używać silnych, ściernych środków czyszczących ani ostrych metalowych skrobaków, ponieważ mogą one porysować powierzchnię, co może doprowadzić do rozbicia szyby.
- Wskazówka dotycząca czyszczenia - aby ułatwić czyszczenie ścianek komory, które może zabrudzić gotowana potrawa: Umieścić połówkę cytryny w misce, dodać 300 ml (1/2 pinty) wody i podgrzewać w mikrofalówce na 100% mocy przez 10 minut. Wytrzeć piekarnik do czysta za pomocą miękkiej, suchej ściereczki.

UWAGA

Niebezpieczeństwo odniesienia obrażeń ciała

Przeprowadzanie jakichkolwiek czynności serwisowych lub naprawczych wymagających zdjęcia osłony chroniącej przed działaniem energii mikrofalowej jest niebezpieczne dla osób bez odpowiedniego doświadczenia.

Patrz instrukcje na temat: „Materiały, których można używać w kuchence mikrofalowej lub których należy unikać.” Niektóre niemetalowe naczynia mogą nie być bezpieczne do użycia w mikrofalówce. W razie wątpliwości można przetestować dany przybór zgodnie z poniższą procedurą.

Test przyboru kuchennego:

- Napełnić pojemnik nadający się do mikrofalówki 1 filiżanką zimnej wody (250 ml) wraz z danym przyborem.
- Gotować na maksymalnej mocy przez 1 minutę.
- Ostrożnie dotknąć przybór kuchenny. Jeśli pusty przybór jest ciepły, nie używać go do gotowania w kuchence mikrofalowej.
- Nie przekraczać czasu gotowania 1 minuty.

Materiały, których można używać w kuchence mikrofalowej

Przybory kuchenne	Uwagi
Naczynie do przyrumieniania	Należy stosować się do zaleceń producenta. Dno naczynia do przyrumieniania musi znajdować się co najmniej 3/16 cala (5 mm) nad płytą obrotową. Nieprawidłowe użycie może spowodować pęknięcie płyty obrotowej.
Zastawa stołowa	Jedynie przeznaczone do użytku w kuchence mikrofalowej. Należy stosować się do zaleceń producenta. Nie używać popękanych lub wyszczerbionych naczyń.
Szklane słoiki	Zawsze zdejmować pokrywkę. Używać wyłącznie do niewielkiego podgrzewania. Większość szklanych słoików nie jest odporna na wysoką temperaturę i może się stłuc.
Artykuły szklane	Stosować wyłącznie żaroodporne naczynia do piekarnika. Upewnić się, że nie ma metalowych wykończeni. Nie używać popękanych lub wyszczerbionych naczyń. Nie używać popękanych lub wyszczerbionych naczyń.
Torby do gotowania w piekarniku	Należy stosować się do zaleceń producenta. Nie zamykać za pomocą metalowej klamry. Zrobić szczeliny, aby para wodna mogła się wydostać.
Talerze i kubki papierowe	Używać wyłącznie do krótkotrwałego gotowania/podgrzewania. Nie zostawiać kuchenki bez nadzoru podczas gotowania.
Ręczniki papierowe	Używać do przykrywania potraw w celu ich odgrzania i wchłonięcia tłuszczu. Używać jedynie do krótkotrwałego gotowania pod nadzorem.
Papier do pieczenia	Używać jako przykrywkę, aby zapobiec rozpryskiwaniu lub jako okład do gotowania na parze.
Tworzywo sztuczne	Jedynie przeznaczone do użytku w kuchence mikrofalowej. Należy stosować się do zaleceń producenta. Powinny być oznaczone napisem "można używać w kuchence mikrofalowej" ("microwave safe"). Niektóre plastikowe pojemniki miękną, gdy jedzenie w środku staje się gorące. "Woreczki do gotowania" i szczelnie zamknięte plastikowe woreczki powinny być rozcięte, przebite lub odpowietrzone zgodnie z instrukcją na opakowaniu.
Folia z tworzywa sztucznego	Jedynie przeznaczone do użytku w kuchence mikrofalowej. Używać do przykrycia żywności podczas gotowania w celu zatrzymania wilgoci. Nie należy dopuścić, aby folia z tworzywa sztucznego dotykała żywności.
Termometry	Jedynie przeznaczone do użytku w kuchence mikrofalowej (termometry do mięsa i słodyczy).
Papier pergaminowy	Używać jako przykrywki, aby zapobiec rozpryskiwaniu i zatrzymać wilgoć.

Materiały, których należy unikać w kuchence mikrofalowej

Przybory kuchenne	Uwagi
Taca aluminiowa	Może powodować powstawanie łuku elektrycznego. Należy przełożyć jedzenie do naczynia przeznaczonego do użytku w kuchence mikrofalowej
Karton do przechowywania żywności z metalowym uchwytem	Może powodować powstawanie łuku elektrycznego. Należy przełożyć jedzenie do naczynia przeznaczonego do użytku w kuchence mikrofalowej
Przybory metalowe lub z metalowym obramowaniem	Metalowa osłona chroni żywność przed energią mikrofalową. Metalowe wykończenie może powodować powstawanie łuku elektrycznego.
Metalowe opaski zaciskowe	Może powodować powstawanie łuku elektrycznego i doprowadzić do pożaru w kuchence.
Torby papierowe	Może spowodować pożar w kuchence.
Pianka z tworzywa sztucznego	Pianka z tworzywa sztucznego pod wpływem wysokiej temperatury może się stopić lub zanieczyścić płyn znajdujący się w środku.
Drewno	Drewno wyschnie podczas używania w kuchence mikrofalowej i może się rozszczepić lub pęknąć.

Nazwy części i akcesoriów kuchenki

Wyjąć kuchenkę oraz wszystkie materiały z kartonu i wnętrza kuchenki.

Do mikrofali dołączone są następujące akcesoria:

Szklana taca

Zespół pierścienia obrotowego

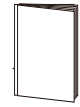

Instrukcja obsługi

Wałek obrotowy

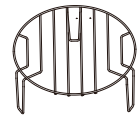

Stojak na grilla (nie może być używany w trybie mikrofalowym i musi być umieszczony na szklanej tacy)

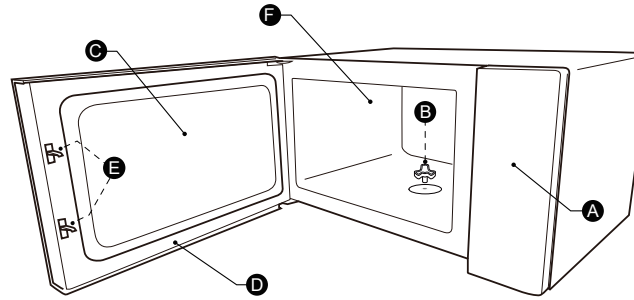

A) Panel sterowania B) Wałek obrotowy C) Okno do obserwacji

D) Zespół drzwiczek

E) System blokady bezpieczeństwa

F) Wnęka kuchenki

MONTAŻ TACY OBROTOWEJ

Oczyścić komorę gotowania i umieścić tacę obrotową na miejscu. W przypadku pierwszej instalacji należy upewnić się, że z wałka obrotowego usunięto całe opakowanie i taśmę transportową. Przed pierwszym użyciem urządzenia do przygotowania potrawy należy prawidłowo umieścić tacę obrotową na swoim miejscu. Należy wyczyścić komorę gotowania oraz akcesoria.

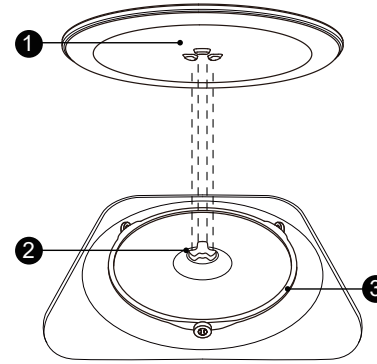

Jak umieścić tacę obrotową:

1. Umieścić zespół pierścienia obrotowego ③ we wgłębieniu w komorze gotowania.
2. Umieścić szklaną tacę ① na zespole pierścienia obrotowego

   ③. Wsunąć zaokrąglone wypustki na środku dna szklanej tacy pomiędzy trzy ramiona wałka. Upewnić się, że szklana taca ① wchodzi w wałek obrotowy ② na środku dna komory gotowania. Rolki na wałku powinny pasować do krawędzi dna tacy obrotowej.

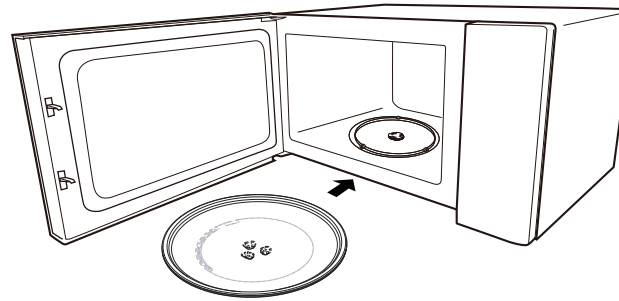

Uwaga:

1. Nigdy nie używać urządzenia bez tacy obrotowej. Należy upewnić się, że jest ona prawidłowo założona. Taca może obracać się w kierunku zgodnym lub przeciwnym do ruchu wskazówek zegara.
2. Nigdy nie umieszczać szklanej tacy dnem do góry. Taca nigdy nie powinna być niczym blokowana.
3. Podczas gotowania należy zawsze korzystać zarówno tacy szklanej, jak i zespołu pierścienia obrotowego.
4. Wszystkie potrawy i pojemniki z żywnością muszą zawsze być umieszczane na szklanej tacy podczas gotowania.
5. Nigdy nie ograniczać ruchu tacy obrotowej.
6. Jeśli szklana taca lub zespół pierścienia obrotowego pęknie lub złamie się, należy skontaktować się z najbliższym autoryzowanym centrum serwisowym.

DZIAŁANIE

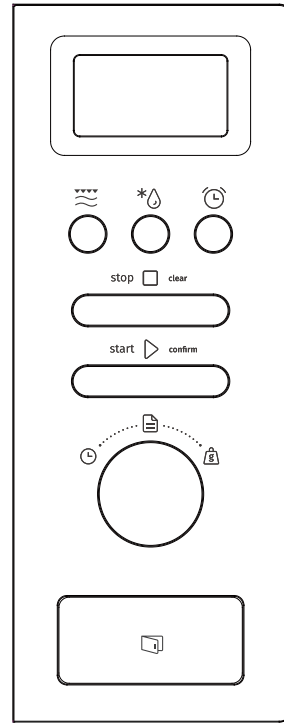

Mikrofale/grill/łączony

Waga/czas rozmrażania

Timer kuchenny / zegar

Stop/kasuj

Start / +30 s/ potwierdź

Automatyczne menu

Timer

Waga

1. Ustawienie zegara

Kiedy kuchenka mikrofalowa zostanie podłączona do prądu na ekranie pojawi się "0:00", a brzęczyk zadzwoni raz.

1. Nacisnąć " Timer kuchenny / zegar " dwa razy, aby wybrać funkcję zegara, cyfry godzin zaczną migać.
2. Przekręcić " ", aby wyregulować cyfry godzin, wprowadzony czas powinien mieścić się w zakresie 0 - 23.
3. Nacisnąć "Timer kuchenny / zegar", cyfry minut zaczną migać.
4. Obrócić " ", aby wyregulować cyfry minut, wprowadzony czas powinien mieścić się w zakresie 0 - 59.
5. Nacisnąć " Timer kuchenny / zegar ", aby zakończyć ustawianie zegara. Znak ":" będzie migać, a cyfry czasu będą się świecić.

Uwaga:

1). Jeśli zegar nie zostanie ustawiony, nie będzie działał przy zasilaniu.

2). Jeśli przycisk " Timer kuchenny / zegar „ nie zostanie wciśnięty w ciągu 1 minuty, kuchenka automatycznie powróci do poprzedniego stanu.

2. Gotowanie mikrofalami

Nacisnąć " Mikrofale/grill/łączony raz, na ekranie pojawi się "800W". Nacisnąć "mikrofale/grill/łączony" wielokrotnie lub obrócić " ", aby wybrać żądaną moc, "800W", "640W", "400W", "240W", "80W", "G" , "C-1" lub "C-2" będą wyświetlane po każdym kolejnym naciśnięciu.

Następnie nacisnąć przycisk "start / +30 s / potwierdź", aby potwierdzić i obrócić " ", aby ustawić czas gotowania od 0:05 do 95:00.

Wcisnąć ponownie "start / +30 s / potwierdź", aby rozpocząć gotowanie.

Przykład: Jeśli chcesz użyć 80% mocy mikrofali do gotowania przez 20 minut, możesz użyć kuchenki w następujący sposób:

1). Naciśnij "mikrofale/grill/łączony" raz, na ekranie pojawi się "800W".

2). Naciśnij " Mikrofale/grill/łączony jeszcze raz lub obróć " ", aby wybrać 80% mocy mikrofal.

3). Naciśnij "start / +30 s / potwierdź", aby potwierdzić, na ekranie pojawi się "640W".

4). Przekręć " ", aby ustawić czas gotowania, aż na wyświetlaczu pojawi się "20:00".

5). Wciśnij przycisk "start / +30 s / potwierdź", aby rozpocząć gotowanie.

Uwaga - wielkości kroków dla czasu regulacji przełącznika obrotowego są następujące:

0 - 1 min	: 5 sekund
1---5 min	: 10 sekund
5---10 min	: 30 sekund
10---30 min	: 1 minuta
30---95 min	: 5 minut

Instrukcje trybu "mikrofale/grill/łączony"

Kolejność	Porcja	Moc mikrofali	Moc grilla
1	800W	100%	
2	640W	80%	
3	400W	50%	
4	240W	30%	
5	80W	10%	
6	G	0%	100%
7	C-1	55%	45%
8	C-2	36%	64%

3. Gotowanie w trybie grill lub

Nacisnąć "mikrofale/grill/łączony" raz, na ekranie pojawi się "800W". Nacisnąć kilkakrotnie przycisk "mikrofale/grill/łączony" lub przekręcić "", aby wybrać żądaną moc, na wyświetlaczu pojawi się "800W", "640W", "400W", "240W" , "80W" , "G", "C-1" lub "C-2" po każdym kolejnym naciśnięciu. Następnie nacisnąć "start / +30 s / potwierdź", aby potwierdzić i przekręcić "", aby ustawić czas gotowania od 0:05 do 95:00. Ponownie wcisnąć "start / +30 s / potwierdź", aby rozpocząć gotowanie.

Przykład: Jeśli chcesz użyć 55% mocy mikrofal i 45% mocy grilla (C-1) do gotowania przez 10 minut, możesz użyć kuchenki w następujący sposób:

1). Naciśnij "mikrofale/grill/łączony" raz, na ekranie pojawi się "800W".
2). Naciśnij "mikrofale/grill/łączony" kilka razy lub obróć "", aby wybrać 1 tryb łączony.
3). Naciśnij "start / +30 s / potwierdź", aby potwierdzić, na ekranie pojawi się "C-1".
4). Przekręć "", aby ustawić czas gotowania, aż na wyświetlaczu pojawi się "10:00".
5). Naciśnij "start / +30 s / potwierdź", aby rozpocząć gotowanie.

4. Odmrażanie

Uwaga: Jeśli minie połowa czasu grillowania, kuchenka wyda dwa dźwięki, jest to normalne. Aby uzyskać lepszy efekt grillowania potrawy, należy obrócić ją na drugą stronę, zamknąć drzwiczki, a następnie nacisnąć "start / +30 s / potwierdź", aby kontynuować gotowanie. Jeśli żadna czynność nie zostanie wykonana, kuchenka będzie kontynuować pracę.

1). Nacisnąć dwukrotnie przycisk "waga/czas rozmrażania", kuchenka wyświetli komunikat "dEF2".
2). Wcisnąć "start / +30 s / potwierdź", aby potwierdzić.
3). Przekręcić "", aby ustawić czas gotowania, zakres czasu to 00:05 - 95:00.
4). Nacisnąć " Start / +30 s / potwierdź", aby rozpocząć gotowanie.

5. Odmrażanie według

1). Nacisnąć raz przycisk "waga/czas rozmrażania ", kuchenka wyświetli komunikat "dEF1".
2). Nacisnąć "Start / +30 s / potwierdź", aby potwierdzić.
3). Nacisnąć kilkakrotnie przycisk "waga/czas rozmrażania" lub obrócić "", aby wybrać menu rozmrażania, "d01", "d02", "d03", "d04" będą wyświetlane w kolejności.
4). Wcisnąć "start / +30 s / potwierdź", aby potwierdzić.
5). Obrócić "", aby wybrać wagę potrawy.
6).Nacisnąć "start / +30 s / potwierdź", aby rozpocząć rozmrażanie.

Menu	d01 Zamrożony chleb	d02 Zamrożone mięso	d03 Zamrożone warzywa	d04 Zamrożona pizza
Waga	100g-600g	100g-2000g	100g-1000g	100g-600g

6. Timer kuchenny

1). Nacisnąć raz na "timer kuchenny / zegar", na ekranie pojawi się 00:00.
2). Obrócić "", aby wprowadzić prawidłowy czas (maksymalna długość gotowania wynosi 95 minut).
3). Nacisnąć "Start / +30 s / potwierdź", aby potwierdzić ustawienie.
4) Gdy zakończy się gotowanie, brzęczyk zadzwoni 5 razy. Jeśli zegar został ustawiony (system 24-godzinny), na ekranie zostanie wyświetlona aktualna godzina.

Uwaga:
Podczas działania timera kuchennego nie można ustawiać żadnych programów.

7. Szybki start

1). W stanie oczekiwania nacisnąć "Start / +30 s / potwierdź", aby bezpośrednio rozpocząć 30-sekundowe gotowanie ze 100% mocą. Każde kolejne naciśnięcie spowoduje wydłużenie czasu gotowania o 30 sekund aż do 95 minut.
2). W stanie oczekiwania obrócić "" w lewo, aby ustawić czas gotowania przy 100% mocy mikrofal, a następnie nacisnąć "start / +30 s / potwierdź", aby rozpocząć gotowanie.

Uwaga:
W przypadku trybów mikrofal, grilla, gotowania łączonego, rozmrażania według czasu lub wieloetapowego, każde naciśnięcie przycisku "start / +30 s / potwierdź" wydłuża czas gotowania o 30 sekund.

8. Funkcja informacyjna

1). W trakcie gotowania mikrofalowego, grilla i łączonego nacisnąć "mikrofale", aktualna moc będzie wyświetlana przez 3 sekundy. Po upływie 3 sekund kuchenka powróci do poprzedniego stanu.
2). W trakcie gotowania nacisnąć "timer kuchenny / zegar", aby sprawdzić czas, będzie on wyświetlany przez 3 sekundy.

9. Gotowanie wieloetapowe

Gotowanie można ustawić na co najwyżej 2 etapy. W przypadku gotowania wieloetapowego, jeśli jeden z etapów to rozmrażanie, należy je ustawić jako pierwsze. Podczas gotowania wieloetapowego nie można korzystać z timera kuchennego i menu automatycznego. Każde kolejne naciśnięcie przycisku "start / +30 s / potwierdź" może wydłużyć czas o 30 sekund (z wyjątkiem rozmrażania wg wagi).

Przykład: Jeśli chcesz rozmrozić żywność przez 5 minut a następnie gotować przy 80% mocy mikrofali przez 7 minut, obsługuj ją w następujący sposób:

1). Naciśnij dwukrotnie przycisk "waga/czas rozmrażania", kuchenka wyświetli komunikat "dEF2".
2). Naciśnij "Start / +30 s / potwierdź", aby potwierdzić.
3). Obróć "", aby wybrać czas rozmrażania, aż wyświetli się "5:00".
4). Naciśnij "mikrofale/grill/łączony" raz, na ekranie pojawi się "800W".
5). Naciśnij „mikrofale/grill/łączony" jeszcze raz lub obróć "", aby wybrać 80% mocy mikrofal.
6). Naciśnij "start / +30 s / potwierdź", aby potwierdzić, na ekranie pojawi się "640W".
7). Przekręć "", aby ustawić czas gotowania, aż kuchenka wyświetli "7:00".
8). Wciśnij "start / +30 s / potwierdź", aby rozpocząć gotowanie, brzęczyk zabrzmi raz dla pierwszego etapu, czas rozmrażania będzie odliczany. Brzęczyk włączy się ponownie po rozpoczęciu drugiego etapu gotowania. Po zakończeniu gotowania brzęczyk zabrzmi pięć razy.

10. Funkcja blokady przed dziećmi

Blokada: W stanie oczekiwania przytrzymać przycisk "stop/kasuj" przez 3 sekundy, rozlegnie się długi sygnał dźwiękowy oznaczający wejście w stan blokady przed dziećmi. Na wyświetlaczu pojawi się stan blokady przed dziećmi lub aktualny czas.
Wyłączenie blokady: W stanie blokady przytrzymać "stop/kasuj" przez 3 sekundy, rozlegnie się długi sygnał dźwiękowy oznaczający zwolnienie blokady.

11. Funkcja ECO

Aby wejść w tryb ECO:
W stanie oczekiwania nacisnąć "stop/kasuj", aby włączyć tryb ECO. Ekran zostanie wygaszony.
Aby anulować tryb ECO:
W trybie ECO nacisnąć dowolny klawisz lub przekręcić "".

12. Tryb cichy

Aby włączyć tryb cichy:
W stanie oczekiwania nacisnąć i przytrzymać "timer kuchenny / zegar" przez 3 sekundy. Rozlegnie się długi sygnał dźwiękowy i kuchenka przejdzie w tryb cichy. Po naciśnięciu przycisków kuchenka nie wyda żadnego dźwięku.

Aby wyłączyć tryb cichy:
W trybie cichym nacisnąć i przytrzymać "timer kuchenny / zegar" przez 3 sekundy. Rozlegnie się długi sygnał dźwiękowy i kuchenka wyjdzie z trybu cichego.

13. Funkcja czyszczenia

Aby wejść w tryb czyszczenia wodnego:
W stanie oczekiwania nacisnąć i przytrzymać przycisk "mikrofale/grill/łączony" przez 3 sekundy. Rozlegnie się długi sygnał dźwiękowy i kuchenka przejdzie w tryb czyszczenia wodnego.
Wlać do środka 200 ml wody, a następnie nacisnąć "start / +30 s / potwierdź", aby uruchomić funkcję czyszczenia wodnego o mocy 800W i czasie 5 minut, którego nie można zmienić.

14. Menu

1). Przekręcić " " w prawo, aby wybrać menu, na wyświetlaczu pojawi się "A1" do "A15".

2). Nacisnąć "Start / +30 s / potwierdź", aby potwierdzić.

3). Przekręcić " ", aby wybrać wagę domyślną jak w tabeli menu.

4) Nacisnąć "Start / +30 s / potwierdź", aby rozpocząć gotowanie.

Przykład: Jeśli chcesz użyć "menu automatycznego" do przygotowania ryby o wadze 350g.

1). Przekręć " " w prawo, aż wyświetli się "A11".

2). Nacisnąć "Start / +30 s / potwierdź", aby potwierdzić.

3). Przekręć " ", aby wybrać wagę ryby, aż wyświetli się "350".

4) Nacisnąć "start / +30 s / potwierdź", aby rozpocząć gotowanie.

Tabela menu

Menu	Waga	Porcja
A-1 Pizza	200 g	200g
	400 g	400g
A-2 Talerz do odgrzewania	200 g	200 g
	400 g	400 g
	600 g	600 g
A-3 Roztopiona czekolada	100 g	100 g
	150 g	150 g
	200 g	200 g
A-4 Roztopione masło	100 g	100 g
	150 g	150 g
	200 g	200 g
A-5 Mięso (wołowina)	250 g	250 g
	350 g	350 g
	450 g	450 g

Menu	Waga	Porcja
A-6 Mięso (wieprzowina)	250 g	250 g
	350 g	350 g
	450 g	450 g
A-7 Mięso (kurczak)	250 g	250 g
	350 g	350 g
	450 g	450 g
A-8 Warzywa	200 g	200 g
	300 g	300 g
	400 g	400 g
A-9 Makaron	50 g (z zimną wodą 450 g)	50 g
	100g (z zimną wodą 800g)	100 g
A-10 Ziemniaki	200 g	200 g
	400 g	400 g
	600 g	600 g
A-11 Ryby	250 g	250 g
	350 g	350 g
	450 g	450 g
A-12 Odgrzana zupa	200ml	200
	400ml	400
	600ml	600
A-13 Pocporn	100 g	100
A-14 Nuggety z kurczaka	200 g	200g
	400 g	400g
	600 g	600g
A-15 Mięso mielone	4	4

Instalacja i podłączenie

- Urządzenie jest przeznaczone wyłącznie do użytku domowego.
- Kuchenka jest przeznaczona wyłącznie do zabudowy. Nie jest przeznaczona do ustawienia na blacie lub w szafce.
- Należy przestrzegać specjalnej instrukcji instalacji.
- Urządzenie może być zainstalowane w szafce wiszącej o szerokości 60 cm.
- Urządzenie jest wyposażone we wtyczkę i może być podłączone wyłącznie do prawidłowo zainstalowanego gniazdka z uziemieniem.
- Napięcie w sieci musi być zgodne z napięciem podanym na tabliczce znamionowej.
- Montaż gniazdka i wymiana przewodu przyłączeniowego może być przeprowadzona wyłącznie przez wykwalifikowanego elektryka. Jeżeli po zainstalowaniu wtyczka nie będzie już dostępna, w pobliżu miejsca instalacji musi znajdować się urządzenie odłączające wszystkie bieguny z minimalnym odstępem styków wynoszącym 3 mm.
- Nie wolno stosować adapterów, listew wielodrożnych ani przedłużaczy. Przeciążenie może spowodować ryzyko pożaru.

Podczas pracy urządzenia dostępna powierzchnia może być gorąca.

Przed instalacją należy dokładnie przeczytać instrukcję.

Uwaga

Podłączenie elektryczne

Kuchenka wyposażona jest we wtyczkę i może być podłączona wyłącznie do prawidłowo zainstalowanego gniazdka z uziemieniem. Zgodnie z odpowiednimi przepisami jedynie wykwalifikowany elektryk może zainstalować gniazdko i wymienić kabel przyłączeniowy.

Jeżeli po zakończeniu instalacji wtyczka nie jest już dostępna, w pobliżu instalacji należy zastosować wyłącznik ochronny z minimalnym odstępem styków wynoszącym 3 mm.

Śruba A

Śruba B

Płyta montażowa

Plastikowa osłona zestawu wykończeniowego

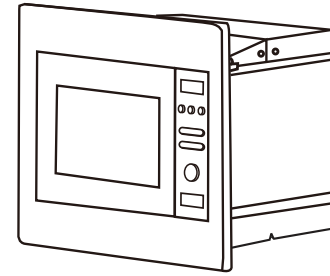

Szafa do zabudowy nie może mieć ściany za urządzeniem.

Minimalna wysokość zabudowy wynosi 85 cm.

Nie zakrywać szczelin wentylacyjnych i punktów wlotu powietrza.

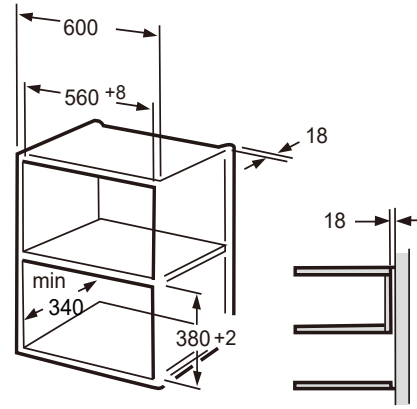

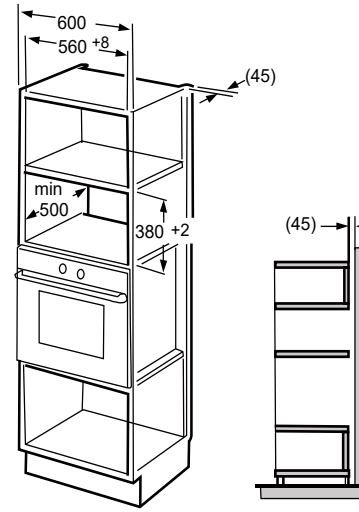

Uwaga:

Wspornik i szablon dolnej części szafki są potrzebne przy montażu w obu instalacjach.

1. Należy przeczytać instrukcję na temat szablonu dolnej części szafki, a następnie umieścić szablon na dolnej płaszczyźnie szafki.

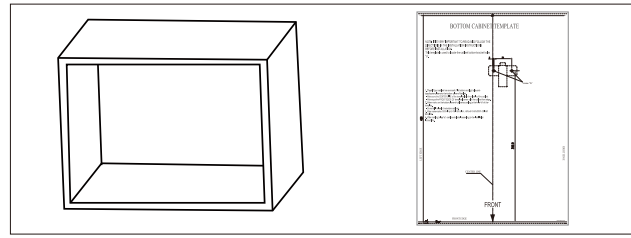

2. Wykonać oznaczenia na dolnej płaszczyźnie szafki zgodnie z oznaczeniami "a" z szablonu.

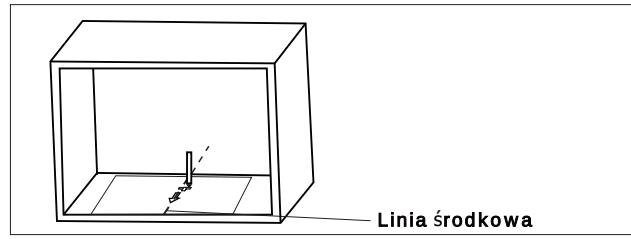

3. Zdjąć szablon i zamocować płytę montażową za pomocą śruby A.

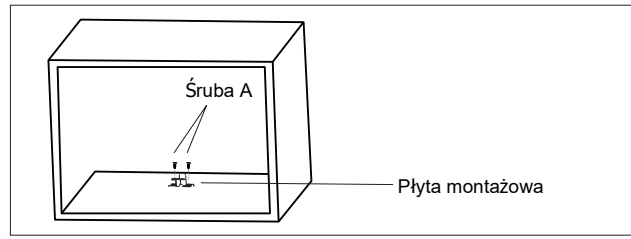

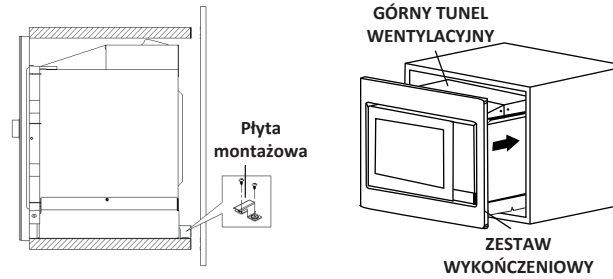

1. Zamocować ŚRUBĘ REGULACYJNĄ A na GÓRNYM TUNELU WENTYLACYJNYM kuchenki, a następnie zainstalować kuchenkę w szafce.

- Wyregulować wysokość ŚRUBY REGULACYJNEJ A tak, aby zachować 1 mm odstępu pomiędzy ŚRUBĄ REGULACYJNĄ A i górną płaszczyzną szafki.
- Nie przytrzaskiwać ani nie zaginać przewodu zasilającego.
- Należy się upewnić, że kuchenka jest zainstalowana pośrodku szafki.

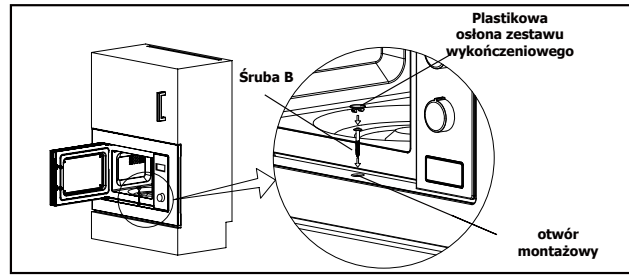

2. Otworzyć drzwiczki; przymocować kuchenkę do szafki za pomocą ŚRUBY B w otworze montażowym ZESTAWU WYKOŃCZENIOWEGO. Następnie przymocować pokrywę plastikową ZESTAWU WYKOŃCZENIOWEGO do OTWORU MONTAŻOWEGO.

Specyfikacje

Model.....BM201AG1X

Napięcie znamionowe: ..... 230V~ 50Hz

Znamionowa moc wejściowa (tryb mikrofal): 1250W

Znamionowa moc wyjściowa (tryb mikrofal): 800W

Znamionowa moc wejściowa (grill): 1000W

Rozwiązywanie problemów

Normalne sytuacje	
Kuchenka mikrofalowa zakłóca odbiór telewizji.	Odbiór radiowy i telewizyjny może być zakłócony podczas pracy kuchenki mikrofalowej. Jest to podobne do zakłóceń powodowanych przez małe urządzenia elektryczne, takie jak mikser, odkurzacz i wentylator elektryczny. Jest to normalne.
Przyćmione światło kuchenki.	Podczas gotowania w kuchence mikrofalowej o niskiej mocy, światło kuchenki może stać się przyćmione. Jest to normalne.
Para gromadząca się na drzwiczkach, gorące powietrze z otworów wentylacyjnych.	Podczas gotowania z potraw może wydobywać się para. Większość pary wydostaje się z otworów wentylacyjnych. Jednak część może się zbierać w chłodnym miejscu, np. na drzwiczkach kuchenki. Jest to normalne.
Kuchenka uruchomiła się przypadkowo, gdy nie było w niej jedzenia.	Nie wolno uruchamiać urządzenia bez żadnej potrawy w środku. Jest to bardzo niebezpieczne.

Problemy	Możliwa przyczyna	Środek zaradczy
Nie można uruchomić kuchenki.	(1). Przewód zasilający nie jest dobrze podłączony.	Odłączyć zasilanie. Następnie podłączyć ponownie po 10 sekundach.
	(2). Przepalony bezpiecznik lub zadziałał wyłącznik automatyczny.	Wymienić bezpiecznik lub zresetować wyłącznik automatyczny (naprawiony przez profesjonalny personel naszej firmy).
	(3). Problem z gniazdkiem.	Przetestować gniazdko z innymi urządzeniami elektrycznymi.
Kuchenka nie nagrzewa, jak należy.	(4). Drzwi nie są dobrze zamknięte.	Dobrze zamknąć drzwiczki.

Zgodnie z dyrektywą w sprawie zużytego sprzętu elektrycznego i elektronicznego (WEEE), odpady te powinny być zbierane i utylizowane oddzielnie. Jeśli w przyszłości zajdzie potrzeba pozbycia się tego produktu, NIE należy wyrzucać go razem z odpadami domowymi. Należy przekazać ten produkt do punktów zbiórki WEEE, jeśli są one dostępne.

Jeżeli potrzebujesz informacji lub masz problem, skontaktuj się z Centrum Obsługi Klienta Gorenje w Twoim kraju (numer telefonu znajdziesz w ulotce gwarancyjnej). Jeśli w Twoim kraju nie ma Centrum Obsługi Klienta, udaj się do lokalnego sprzedawcy Gorenje lub skontaktuj się z działem serwisu urządzeń gospodarstwa domowego Gorenje.

Ewentualne rozbieżności w odcieniach kolorów pomiędzy poszczególnymi urządzeniami lub komponentami w ramach jednej linii projektowej mogą wynikać z różnych czynników takich jak różne kąty, pod jakimi obserwowane są urządzenia, różne kolory tła, materiałów i oświetlenia pomieszczenia.

Tylko do użytku osobistego!

Dodatkowe zalecenia dotyczące gotowania w kuchence mikrofalowej oraz przydatne porady można znaleźć na stronie internetowej:

http://www.gorenje.com

ŻYCZY CI DUŻO PRZYJEMNOŚCI Z UŻYTKOWANIA URZĄDZENIA

gorenje

Zastrzegamy sobie prawo do ewentualnych zmian i błędów w instrukcji obsługi.

www.gorenje.com

(02-20)