Единица: мм

Установачный чертеж
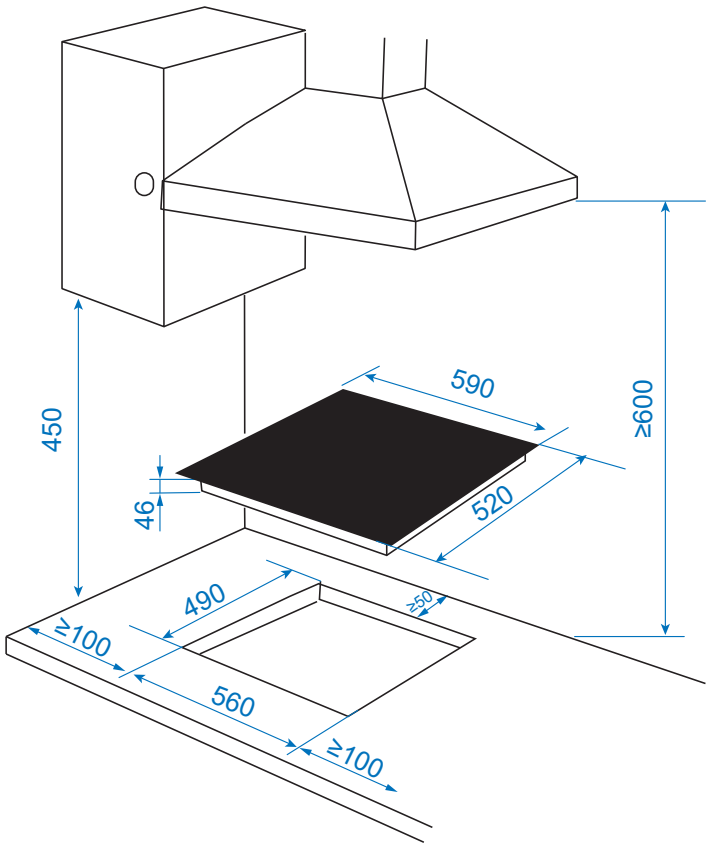
CHXC64DAB
CHXC64TDAB